SIMAX®

VERRERIE DE LABORATOIRE
CRISTALERÍA DE LABORATORIO





BOUTEILLES DE LABORATOIRE ET ACCESSOIRES 18
FRASCOS DE LABORATORIO Y ACCCESORIOS

VERRERIE DE LABORATOIRE GÉNÉRAL 38
CRISTALERÍA DE LABORATORIO EN GENERAL

DESSICCATEURS 70
DESECADORES

VERRERIE DE MICROBIOLOGIE 78
CRISTALERÍA PARA MICROBIOLOGÍA

VERRERIE VOLUMÉTRIQUE 94
CRISTALERÍA VOLUMÉTRICA

ENTONNOIRS, FILTRATION 126
EMBUDOS, FILTRACIÓN

PRODUITS AVEC RODAGE 142
PRODUCTOS ESMERILADOS

APPAREILS DE LABORATOIRE 170
EQUIPOS PARA LABORATORIO

MATÉRIEL DE LABORATOIRE 198
MATERIALES PARA LABORATORIO

Dear business friends, now you are getting our new LAB GLASSWARE CATALOGUE, where you will find a lot of innovations – both announced and surprising ones!

The most expressive expansion concerns our series of reagent bottles – our offer now consists of brand new shapes and sizes, new functional accessories, and additionally also the new plastic coated safe variants. Another news you will also find e.g. in the chapters dedicated to the desiccators, graduated glassware, and lab equipment.

I am convinced, that you will appreciate new composition, labelling and lot of new information added – and in this way, our new LAB GLASSWARE CATALOGUE will become the maximum well-arranged source of all necessary information and product details.

It is already our company's tradition to offer the products of superior quality to you. Our company is in possession of the ISO 9001 Certificate – in this way we demonstrate the high level of the quality of produced and delivered lab glassware SIMAX.

Considering the characteristics of SIMAX products, these ones are used in fields, where the highest demands concerning thermal and chemical durability as well as neutrality against substances or preparations containing such substances are required – e.g. in the chemical and petrochemical industry, food processing, health services, microbiology, and so on.

Thanks to the achieved technological level and the complex know-how, we are belonging to the global leaders in production of lab and technical glassware (both pressed and blown) – namely since 1837.

Our company's goal is to offer such products and services, which will bring optimum solutions to you and which will completely satisfy all your demands.

Sincerely yours

Otakar Moťka
Owner of the company

Llega a vuestras manos nuestro nuevo catálogo de cristalería de laboratorio en el cual les traemos una gran gama de novedades, unas ya avisadas y otras sorprendentes.

Hemos ampliado considerablemente nuestro portafolio de frascos para reactivos en el marco del cual ofrecemos formas y dimensiones completamente nuevas, nuevos accesorios prácticos y además una segura variación de frascos forrados de plástico. Podrá también disfrutar de otras novedades en las secciones dedicadas a los desecadores, cristales volumétricos o equipos de laboratorio.

Estoy seguro de que apreciareis la nueva estructura, identificación y completación de una gran cantidad de informaciones nuevas, nuestro catálogo de tal manera se convertirá para Usted en una fuente muy clara de todos los datos y detalles productivos que nesecite.

Tradicionalmente les ofrecemos productos de la más alta calidad. Somos poseedores del certificado ISO 9001, con lo que demostramos nuestro alto nivel de garantía de la calidad del producto y suministros de cristalería de laboratorio SIMAX.

Gracias a su calidad, los productos SIMAX se usan en campos donde son exigidos los más altos requisitos de producción desde el punto de vista de la resistencia térmica y química al igual que la neutralidad ante las materias o soluciones que contengan estas sustancias, por ejemplo en la industria química, petroquímica, farmacia, alimentación, salud, microbiología y otras.

Gracias al nivel tecnológico alcanzado y al complejo know-how nos encontramos entre los líderes mundiales de cristalería de laboratorio y cristalería técnica de productos prensados y soplados con tradición desde 1837.

Nuestro objetivo es seguir ofreciendoles tales productos y servicios que le traigan una solución óptima y satisfagan completamente Vuestras exigencias..

Otakar Moťka
Propietario



KAVALIER

SIMAX GLASS

Les produits verriers SIMAX ont une surface lisse et non poreuse. Ils sont parfaitement transparents ; neutres d'une manière catalytique; résistants à la corrosion et ainsi suffisamment homogènes même lors des opérations à longue durée.
Le verre SIMAX est écologique et complètement sain d'un point de vue environnemental.
Par sa composition chimique et grâce à ses caractéristiques, le verre SIMAX est placé dans le groupe des verres borosilicatés limpides « durs » de classe « 3.3 », caractérisés par une stabilité élevée thermique et chimique. Ses caractéristiques sont en pleine conformité avec les demandes spécifiées dans la norme internationale ISO 3585 pour le verre borosilicate 3.3.

COMPOSITION CHIMIQUE

(principales composantes en pourcentages massiques)

SiO_2	B_2O_3	$Na_2O + K_2O$	Al_2O_3
80.6	13	4	2.4

RÉSISTANCE

eau à 98 °C	(selon norme internationale ISO 719)	HGB 1
eau à 121 °C	(selon norme internationale ISO 720)	HGA 1
acides	(selon norme internationale ISO 1776)	1
influence d'une solution aqueuse de mélange d'alcalins	(selon norme internationale ISO 695)	A2 ou mieux

Le verre borosilicate SIMAX® 3.3 est hautement résistant contre les effets de l'eau, des solutions neutres et acides, des acides forts et leurs mélanges, du chlore, du brome, de l'iode et des composés organiques. Ce verre surpasse par sa résistance chimique la plupart des métaux et des autres matériaux, même pendant une action a long terme et aux températures supérieures à 100° C.
En conséquence de l'effet de l'eau et des acides, le verre ne libère qu'une petite quantité d'ions généralement monovalents. Dans le même temps se forme sur la surface du verre une très fine couche perméable de gel de silice, assurant la résistance contre les autres effets. L'acide fluorhydrique, l'acide phosphorique chaud et les solutions alcalines attaquent la surface du verre en liaison avec la concentration et la température.

SIMAX®: PROPRIÉTÉS PHYSIQUES

DONNEES PHYSIQUES

Coefficient moyen de dilatation thermique linéaire α (20 °C; 300 °C) selon ISO 7991		$3.3 \times 10^{-6}\ K^{-1}$
Température de transformation Tg.		525 °C
Température du verre a la viscosité η en dPa	1013 (température de refroidissement)	560 °C
Température du verre a la viscosité η en dPa . s	107,6 (température de ramollissement)	825 °C
Température du verre a la viscosité η en dPa . s	104 (Etendu du travail)	1260 °C
Etendue de travail à court terme admise la plus élevée		500 °C
Densité ρ à 20 °C		$2,23 g.\ cm^{-3}$
Module d'élasticité E (module de Young)		64×10^3 MPa
Coefficient de Poisson μ		0.20
Conductibilité thermique λ (20 à 100 °C)		$1,2\ W.m^{-1}.\ K^{-1}$

STABILITE MECANIQUE DU VERRE SIMAX

Les caractéristiques mécaniques et la durée de vie des produits en verre SIMAX sont données en grande partie par le niveau de leur finition, surtout en bloc, c'est-à-dire le défaut à la surface lors de la manipulation et le traitement thermique secondaire.

Dureté sclérométrique de la masse de verre 6° échelle de Mohs	
Effort de traction admis	3.5 MPa
Effort de flexion admis	7.0 MPa
Effort de compression admis	100.0 MPa

PROPRIETES THERMIQUES DU VERRE SIMAX

La haute résistance des produits en verre Simax contre les brusques modifications de température – stabilité thermique – est donnée par le coefficient tres bas de dilatation thermique linéaire, par le module relativement faible d'élasticité de traction et par la conductibilité thermique relativement élevée, ce qui a pour conséquence un gradient de température plus faible dans la paroi du produit.
Lors du refroidissement et du réchauffement du produit en verre naît une tension interne indésirable. La casse du produit en verre en conséquence d'un changement de température est causée par l'effort de traction sur la surface du produit, naissant par l'action de la dilatation linéaire du verre lors d'un refroidissement rapide à partir de la surface du produit.
La résistance thermique peut être considérablement réduite en conséquence d'un défaut mécanique sur la surface du produit.

Epaisseur de la paroi (en mm)	Résistance au choc thermique (D °C
1	303
3	175
6	124
10	96

Le fabricant peut procéder à un calcul précis selon les besoins.

REFROIDISSEMENT DU VERRE SIMAX

Le refroidissement représente un processus thermique dont le but est d'empêcher la naissance d'une tension thermique élevée indésirable et non admise dans le verre, qui réduirait la résistance du produit, ou de supprimer une tension déjà née.

Le cycle de refroidissement comporte trois niveaux:
- **Hausse de la température** (réchauffement du produit) par vitesse de réchauffement, de la température initiale jusqu'à la valeur de refroidissement supérieure.
- **Maintien pendant un certain temps** (maintien, cuisson, stabilisation) des produits à la température de refroidissement supérieure, où les différences de températures dans le produit doivent s'équilibrer, y compris réduction de la tension à la limite admise.
- **Diminution de la température** (refroidissement et refroidissement complémentaire) du produit par vitesse de refroidissement, de la valeur supérieure à la valeur inférieure de refroidissement (ce niveau étant important car une tension permanente peut se créer) et de la température inférieure de refroidissement à la valeur finale ou à la température ambiante (important pour la manipulation pratique ultérieure du produit).

Le cycle de refroidissement concret est mentionné dans le tableau..

LA GAMME DE TEMPÉRATURE

Epaisseur maximal e de la paroi	Hausse	Maintien	Baisse de température		
	20–550 °C	560 °C	560–490 °C	490–440 °C	440–40 °C
3mm	140 °C/min	5 °C/min	14 °C/min	28 °C/min	140 °C/min
6mm	30 °C/min	10 °C/min	3 °C/min	6 °C/min	30 °C/min
9mm	15 °C/min	18 °C/min	1,5 °C/min	3 °C/min	15 °C/min
12mm	8 °C/min	30 °C/min	0,6 °C/min	1,6 °C/min	8 °C/min

PROPRIETES OPTIQUES DU VERRE SIMAX

Verre SIMAX est transparent et clair; il ne present aucune absorption substantielle dans la partie visible du spectre. La transmissibilité des rayons ultraviolets permet l'utilisation des produits en verre Simax pour les réactions photochimiques.

Indice de réfraction (λ = 587.6 nm) n_d	1.473
Constante photo-élastique (DIN 52314) K	$4,0.10^{-6}\ mm^2.N^{-1}$

LIGHT TRANSMITTANCE

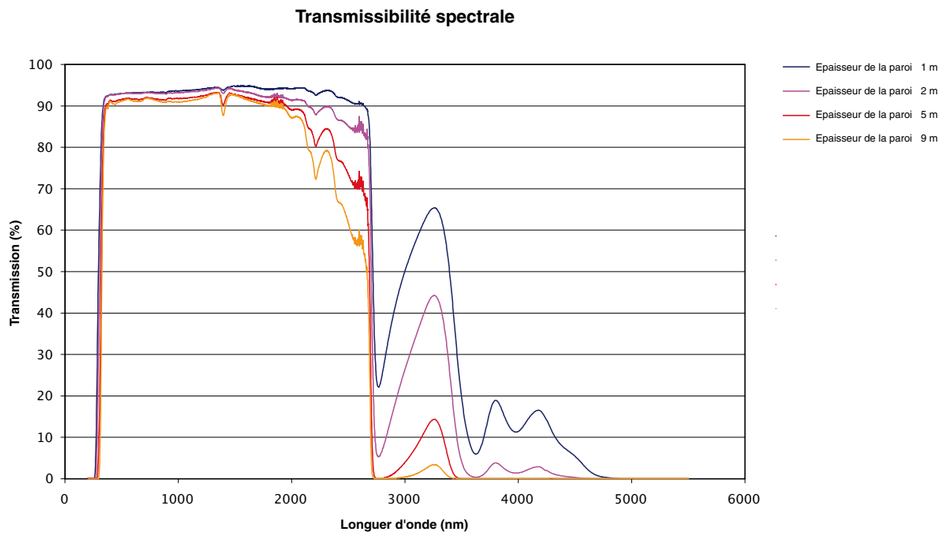

PROPRIETES ELECTRIQUES DU VERRE SIMAX

Le verre Simax est un matériau non conductible aux températures normales – c'est un isolant.

• Résistance spécifique dans un environnement résistant à l'humidité (20 °C) supérieure à	10^{13}–10^{15} Ω.cm
• Permittivité ε (20 °C, 1 MHz)	4.6
• Angle de perte tg δ 20 °C, 1 MHz)	4.9x10 $^{-3}$

Les pertes diélectriques augmentent fortement avec la température en hausse et changent avec la fréquence.

ACCESSOIRES PLASTIQUE

Le verre de laboratoire Simax est complété avec diverses pièces en plastique dont les propriétés sont mentionnées dans le tableau suivant.

PLASTIQUES UTILISÉS AVEC LE VERRE DE LABORATOIRE

Matériaux pour les accessoires de verre de laboratoire		
Type	Dénomination	Résistance thermique (°C)
PE	Polyéthylène	De – 40°C jusqu'à + 80°C
PP	Polypropylène	De – 40°C jusqu'à + 140°C
PBT	Polybutylène téréphtalate	De – 45 jusqu'à + 180°C
PTFE	Polytétrafluoroéthylène	De – 200°C jusqu'à + 260°C
ETFE	Ethylène-tétrafluoroéthylène	De – 100°C jusqu'à + 180°C
VMQ	Caoutchouc silicone	De – 50°C jusqu'à + 230°C
NR	Caoutchouc alimentaire	De – 40°C jusqu'à + 70°C
FKM	Fluorocaoutchouc – Viton	De – 20°C jusqu'à + 200°C
N.K.	Liège naturel	De – 20°C jusqu'à + 200°C

Résistance chimique des matériaux									
Groupes de substances + 20°C	PE	PP	PBT	PTFE	ETFE	VMQ	NR	FKM	N.K.
Alcools	++	++	++	++	++	+	+	–	+
Aldéhydes	+	+	++	++	++	+	+	–	+
Solutions basiques	++	++	+/–	++	++	–	+	–	+
Esters	+	+	+	++	++	–	+	–	–
Ethers	–	–	+	++	++	–	–	–	+
Hydrocarbures aliphatiques	–	++	++/+	++	++	–	–	++	–
Hydrocarbures aromatiques	–	+	++/+	++	++	–	–	++	–
Hydrocarbures halogénés	–	+	+	++	++	–	–	++	–
Cétones	+	+	+/–	++	++	–	–	++	–
Acides dilués ou faibles	++	++	++	++	++	–	+	++	+
Acides forts	++	++	+	++	++	–	–	++	–
Acides oxydants	–	+	–	++	++	–	–	+	–

++ = *très bonne résistance*
\+ = *bonne résistance*
– = *faible résistance*

PRINCIPES D'UTILISATION DU VERRE DE LABORATOIRE SIMAX

1. NETTOYAGE

Le verre de laboratoire peut être nettoyé soit à la main soit dans une machine à laver la vaisselle de laboratoire en utilisant les produits de nettoyage et de désinfection courants. Il est recommandé de laver le verre avant sa première utilisation.
Le verre de laboratoire pouvant entrer en contact avec des substances infectieuses doit être nettoyé et stérilisé à l'air chaud ou à la vapeur. De la sorte est empêchée la déposition d'impuretés et la détérioration du verre avec d'éventuels produits chimiques adhérents.

A) Nettoyage à la main:
a) Le verre de laboratoire doit être essuyé et nettoyé à l'aide d'un tissu ou d'une éponge et d'une solution nettoyante.
b) Ne pas utiliser des articles de nettoyage abrasifs car ils peuvent rayer le verre.
c) Limiter le contact de longue durée avec un environnement alcalin à des températures de plus de 70 °C, car le dessin imprimé pourrait être détruit.

B) Nettoyage à la machine à laver:
Le nettoyage du verre de laboratoire dans les machines à laver épargne le verre plus que le nettoyage à la main. Le verre entre en contact avec la solution de nettoyage uniquement pendant une période relativement courte pendant la phase de rinçage, lorsque la solution est appliquée à la surface du verre.
• *En mettant le verre dans la machine à laver, il faut prévenir tous les chocs mutuels.*

2. INSTRUCTIONS DE SÉCURITÉ POUR L'UTILISATEUR

• N'exposez jamais le verre de laboratoire à de brusques modifications de température. Ne retirez pas le verre chaud de la sécheuse et ne le posez pas sur une table de laboratoire froide ou mouillée. Cet avertissement s'applique avant tout pour le verre à paroi épaisse, comme les bouteilles de succion ou dessiccateurs
• Avant chaque application de vide ou de pression sur le ballon en verre, procédez à un contrôle visuel d'état parfait (rayures profondes, chocs, etc.). Les ballons en verre endommagés ne doivent pas être utilisés pour les travaux sous la pression ou le vide.
• Le verre de laboratoire sous pression ou vide doit être manié avec précaution (par ex. avec des exhausteurs, des exsiccateurs).
• N'exposez pas le verre aux brusques changements de pression.
• Afin d´éviter les tensions dans le verre, ne réchauffez pas les ballons en verre sous vide ou pression d'un seul côté ou par une flamme nue.
• Le verre de laboratoire à fond plat (par ex. fioles d'Erlenmeyer, ballons a fond plat) ne doit pas être exposé à un effort de pression.

FLACONS DE LABORATOIRE SIMAX

Les flacons de laboratoire sont faites en verre borosilicate 3.3. aux excellentes propriétés chimiques et à la haute résistance thermique. Ils sont chimiquement résistants et stables. Etant complétés par un anneau de versement en plastique, le liquide peut en être facilement versé. Toutes les bouteilles d'un volume de 100ml et plus possèdent la même dimension de filetage, les bouchons à vis sont échangeables.
Le flacon, l'anneau de versement et le bouchon à vis peuvent être stérilisés.

Instructions pour la manipulation:
a) Congélation de substances:
- Congelez le flacon en position penchée (environ 45°) et remplie au max. aux ¾ (dilatation volumétrique).
- Limite de température: –40 °C, car les couvercles en plastique et les anneaux de versement ne résistent pas aux températures plus basses

b) Décongélation des substances:
- La décongélation des substances peut être effectuée par le plongement du flacon dans un bain liquide (la différence de température ne devant pas dépasser 100 °C). Le matériau congelé sera réchauffé ainsi uniformément de tous les côtés et le flacon ne s'endommagera pas. La décongélation peut également être effectuée lentement d´en haut, la surface étant donc tout d'abord fondue et le matériau pouvant s'étendre.

c) Stérilisation:
- Pendant la stérilisation, le bouchon à vis peut n'être que légèrement ajusté sur le flacon (vissé à un tour au maximum). Si le flacon est fermé, les pressions ne s'équilibrent pas. La différence de pression ainsi formée peut avoir comme conséquence la rupture du flacon.

d) Résistance à la pression:
- Les flacons de laboratoire ne sont pas adaptées aux travaux sous la pression ou sous le vide.



SIMAX-GLAS

Los productos de vidrio SIMAX tienen una superficie lisa y no porosa, son perfectamente transparentes, catalíticamente neutrales, resistentes a la corrosión - inclusive en operaciones que duran mucho tiempo - y suficientemente homogéneas.
El vidrio SIMAX es amigable para con el medio ambiente y completamente inofensivo desde el punto de vista ecológico.
Gracias a su composición química y propiedades el vidrio SIMAX se alinea al grupo de vidrios borisilicatos „3.3“ transparentes “duros” que se caracterizan por su alta estabilidad térmica y química. Sus propiedades cumplen completamente con las exigencias especificadas en el estándar internacional ISO 3585 para cristales hechos de óxido bórico y silice 3.3.

ESTRUCTURA QUÍMICA

(los componentes principales en % en masa)

SiO_2	B_2O_3	$Na_2O + K_2O$	Al_2O_3
80.6	13	4	2.4

DIE BESTÄNDIGKEIT

Agua a 98 °C	(según la norma ISO 719)	HGB 1
Agua a 121 °C	(según la norma ISO 720)	HGA 1
Ácidos	(según la norma ISO 1776)	1
Influencia de la hidrosolución de los álcalis mezclados	(según la norma ISO 695)	A2 y/o mejor

El vidrio al borosilicato SIMAX 3.3 es altamente resistible al efecto del agua, de las soluciones neutrales y ácidas, los ácidos concentrados y sus mezclas, al cloro, bromo, yodo y a las combinaciones orgánicas incluso al tratarse de su aprovechamiento prolongado y de temperaturas superiores a 100ºC; este tipo de vidrio supera por su resistencia química la mayoría de los metales y de los demás materiales.
A causa de la actuación del agua y de los ácidos el vidrio libera solamente pequeñas cantidades de iones (en la mayoría monovalentes). Al mismo tiempo se deposita en la superficie del vidrio una capa delgada permeable de gel silíceo que asegura la resistencia a otros efectos más. El ácido fluorhídrico, el ácido fosforoso recalentado y las soluciones alcálinas atacan la superficie del vidrio en función del grado de concentración y de la temperatura.

SIMAX – PROPIEDADES FÍSICAS

DATOS FÍSICOS

Coeficiente mediano de dilatabilidad térmica lineal «α» (20 ºC; 300 ºC) según la norma ISO 7991		$3.3 \times 10^{-6}\ K^{-1}$
Temperatura de transformación T_g		525 °C
Temperatura del vidrio con la viscosidad «η» en dPa . s	10^{13} (temperatura superior de la refrigeración)	560 °C
Temperatura del vidrio con la viscosidad «η» en dPa . s	$10^{7,6}$ (temperatura de reblandecimiento)	825 °C
Temperatura del vidrio con la viscosidad «η» en dPa . s	10^{4} (extensión del trabajo)	1260 °C
Campo de operación máximo (admitido para corto tiempo)	500 °C	
Densidad «ρ» a la temperatura de 20 ºC		$2{,}23\ g.\ cm^{-3}$
Módulo de elasticidad «E» (módulo Young)		$64 . 10^3$ MPa
Valor proporcional Poisson «μ»		0,20
Conductividad térmica «λ» (20–100 ºC)		$1{,}2\ W.m^{-1}.\ K^{-1}$

ESTABILIDAD MECÁNICA DEL VIDRIO SIMAX

Las propiedades mecánicas y la vida útil de los productos, elaborados de vidrio SIMAX, vienen definidas en gran parte por el grado de su acabado, especialmente en su conjunto, es decir al tratarse del defecto superficial profundo, producida durante la manipulación y el procesamiento térmico secundario.

Dureza escleromètrica de la masa de vidrio = 6º de escala Mohs	
Esfuerzo de tracción admitido	3.5 MPa
Esfuerzo de flexión admitido	7.0 MPa
Esfuerzo de compresión admitido	100.0 MPa

PROPIEDADES TÉRMICAS DEL VIDRIO SIMAX

La resistencia elevada de los productos, elaborados de vidrio SIMAX, frente al cambio brusco de la temperatura – la estabilidad térmica – va definida por el reducido coeficiente lineal de dilatabilidad térmica, del aminorado módulo de elasticidad de tracción así como de la conductibilidad térmica relativamente crecida, lo que tiene por consecuencia la reducción del gradiente térmico en la pared del producto.
Durante el enfriamiento y calentamiento del producto de vidrio se produce la tensión interior indeseable. La destrucción de la pieza hecha de vidrio, ocasionada por el cambio de la temperatura, se debe al esfuerzo de tracción en la superficie de la pieza, producido por la dilatabilidad lineal del vidrio durante la refrigeración rápida de la superficie del producto.
En virtud de un defecto de índole mecánica en la superficie del producto puede resultar una disminución esencial de la estabilidad térmica.

Grosor de la pared (mm)	Resistencia al choque térmico (D ºC)
1	303
3	175
6	124
10	96

A deseo del cliente el fabricante del vidrio es capaz de elaborar con precisión el cálculo deseado de los valores arriba mencionados.

ENFRIAMIENTO DEL VIDRIO SIMAX

El enfriamientro del vidrio constituye un proceso térmico cuyo propósito estriba en el impedimiento de la aparición de la tensión térmica crecida indeseada e inadmisible en el vidrio que pueda disminuir la resistencia del producto o bien este proceso se aprovecha para eliminar la tensión térmica ya existente.

El ciclo de enfriamiento consta de tres etapas individuales:
- **Aumento de la temperatura** (calentamiento del producto) con subida de la temperatura de entrada a su valor extremo superior para fines de enfriamiento.
- **Intervalo de exposición** de determinada duración de los productos a la temperatura enfriadora máxima superior (espera, temperamiento, estabilización) a fin de compensar las diferencias de las temperaturas interiores dentro de la pieza, incluyendo la reducción de la tensión interior al límite admitido.
- **Disminución de la temperatura** refrigeradora del producto (enfriamiento sucesivo y refrigeración final) procediendo desde el valor superior de la misma hasta su valor inferior (esta etapa del proceso es importante ya que puede producirse la tensión interior permanente) y siguiendo luego desde el límite enfriador inferior hasta su valor final o hasta la temperatura del ambiente (importante para la manipulación práctica subsecuente del producto).

El ciclo enfriador concreto se desprende de la tabla que sigue:

GAMA DE TEMPERATURAS

Grosor máximo de la pared	Aumento	Espera	Reducción de las temperaturas		
	20–550 °C	560 °C	560–490 °C	490–440 °C	440–40 °C
3mm	140 °C/min	5 °C/min	14 °C/min	28 °C/min	140 °C/min
6mm	30 °C/min	10 °C/min	3 °C/min	6 °C/min	30 °C/min
9mm	15 °C/min	18 °C/min	1,5 °C/min	3 °C/min	15 °C/min
12mm	8 °C/min	30 °C/min	0,6 °C/min	1,6 °C/min	8 °C/min

PROPIEDADES ÓPTICAS DEL VIDRIO SIMAX

Vidrio SIMAX – transparente y límpido – no ostenta absorción sustancial alguna en la parte visible del espectro.
La penetrabilidad de los rayos ultravioletas permite aprovechar los productos de vidrio SIMAX para las reacciones fotoquímicas.

Índice de ruptura («λ» = 587,6 nm) «n_d»	1.473
Constante fotoelástica (DIN 52314) «K»	$4{,}0.10^{-6}\ mm^2.N^{-1}$

PENETRABILIDAD DE LA LUZ

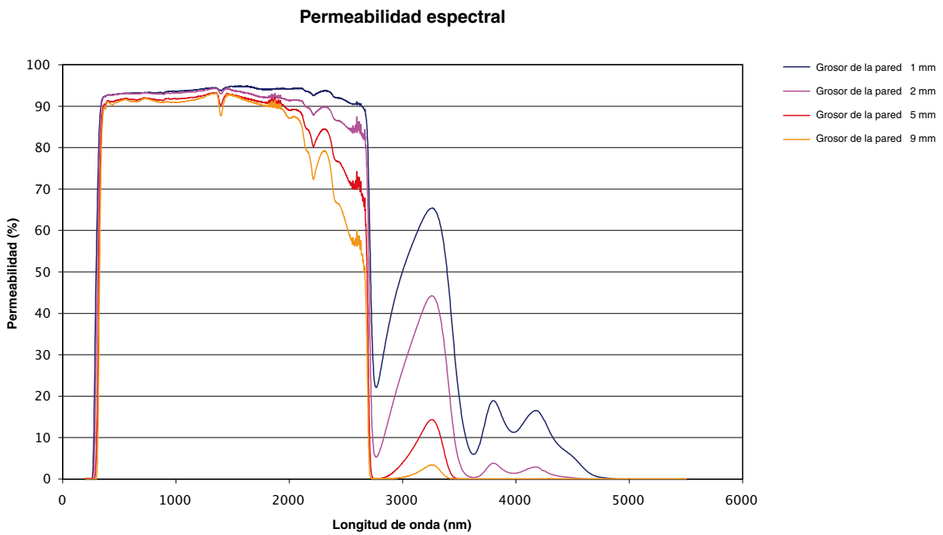

PROPIEDADES ELÉCTRICAS DEL VIDRIO SIMAX

Si las temperaturas contemporáneas son de carácter corriente, el vidrio SIMAX funciona como materia inconductible (aislante).

- Resistencia específica en el ambiente resistente a la humedad (20°C); supera el valor de 10^{13}–10^{15} Ω.cm
- Permitividad «ε» (20 °C, 1 MHz) 4.6
- Ángulo de pérdidas «tg δ» (20 °C, 1 MHz) 4,9 . 10^{-3}

Las pérdidas dieléctricas crecen muy rápidamente en función de la temperatura creciente y varían en función de la frecuencia.

COMPLEMENTOS DE PLÁSTICO

Los productos de vidrio SIMAX se complementan agregando diversos elementos de plástico cuyas propiedades pueden verse en la tabla que sigue.

MATERIAS PLÁSTICAS UTILIZADAS JUNTO CON EL VIDRIO DE LABORATORIO

Materiales para accesorios de cristal de laboratorio		
Tipo	Nombre	Resistencia térmica (°C)
PE	Polietileno	de – 40 hasta + 80
PP	Polipropileno	de – 40 hasta + 140
PBT	Polibutileno tereftalato	de – 45 hasta + 180
PTFE	Politetrafluoretileno	de – 200 hasta + 260
ETFE	Etileno-tetrafluoretileno	de – 100 hasta + 180
VMQ	Caucho de silicona	de – 50 hasta + 230
NR	Caucho natural	de – 40 hasta + 70
FKM	Caucho fluorado – Viton	de – 20 hasta + 200
N.K.	Corcho natural	de – 20 hasta + 200

Resistencia química de materiales									
Grupos de substancias + 20°C	PE	PP	PBT	PTFE	ETFE	VMQ	NR	FKM	N.K.
Alcoholes	++	++	++	++	++	+	+	–	+
Aldehídos	+	+	++	++	++	+	+	–	+
Soluciones alcalinas	++	++	+/–	++	++	–	+	–	+
Ésteres	+	+	+	++	++	–	+	–	–
Éteres	–	–	+	++	++	–	–	–	+
Hidrocarburos alifáticos	–	++	++/+	++	++	–	–	++	–
Hidrocarburos aromáticos	–	+	++/+	++	++	–	–	++	–
Hidrocarburos halógenos	–	+	+	++	++	–	–	++	–
Cetonas	+	+	+/–	++	++	–	–	++	–
Ácidos diluidos o débiles	++	++	++	++	++	–	+	++	+
Ácidos fuertes	++	++	+	++	++	–	–	++	–
Ácidos de oxidación	–	+	–	++	++	–	–	+	–

++ = muy buena resistencia + = buena resistencia – = mala resistencia

PRINCIPIOS DE UTILIZACIÓN DEL VIDRIO DE LABORATORIO SIMAX

1. LIMPIEZA

El vidrio de laboratorio puede limpiarse sea a mano o bien en el lavavajilla aprovechando medios limpiadores y desinfectantes. Se recomienda lavar el vidrio antes utilizarlo por primera vez.
El vidrio de laboratorio que puede hacer contacto con las substancias infectivas tiene que lavar y esterilizarse por medio de aire caliente o de vapor. De esta manera se impide que no se agarren las impurezas y no quede dañado el vidrio por las substancias químicas adheridas.

A) Limpieza manual

a) El vidrio de laboratorio tiene que lavar y limpiarse por medio de un paño o de una esponja, mojados en el agente limpiador.
b) Evitar el empleo de medios de lavar abrasivos ya que éstos pueden rayar el vidrio.
c) Impedir el contacto de larga duración del vidrio con el ambiente alcalino a las temperaturas superiores a 70 °C a fin de no dañar eventualmente los datos impresos.

B) Eliminación de las suciedades en el lavavajilla

La limpieza del vidrio de laboratorio en los lavavajillas es más aceptable en comparación con el lavado manual. El vidrio hace contacto con el agente lavadora solamente por un intervalo relativamente corto, durante la fase de enjuague al aplicar la solución a la superficie de vidrio.

- Al colocar el vidrio en el lavavajilla es necesario prevenir roturas debidas a solicitaciones intermitentes de las piezas individuales.

2. INSTRUCCIONES DE SEGURIDAD PARA USUARIOS

- Nunca exponer el vidrio de laboratorio a cambios repentinos de la temperatura. No sacar el vidrio calentado del secadero y no colocarlo sobre la mesa de laboratorio fría o mojada. Esto vale particularmente para el vidrio de pared gruesa, tales como dispositivos de aspiración o desecadores.
- Antes de aplicar cada vez al matraz de vidrio el vacío o la presión, cerciorarse en forma visual de su perfecto estado técnico (si no lleva rayos profundos, rastros de choque, etc.). Los matraces de vidrio dañados no deben utilizarse para los trabajos bajo presión o al vacío.
- El vidrio de laboratorio expuesto a la presión o al vacío tiene que tratarse con cuidado (por ejemplo los dispositivos aspiradores o los desecadores).
- No exponer el vidrio de laboratorio a cambios bruscos de la presión.
- A fin de prevenir la tensión interior en el vidrio, no calentar los matraces al vacío o lateralmente por medio de llama libre.
- El vidrio laboratorio con fondo chato (por ejemplo los matraces de Erlenmeyer, etc.) no deben exponerse al esfuerzo de compresión.

BOTELLAS DE LABORATORIO SIMAX

Estas botellas se fabrican de vidrio al borosilicato tipo 3.3, caracterizado por las propiedades químicas sobresalientes y por la resistencia al calor elevada. Además están químicamente resistentes y estables. Después de equiparles con el anillo vaciador, elaborado de plástico, es posible evacuar con facilidad contenido líquido. Todas las botellas de una capacidad de 100ml y más cuentan con la rosca igualmente dimensionada; los elementos de cierre roscados pueden ser intercambiados.
Las botellas, sus anillos vaciadores y elementos de cierre roscado pueden ser esterilizados.

Instrucciones para la manipulación de las botellas

a) Congelación de las substancias

- La botella debe ser congelada en la posición inclinada (aprox. 45º) y llenada hasta las tres cuartas partes como máximo (dilatabilidad volumétrica).
- El límite térmico es de –40 ºC; las cubiertas y los anillos vaciadores no resisten a las temperaturas bajas.

b) Descongelación de las substancias

- La descongelación de los materiales congelados puede conseguirse sumergiendo la botella en el baño de agua (la diferencia térmica no debe superar el valor de 100 ºC). De esta manera el material congelado queda uniformemente descongelado por todas partes sin dañar la botella. La descongelación puede realizarse también procediendo lentamente desde arriba; en este caso la superficie del material primeramente vuelve a estado líquido de manera que puede alcanzarse la expansión del material tratado.

c) Esterilización

- Durante el proceso de esterilización es posible instalar el elemento de cierre sólo ligeramente sobre la botella (apretando una sola revolución de rosca). Si permanece cerrada la botella, las presiones no se compensan. Una tal diferencia de presión puede tener por consecuencia la destrucción de la botella.

d) Resistencia de compresión

- Las botellas de laboratorio no se prestan para los trabajos a ser efectuados bajo presión o al vacío.



BOUTEILLES DE LABORATOIRE ET ACCESSOIRES

FRASCOS DE LABORATORIO Y ACCESORIOS

BOUTEILLES ET ACCESSOIRES DE LABORATOIRE

Les bouteilles de réactif sont produites en verre borosilicate 3.3 SIMAX. Pour le stockage des produits sensibles à la lumière s´utilisent les bouteilles de réactif de couleur brune.

Les bouchons à vis en matière plastique de couleur bleue sont déterminés à être utilisés jusqu´ à la température maximale de service de +140 °C. Pour la température de service plus élevée – jusqu´ à 200 °C au maximum - s´utilisent les fermetures et les anneaux rouges. Pour stocker les substances agressives susceoptibles de povoir endommager les fermetures en matière plastique s´utilisent les bouteilles à rodage exact et avec un bouchon en verre. Pour stocker de grands quantités de liquides et pour leur prise sont fournis les irrigants. Les parois des bouteilles sont épaises, mais elles ne sont pas déterminées pour être utilisées pour la pression réduite ou élevée.

BOUTEILLE DE RÉACTIF S GL80

avec PP bouchon bleu et PP bague de déversement

Les bouteilles ont une échelle bien lisible et un grand champ d´étiquetage pour le contenu de l´étiquette. Une bague de déversement pour un travail propre sans égoutter. Le grand diamètre de la gorge facilite la manutention des poudres ou des substances visqueuses.
Application typique: stockage, transport de substances.

FRASCO PARA REACTIVOS CON GL80

con tapa azul de PP y anillo de vertido de PP

Los frascos tienen una graduación legible y un gran campo descriptivo para la marcación del contenido. Anillo de vertido para un trabajo limpio sin goteos. El gran diámetro de la boca facilita la manipulación con polvos o materias viscosas.
Uso típico: almacenamiento, transporte de materias.

Cat. No. 2080 M

Catalogue No. Catálogo No.	Capacité (ml) Capacidad (ml)	GL	d (mm)	h (mm)	Emballage (pcs) Embalaje (pz.)
1632414812500	500	80	94x94	139	10
1632414812940	1000	80	105x105	185	10
1632414812950	2000	80	115x115	258	10
1632414812956	5000	80	160x160	357	6

TP 1270



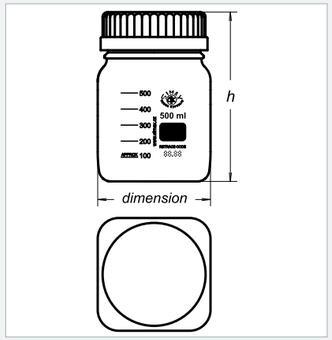

FRASCOS DE LABORATORIO Y ACCESORIOS

Los frascos para reactivos son producidos con vidrio de borosilicato 3.3 SIMAX. Los frascos para reactivos de tinte marrón están destinados para el almacenamiento de materias sensibles a la luz.

Las tapas rosca plásticas de color azul están destinadas para el uso a una temperatura max. operativa de +140°C. Las tapas y anillos de color rojo están destinadas para altas temperaturas operativas – max. hasta los 200°C. Los frascos con esmerilado exacto y tapones de vidrio están destinados para la conservación de materias agresivas que pudieran dañar las tapas de plástico. Para el almacenamiento de mayores cantidades y colección de líquidos se suministran barriles de vidrio - irrigadores. Los frascos tienen paredes gruesas pero no están hechos para el uso con baja o alta presión.

BOUTEILLE DE RÉACTIF S GL 80

avec PP bouchon bleu et PP bague de déversement

Les bouteilles ont une échelle bien lisible et un grand champ d´étiquetage pour le contenu de l´étiquette. Bague de déversement pour un travail propre sans égoutter. Le grand diamètre facilite la manutention des poudres ou des substances visqueuses. La couleur brune assure la protection des substances sensibles à la lumière.
Application typique: stockage, transport des substances sensibles à la lumière.

FRASCO PARA REACTIVOS CON GL80

con tapa azul de PP y anillo de vertido de PP

Los frascos tienen una graduación legible y un gran campo descriptivo para la marcación del contenido. Anillo de vertido antigoteo para un trabajo limpio sin goteos. El gran diámetro de la boca facilita la manipulación con polvos o materias viscosas. El tinte marrón garantiza la protección de las materias sensibles a la luz.
Uso típico: almacenamiento, transporte de materias sensibles a la luz.

Cat. No. 2080 M/H

Catalogue No. Catálogo No.	Capacité (ml) Capacidad (ml)	GL	d (mm)	h (mm)	Emballage (pcs) Embalaje (pz.)
1632414825500	500	80	94x94	139	10
1632414825940	1000	80	105x105	185	10
1632414825950	2000	80	115x115	258	10
1632414825956	5000	80	160x160	357	6

TP 1270



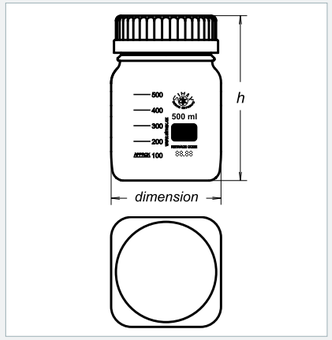



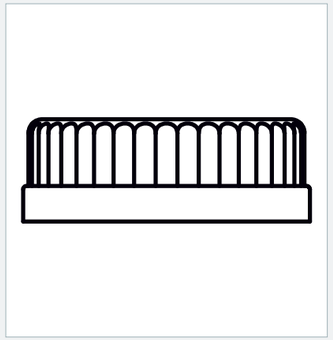



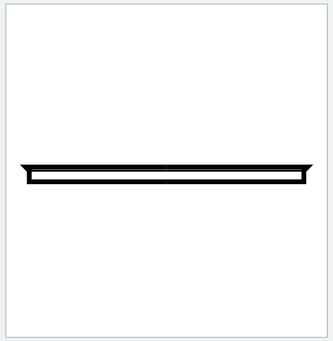

BOUCHON À VIS GL 80

Bouchon en matière plastique (bleu) GL 80. Température de service maximale +140°C.

TAPA ROSCA GL 80

Tapa de plástico (azul) GL 80. Temperatura operativa máxima +140°C

Cat. No. 2080 UPP

Catalogue No. Catálogo No.	Couleur Color	GL	Emballage (pcs) Embalaje (pz.)
9180002271	bleue/azul	80	1

BAGUE DE DÉVERSEMENT GL 80

ANILLO DE VERTIDO GL 80

Cat. No. 2080 KPP

Catalogue No. Catálogo No.	Couleur Color	GL	Emballage (pcs) Embalaje (pz.)
9180002272	bleue/azul	80	1

BOUTEILLE DE RÉACTIF

avec PP bouchon bleu et PP bague de déversement

Les bouteilles ont une échelle bien lisible et un grand champ d´étiquetage pour le contenu de l´étiquette. Bague de déversement pour un travail propre sans égoutter.
Application typiquue: stockage, transport des substances.

FRASCO PARA REACTIVOS CON GL80

con tapa azul de PP y anillo de vertido de PP

Los frascos tienen una graduación legible y un gran campo descriptivo para la marcación del contenido. Anillo de vertido para un trabajo limpio sin goteos. El gran diámetro de la boca facilita la manipulación con polvos o materias viscosas. Uso típico: almacenamiento, transporte de materias.

Cat. No. 2070 M

Catalogue No. Catálogo No.	Capacité (ml) Capacidad (ml)	GL	d (mm)	h (mm)	Emballage (pcs) Embalaje (pz.)
1632414501050	50	32	46	91	10
1632414321100	100	45	56	105	10
1632414321250	250	45	70	143	10
1632414321500	500	45	86	181	10
1632414321940	1000	45	101	230	10
1632414321950	2000	45	136	265	10
1632414321954	3800	45	160	320	4
1632414321956	5000	45	181	336	6
1632414321966	10000	45	227	416	1
1632414321968	20000	45	288	512	1

NEW

TP 1270 | ISO 4796-1

NOTES / NOTAS



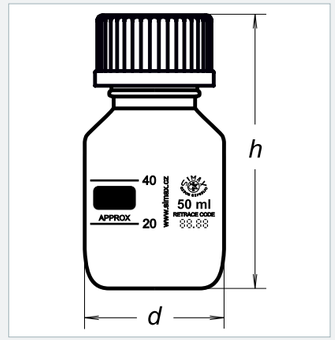



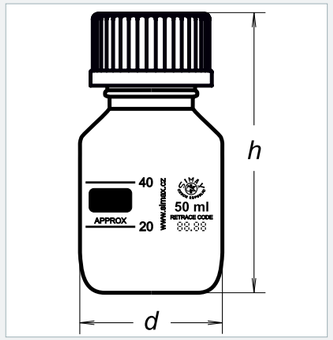

BOUTEILLE DE RÉACTIF

brune, avec PP bouchon bleu et PP bague de déversement

Les bouteilles ont une échelle bien lisible et un grand champ d´étiquetage pour le contenu de l´étiquette. Bague de déversement pour un travail propre sans égoutter.
Application typique: stockage, transport des substances sensibles à la lumière.

FRASCO PARA REACTIVOS

marrón, con tapa de PP y anillo de vertido de PP

Los frascos tienen una graduación legible y un gan campo descriptivo para la marcación del contenido. Anillo de vertido para un trabajo limpio sin goteos.
Uso típico: almacenamiento, transporte de materias sensibles a la luz.

Cat. No. 2070 H

Catalogue No. Catálogo No.	Capacité (ml) Capacidad (ml)	GL	d (mm)	h (mm)	Emballage (pcs) Embalaje (pz.)
1632414511050	50	32	46	91	10
1632414345100	100	45	56	105	10
1632414345250	250	45	70	143	10
1632414345500	500	45	86	181	10
1632414345940	1000	45	101	230	10
1632414345950	2000	45	136	265	10
NEW 1632414345954	3800	45	160	320	4
1632414345956	5000	45	181	336	6
1632414345966	10000	45	227	416	1
1632414345967	15000	45	268	453	1
1632414345968	20000	45	288	512	1
1632414345969	25000	45	315	556	1

TP 1270 | ISO 4796-1

NOTES / NOTAS

BOUTEILLE DE RÉACTIF S GL 45

avec PP bouchon rouge et PP bague de déversement

FRASCO PARA REACTIVOS CON GL 45

con tapa roja de PP anillo de vertido de PP

Cat. No. 2070 R

Catalogue No. Catálogo No.	Capacité (ml) Capacidad (ml)	GL	d (mm)	h (mm)	Emballage (pcs) Embalaje (pz.)
1632414321101	100	45	56	105	10
1632414321251	250	45	70	143	10
1632414321501	500	45	86	181	10
1632414321941	1000	45	101	230	10
1632414321951	2000	45	136	265	10
NEW 1632414321955	3800	45	160	320	4
1632414321957	5000	45	181	336	6
1632414321967	10000	45	227	416	1
1632414321969	20000	45	288	512	1

TP 1270 | ISO 4796-1

BOUCHON À VIS

Bouchon en matière plastique (bleu). Température de service maximale +140°C.

TAPA ROSCA

Tapa de plástico (azul) GL 80.
Temperatura operativa máxima +140°C

Cat. No. 2070 UPP

Catalogue No. Catálogo No.	Couleur Color	GL	Emballage (pcs) Embalaje (pz.)
9180002279	bleue/**azul**	32	1
9180001452	bleue/**azul**	45	1
9180001451	rouge/**roja**	45	1







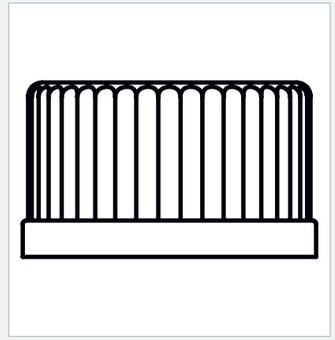







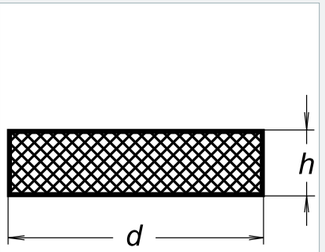

BAGUE DE DÉVERSEMENT ANILLO DE VERTIDO

Cat. No. 2070 KPP

Catalogue No. Catálogo No.	Couleur Color	GL	Emballage (pcs) Embalaje (pz.)
9180002280	bleue/**azul**	32	1
9180001449	bleue/**azul**	45	1
9180001447	rouge/**roja**	45	1

JOINT DU BOUCHON À VIS GL 45 JUNTA DE TAPA ROSCA GL 45

200°C, D43

Catalogue No. Catálogo No.	Emballage (pcs) Embalaje (pz.)
9180001239	1

RACCORD

En pratique, il existe beaucoup de cas de nécessité d´interconnecter des tuyaux (fabriqués par exemple en PTFE, PFA, FEP) ou des tubes (en verre, metal, matière plastique) avec les appareils munis de filetage GL (filetage en verre). Le raccordement est idéal pour ce but.

Chaque raccord est composé d´un écrou à chapeau avec un filetage GL, de trois composants intérieurs de la bague V, d´une bague conique et d´une bague d´étanchéité. Le montage est facile-il se fait à la main, on enfilent d´abord au tuyau les composants intérieurs. Ensuite, le tuyau est introduit dans la contre-pièce (par exemple celle de de la gorge de l´appareil, de la bouteille) et l´écrou doit être serré.L´écrou serre la bague d´étanchement et celle conique dans la contre-pièce. En même temps, la bague V est comprimée et le tuyau est juste raccordé. La connexion est absolument étanche et applicable sous vide. Les joints de laboratoire GL14, GL18 et GL25 supportent les pressions jusqu´à 10 bar à la température ambiante.

ENROSCADO

En la práctica existen muchos casos donde es necesario conectar tuberías (por ej. de PTFE, PFA, FEP) o tubos (de vidrio, metal, plástico) con aparatos con rosca GL (rosca de vidrio). Para estos casos el enroscado es ideal.

Cada enroscado está compuesto de una tuerca con enroscado GL, tres piezas internas - anillo en V, anillo cónico y anillo de junta. El montaje a mano es sencillo: primero se ponen en la tubería las partes internas. Luego la tubería se intruduce en la contrapieza (por ej. el cuello del equipo, frascos) y la tuerca se ajusta. La tuerca presiona los anillos cónico y de junta a la contrapieza. Al mismo tiempo se presiona el anillo en V y la tubería queda hermeticamente unida. La junta es absolutamente hermética y utiilizable para el vacío. En temperatura ambiente las juntas de laboratorio GL 14, GL 18 y GL 25 soportan, presiones de hasta 10 bar.

BOUTEILLES DE LABORATOIRE
ET ACCESSOIRES
FRASCOS DE LABORATORIO
YACCESORIOS



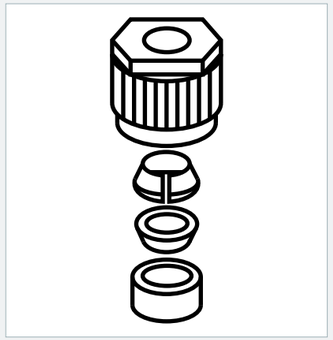

RACCORD

L´écrou à chapeau rouge en ETFE renforcé avec des fibres de verre,composants intérieurs- bague V (ETFE), bague conique et celle d´étanchéité (les deux en PTFE) et bague O (pour le tuyau de diamètre inférieur à 3mm. elle n´est pas en contact avec un agent).
Résistance chimique assez bonne, approprié pour les températures de -50°C à +150°C.

ENROSCADO

Tuerca roja de ETFE reforzado con fibra de vidrio, partes internas anillo en V (ETFE) anillos cónico y de junta (ambos de PTFE) y anillo O (para tubería de diámetro menor a 3mm, no está en contacto con el medio).
Muy buena resistencia química, apto para temperaturas de -50 °C a +150 °C.

NEW

Catalogue No. Catálogo No.	Pour tubes O.D. Para tubos	Filetage GL Rosca GL	Emballage (pcs) Embalaje (pz.)
N555D593-02	(1/32") 0,8	14	1
N555D593-04	1.0	14	1
N555D593-06	(1/16") 1,6	14	1
N555D593-26	(1/16") 1,6	18	1
N555D593-10	2.0	14	1
N555D593-30	2.0	18	1
N555D593-12	2.4	14	1
N555D590-02	3.0	14	1
N555D590-10	3.0	18	1
N555D590-08	(1/8") 3,2	14	1
N555D590-20	(1/8") 3,2	18	1
N555D590-04	4.0	14	1
N555D590-12	4.0	18	1
N555D590-06	6.0	14	1
N555D590-14	6.0	18	1
N555D590-62	(1/4") 6,35	14	1
N555D590-16	8.0	18	1
N555D590-18	10.0	18	1

BOUTEILLES DE LABORATOIRE
ET ACCESSOIRES
FRASCOS DE LABORATORIO
Y ACCESORIOS

RACCORD

Raccords et raccords filetés GL pour les tuyaux rigides ou pour les tubes en verre, metal ou matière plastique. Fixation des sondes, des thermomètres, tubes ou câbles dans les récipients de réaction. idéal pour un milieu agressif (avec des vapeurs agressives).
L´écrou vert à chapeau en PP pour le filetage d´une bouteille GL 45 et un corps en PP. Le diamètre extérieur maximal du tube introduit est de 8,5mm. Résistance chimique limitée, pour les températures de service jusqu´à 110°C.
Application: évacuation ou alimentation des fluides. Introduction d´un tuyau, des tubes ou des sondes dans les récipients.

ENROSCADO

Enroscados y accesorios con roscas GL para tuberías duras o tuberías de vidrio, metal o plástico. Fijación de sondas, termómetros, conductos o cables en recipientes de reacción. Ideal para ambientes agresivos (con vapores agresivos).
Tuerca verde de PP para rosca de frasco GL 45 y sólidos de PP. Diámetro máximo exterior del conducto insertado 8,5mm. Resistencia química limitada, para temperaturas de trabajo hasta los +110 °C.
Uso: descarga o carga de líquidos. Introducción de la tubería, tubos o sondas a recipientes.

NEW

Catalogue No. Catálogo No.	Cous GL Cuello	Code	Emballage (pcs) Embalaje (pz.)
N555D612-08	2 x 14	D 612-08	1
N555D613-08	3 x 14	D 613-08	1



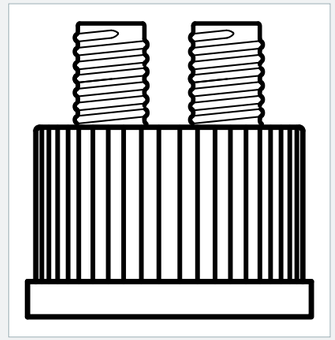

BOUCHON À VIS

avec 2 boucles pour les flexibles.

Bouchon vert en matière plastique en PP pour le filetage de la bouteille GL 15 et un corps à boucles pour les flexibles en PP. Boucles courbes sur la face supérieure, boucles droit sur la face inférieure. Résistance chimique limitée, pour les températures de service jusqu´à +110°C.
Application: refoulement ou alimentation des fluides.Pour les flexibles˝(en Vitron, Tygon, silicone).

TAPA ROSCA

con dos olivas para manguera

Tapa plástica verde de PP para rosca de frasco GL 45 y sólido con olivas para mangueras de PP. Olivas corvas en la parte superior y rectas en la parte inferior. Resistencia química limitada, para temperaturas de trabajo hasta +110°C.
Uso: carga o descarga de líquidos. Para mangueras (de Vitron, Tygon, silicón)



NEW

Catalogue No. Catálogo No.	Nombre de connecteurs de tuyau Número de conectores	Pour tubes I.D. Para tubos	Calibre de connecteurs de tuyau Diámetro del conector	Code	Emballage (pcs) Embalaje (pz.)
N555D800-24	2	6–9	6	D 800-24	1
N555D800-36	3	6–9	6	D 800-36	1
N555D800-48	2	7–11	7	D 800-48	1

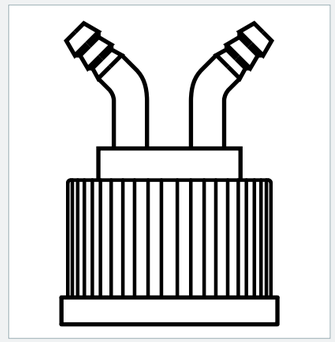



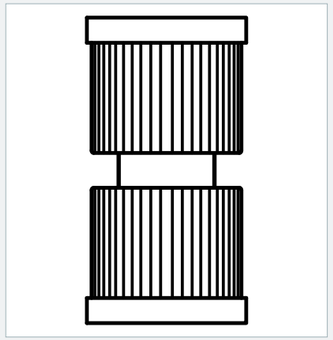





JOINT DE VIS EN PBT

Deux bouchons à vis en PBTP (+180°C) filetés GL et PTFE/FPM avec l´étanchement.
Joint en PTFE. L´agent n´est en contact qu´avec PTFE. Pour joindre deux filetages GL de même diamètre.

JUNTA DE ROSCA DE PBT

Dos tapas rosca de PBTP (+180°C) con filete GL y junta PTFE/FPM.
Conexión de PTFE. El medio está en contacto solo con el PTFE. Para la unión de dos filetes GL del mismo diámetro.

NEW

Catalogue No. Catálogo No.	Pour filetage GL Para rosca GL	Longueur : à partir de Longitud desde	Code	Emballage (pcs) Embalaje (pz.)
N555H901-01	14	15	H 901-01	1
N555H901-02	18	17	H 901-02	1
N555H901-03	25	22	H 901-03	1
N555H901-04	32	22	H 901-04	1
N555H901-05	45	23	H 901-05	1

BOUTEILLE DE RÉACTIF PLASTIFIÉE

pPU-polyuréthane

Avec un champ d´étiquetage bien lisible. Température de service du recouvrement plastique varie entre -30°C à +135°C (instructions pour un autoclavage voir p. 217). Le revêtement protège contre le grattage et la rupture et il est idéal pour le transport et le stockage des agents dangéreux et protège contre la lumière jusqu´à environ 380 nm de longueur d´onde. La haute perméabilité aux micro-ondes.
Application typique: le stockage, le transport et la manutention sécurisée des substances dangéreux ou précieuses.

FRASCO PARA REACTIVOS CON FORRO PLÁSTICO

PU - poliuretano

Con campo descriptivo legible para la marcación. Temperatura operativa del forro de plástico desde -30 °C hasta +135 °C (instrucciones para la autoclaveación véase la pag. 217). El forro protege contra arañados y reventones y es ideal para el transporte y almacenamiento de medios peligrosos y protege contra la luz hasta los cca 380 nm de longitud de onda. Alta permeabilización para microondas.
Uso típico: almacenamiento y manipulación segura de materias peligrosas o valiosas.

Cat. No. 2070 NEW

Catalogue No. Catálogo No.	Capacité (ml) Capacidad (ml)	GL	d (mm)	h (mm)	Emballage (pcs) Embalaje (pz.)
1632414910100	100	45	56	105	10
1632414910250	250	45	70	143	10
1632414910500	500	45	86	181	10
1632414910940	1000	45	101	230	10
1632414910950	2000	45	136	256	10

BOUTEILLE DE PRESSION DE RÉACTIF

-1/+1,5 bar

Les bouteilles ont une échelle bien lisible et un grand champ d´étiquetage pour désigner le continu. La forme modifiée de la bouteille est résistante même à la pression de -1 à +1,5 bar. Lors de la charge de compression la résistance au changement de température touche à 30 K et la température max. de service +140°C. L´échelle bleue pour distinguer d´une bouteille de laboratoire normale. Possibilité de fourniture même en couleur brune.
Application typique: travaux sans danger ou sous vide, prise des échantillons sous pression. stockage des substances formant des gaz.

FRASCO A PRESIÓN PARA REACTIVOS

-1/+1,5 BAR

Los frascos tienen una graduación legible y un gran campo descriptivo para la marcación del contenido. La forma modificada del frasco resiste presiones de -1 hasta +1,5 bar. Durante la carga de presión vale: resistencia a los cambios de calor hasta los 30 K y max. temperatura operativa + 140°C. Con graduación azul para la diferenciación de frascos de laboratorio comunes. Se puede sumistrar también en color marrón.
Uso típico: trabajo seguro bajo presión o en vacío, colección de muestras bajo presión, conservación de materias formadoras de gases.

Cat. No. 2070 T NEW

Catalogue No. Catálogo No.	Capacité (ml) Capacidad (ml)	GL	d (mm)	h (mm)	Emballage (pcs) Embalaje (pz.)
1632414491940	1000	45	108	236	10
1632414491950	2000	45	143	266	6

NOTES / NOTAS



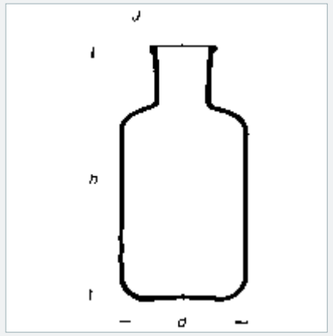

BOUTEILLE DE STOCKAGE

pour un sérum sous forme d´injection

Avec un col rodé exact et un bouchon en verre.
Application typique: stockage des fluides y compris ceux agressifs.

FRASCO DE RESERVA

para sueros de inyección

Con boca exactamente esmerilada y tapón de vidrio.
Uso típico: almacenamiento de líquidos incluidos líquidos agresivos.

Cat. No. 3125

Catalogue No. Catálogo No.	Capacité (ml) Capacidad (ml)	d (mm)	h (mm)	SJ	Emballage (pcs) Embalaje (pz.)
1632511101250	250	68	145	34/35	10
1632511101500	500	83	165	34/35	10
1632511101940	1000	105	197	34/35	10
1632511101950	2000	125	257	34/35	3
1632511101956	5000	178	305	34/35	2
1632511101966	10000	220	385	34/35	1
1632511101968	20000	286	470	60/46	1



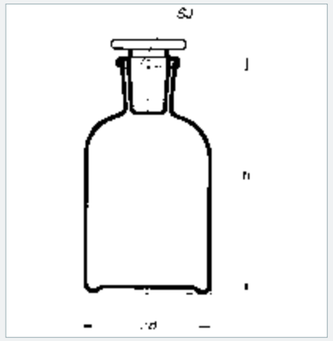

BOUTEILLE DE RÉACTIF À COL ÉTROIT

à bouchon rodé, SIMAX - blanche

Avec un col rodé et un bouchon en verre.
Application typique: stockage des fluides y compris ceux agressifs

FRASCO PARA REACTIVOS CON BOCA ESTRECHA

con tapón esmerilado SIMAX – blanco

Con boca exactamente esmerilada y tapón de vidrio.
Uso típico: almacenamiento de líquidos incluidos líquidos agresivos.

Cat. No. 2002 B

Catalogue No. Catálogo No.	Capacité (ml) Capacidad (ml)	d (mm)	h (mm)	SJ	Emballage (pcs) Embalaje (pz.)
1632414142956	5000	181	325	45/40	3
1632414142966	10000	227	403	60/46	1

PN 70 0040



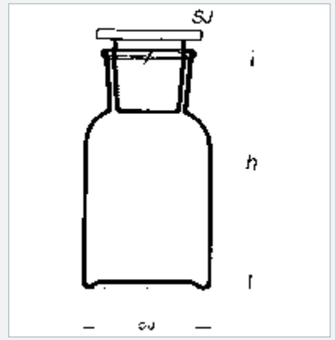

BOUTEILLE DE RÉACTIF À COL LARGE

avec un bouchon rodé, SIMAX - blanche

Avec un col rodé exact et un bouchon en verre.
Application typique: stockage des soubstances sous forme de poudre ou sous forme granulée.

FRASCO PARA REACTIVOS DE BOCA ANCHA

Con tapón esmerilado SIMAX – blanco

Con boca exactamente esmerilada y tapón de vidrio.
Uso típico: almacenamiento de materias en polvo y granuladas.

Cat. No. 2006 B

Catalogue No. Catálogo No.	Capacité (ml) Capacidad (ml)	d (mm)	h (mm)	SJ	Emballage (pcs) Embalaje (pz.)
1632414144956	5000	181	338	85/55	3
1632414144966	10000	227	408	85/55	1

PN 70 0040



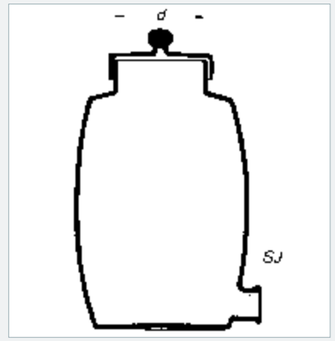

IRRIGANT À BARILLET AVEC COUVERCLE ET TUBE AU FOND

Irrigant est muni d´un col avec rodage standardisé au fond.

IRRIGADOR - BARRIL CON TAPA Y TUBO EN EL FONDO

El irrigador está provisto de una boca con esmerilado estándar en el fondo.

Cat. No. 827

Catalogue No. Catálogo No.	Capacité (ml) Capacidad (ml)	d (mm)	SJ	Emballage (pcs) Embalaje (pz.)
1632415603952	3000	100	29/32	1
1632415603956	5000	100	29/32	1
1632415603966	10000	127	29/32	1
1632415603968	20000	160	29/32	1

PN 70 0531



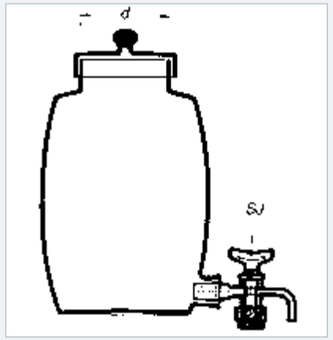

IRRIGANT SOUS FORME D´UN TONNELET AVEC COUVERCLE

avec une vanne et un tube au fond

Irrigant muni d´un col à rodage standardisé au fond et d´une vanne pour une prise des fluides

IRRIGADOR - BARRIL CON TAPA

con grifo y tubo en el fondo

El irrigador está provisto de una boca con esmerilado estándar en el fondo y grifo para la colección de líquidos.

Cat. No. 827 R

Catalogue No. Catálogo No.	Capacité (ml) Capacidad (ml)	d (mm)	SJ	Emballage (pcs) Embalaje (pz.)
1632415623952	3000	100	29/32	1
1632415623956	5000	100	29/32	1
1632415623966	10000	127	29/32	1
1632415623968	20000	160	29/32	1

PN 70 0531



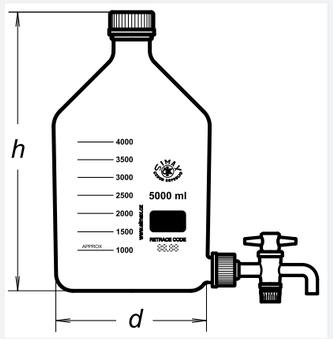

BOUTEILLE DE RÉACTIF

robinet de vidange GL32 + soupape PTFE

La bouteille de vidange à égout GL32 et à robinet PTFE est appropriée comme un réservoir de fluides.
Application typique: dosage des fluides.

FRASCO PARA REACTIVOS

con drenaje GL 32 + grifo PTFE

El frasco para reactivos con desagüe GL32 y grifo PTFE es adecuado como recipiente de reserva para líquidos.
Uso típico: dosificación de líquidos

Cat. No. 2070 V NEW

Catalogue No. Catálogo No.	Capacité (ml) Capacidad (ml)	d (mm)	h (mm)	Robinet No. Grifo n.	Emballage (pcs) Embalaje (pz.)
1632414900940	1000	101	230	2	12
1632414900950	2000	136	265	2	8
1632414900956	5000	181	336	4	6
1632414900966	10000	227	416	4	1

BOUTEILLE DE RÉACTIF POUR LES BESOINS QUOTIDIENS

col large, claire

Col large approprié pour la manutention des poudres et fluides visqueux.
Application typique: stockage et transport des substances.

FRASCO PARA REACTIVOS PARA USO COMÚN

con boca ancha, transparente

Boca ancha adecuada para el trabajo con con polvos y líquidos viscosos.
Uso típico: almacenamiento y transporte de materias.

SODO GLASS

Cat. No. 2014 B

Catalogue No. Catálogo No.	Capacité (ml) Capacidad (ml)	d (mm)	h (mm)	SJ	Emballage (pcs) Embalaje (pz.)
N555414127050	50	41.5	76	24/20	48
N555414127100	100	51.5	95	29/22	48
N555414127250	250	69	128	34/24	30
N555414127500	500	85	162	45/27	9
N555414127940	1000	106.5	197	60/46	12



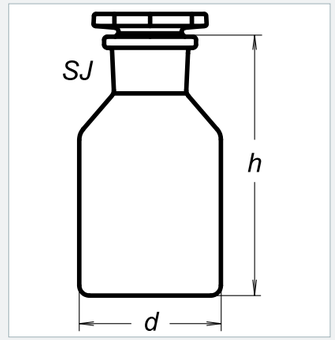

BOUTEILLE DE RÉACTIF POUR LES BESOINS QUOTIDIENS

col large, brune

Couleur brune garantit la protection des substances sensibles à la lumière. Le col large est approprié pour la manutention des poudres et des fluides visqueux.
Application typique: stockage et transport des substances sensibles à la lumière.

FRASCO PARA REACTIVOS PARA USO COMÚN

con boca ancha, marrón

El tinte marrón garantiza la protección de materias sensibles a la luz. Boca ancha adecuada para el trabajo con con polvos y líquidos viscosos.
Uso típico: almacenamiento y transporte de materias sensibles a la luz

SODO GLASS

Cat. No. 2014 H

Catalogue No. Catálogo No.	Capacité (ml) Capacidad (ml)	d (mm)	h (mm)	SJ	Emballage (pcs) Embalaje (pz.)
N555414227050	50	41.5	76	24/20	48
N555414227100	100	51.5	95	29/22	48
N555414227250	250	69	128	34/24	30
N555414227500	500	85	162	45/27	9
N555414227940	1000	106.5	197	60/46	12
N555414227950	2000	133	248	60/46	6



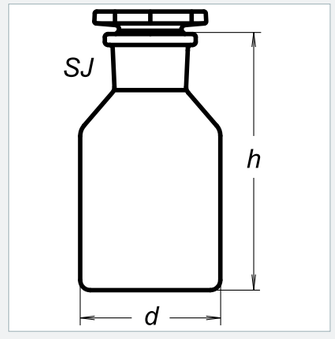



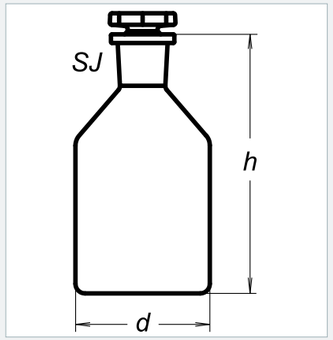



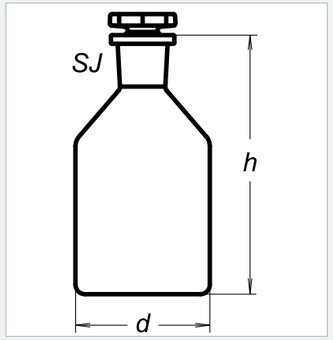

BOUTEILLE DE RÉACTIF POUR LES BESOINS QUOTIDIENS

col étroit, claire

Application typique: stockage et transport des fluides.

FRASCO PARA REACTIVOS PARA USO COMÚN

con boca estrecha, transparente

Uso típico: almacenamiento y transporte de líquidos.

SODO GLASS

Cat. No. 2010 B

Catalogue No. Catálogo No.	Capacité (ml) Capacidad (ml)	d (mm)	h (mm)	SJ	Emballage (pcs) Embalaje (pz.)
N555414126050	50	41.5	77	14/15	48
N555414126100	100	51.5	103	14/23	48
N555414126250	250	69	131	19/26	30
N555414126500	500	85	163	24/29	9
N555414126940	1000	106.5	199	29/32	12
N555414126950	2000	133	245	29/32	6

BOUTEILLE DE RÉACTIF POUR LES BESOINS QUOTIDIENS

col étroit, brune

La couleur brune garantit la protection des substances sensibles à la lumière.
Application typique: stockage et transport des fluides sensibles à la lumière.

FRASCO PARA REACTIVOS PARA USO COMÚN

con boca estrecha, marrón

El tinte marrón garantiza la protección de materias sensibles a la luz.
Uso típico: almacenamiento y transporte de líquidos sensibles a la luz.

SODO GLASS

Cat. No. 2010 H

Catalogue No. Catálogo No.	Capacité (ml) Capacidad (ml)	d (mm)	h (mm)	SJ	Emballage (pcs) Embalaje (pz.)
N555414226050	50	41.5	77	14/15	48
N555414226100	100	51.5	103	14/23	48
N555414226250	250	69	131	19/26	30
N555414226500	500	85	163	24/29	9
N555414226940	1000	106.5	199	29/32	12
N555414226950	2000	133	245	29/32	6

APPAREIL DOSEUR

Cet appareil doseur pour les bouteilles s´applique dans les laboratoires de diagnostic in-Vitro pour le dosage sûr et exact des agents et produits chimiques à partir des bouteilles.

DOSIFICADOR

Este dosificador para frascos se usa en laboratorios diagnósticos In-Vitro para la dosificación segura y precisa de agentes y sustancias químicas de los frascos.

NEW

Catalogue No. Catálogo No.	Gamme des volumes (ml) Amplitud de volúmenes (ml)	Partage (ml) División (ml)	Exactitude (+-ml) Precisión (+-)		GL	Emballage (pcs) Embalaje (pz.)
N555439000002	0,25–2,5	0.05	0.60	0.02	32	1
N555439000005	0,5–5	0.10	0.50	0.03	32	1
N555439000010	1–10	0.20	0.50	0.05	32	1
N555439000030	2,5–30	0.50	0.50	0.15	45	1
N555439000060	5–60	1.00	0.50	0.30	45	1
N555439000100	10–100	2.00	0.50	0.50	45	1

NOTES / NOTAS

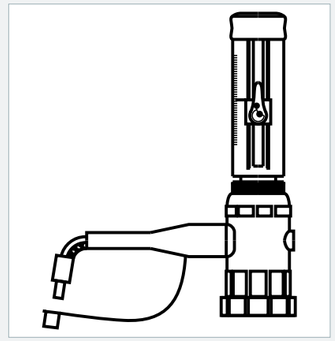

VERRE DE LABORATOIRE GÉNÉRALE

CRISTALERÍA COMÚN DE LABORATORIO

VERRE DE LABORATOIRE

Le verre de laboratoire général comprend une verre à bouillir à paroi mince avec une haute résistance aux chocs thermiques et à la haute température de fonctionnement admissible.

Ce sont des béchers de différentes formes, des fioles coniques (selon Erlenmayer),rondes, à fond plat, de minéralisation (selon Kjeldahl), de fraction, des bols de cristalisation, d´évaporation, des verre horaires. En outre, ils sont contenus dans ce chapitre les produits utilisés à la température normale, tels que cylindres de préparation et des cloches de divers modes de réalisation, pissettes, bouteilles indicatrices avec plus de cols diféremment disposés (selon Woulff), laveuses, pipettes pliante et d´autres produites nécessaires pour assembler des équipements.

CRISTALERÍA DE LABORATORIO

La cristalería común de laboratorio incluye cristales de cocción con paredes delgadas que tienen una alta resistencia contra los cambios de temperatura y una alta temperatura de trabajo permitida.

Se trata de vasos de precipitación de diferentes formas, matraces de cono (de Erlenmayer), redondas, con fondo plano, de mineralización (de Kjeldahl), de fracción, vasos de cristalización, de evaporación, vidrios de reloj. Este capítulo tambien contiene productos que se utilizan a temperatura corriente como por ejemplo cilindros para muestras y campanas de cristal de diferentes acabados, pisetas, frascos de indicación, con diferentes estructuras de cuello (según Woulff), frascos lavadores, pipetas automáticas de Kipp y otros productos necesarios para el montaje de aparatos.

BÉCHER BAS

à évier

Le bécher est plus résistant aux chocs et à la rupture.
Application typique: travaux avec contrainte mécanique plus élevée.

VASO DE PRECIPITACIÓN BAJO

con pico

El vaso de precipitación es resistente a los golpes y roturas.
Uso típico: trabajos con mayor carga mecánica.

Cat. No. 155

Catalogue No. Catálogo No.	Capacité (ml) Capacidad (ml)	d (mm)	h (mm)	Emballage (pcs) Embalaje (pz.)
1632411010005	5	22	30	10
1632411010010	10	26	35	10
1632411010025	25	34	50	10
1632411010050	50	42	60	10
1632417010100	100	50	70	10
1632417010150	150	60	80	10
1632417010250	250	70	95	10
1632417010400	400	80	110	10
1632417010600	600	90	125	10
1632417010800	800	100	135	10
1632417010940	1000	105	145	10
1632417010950	2000	130	185	4
1632411010952	3000	150	210	4
1632411010956	5000	170	270	2
1632411010966	10000*	217	350	1
1632411010968	20000*	285	430	1

* Hors de la norme
* Dimensiones fuera de la norma

PN 70 4030 | ISO 3819 | DIN 12 331 | CSN 70 4031

NOTES / NOTAS



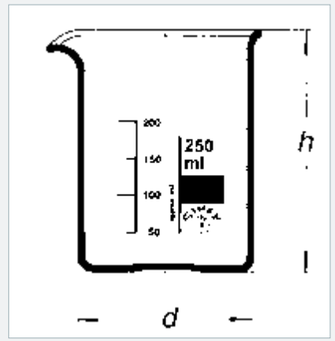



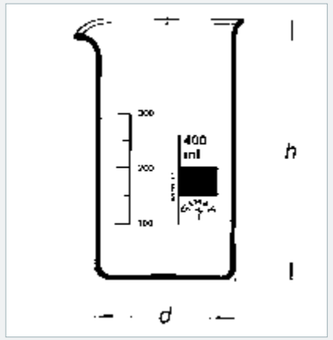

BÉCHER

haut à évier

Le bécher a un grand champ d´étiquetage pour désigner le contenu. L´évier fait possible un travail propre. L´épaisseur de parois uniforme est appropriée pour les opérations thermiques.

VASO DE PRECIPITACIÓN

alta con pico

El vaso tiene un gran campo descriptivo para la marcación del contenido. El pico posibilita un trabajo limpio. El espesor uniforme de las paredes es adecuado para operaciones de calor.

Cat. No. 153

Catalogue No. Catálogo No.	Capacité (ml) Capacidad (ml)	d (mm)	h (mm)	Emballage (pcs) Embalaje (pz.)
1632411012025	25	30	55	10
1632411012050	50	38	70	10
1632411012100	100	48	80	10
1632411012150	150	54	95	10
1632417012250	250	60	120	10
1632417012400	400	70	130	10
1632417012600	600	80	150	10
1632417012800	800	90	175	10
1632417012940	1000	95	180	10
1632417012950	2000	120	240	6
1632411012952	3000	135	280	6

PN 70 4030 | ISO 3819 | DIN 12 331 | CSN 70 4031



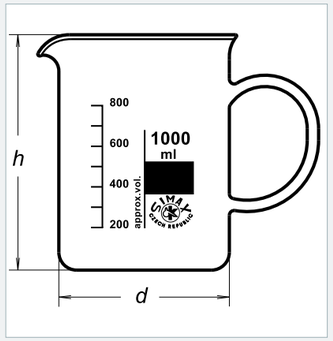

BÉCHER

bas avec poignée

Le bécher a un grand champ d´étiquetage pour désigner le contenu. L´évier fait possible un travail propre. L´épaisseur des parois uniforme est appropriée pour les opérations thermiques.

VASO DE PRECIPITACIÓN

baja con asa

El pico posibilita un trabajo limpio. El vaso tiene un gran campo descriptivo para la marcación del contenido. El pico posibilita un trabajo limpio. El espesor uniforme de las paredes es adecuado para operaciones de calor.

Cat. No. 154

Catalogue No. Catálogo No.	Capacité (ml) Capacidad (ml)	d (mm)	h (mm)	Emballage (pcs) Embalaje (pz.)
1632417011250	250	70	95	6
1632417011400	400	80	110	6
1632417011600	600	90	125	6
1632417011940	1000	105	145	2

CSN 70 4030

BÉCHER

selon Philips, forme basse

L´évier fait possible un travail propre.

VASO DE PRECIPITACIÓN

de Philips, forma baja

El pico posibilita un trabajo limpio.

Cat. No. 161

Catalogue No. Catálogo No.	Capacité (ml) Capacidad (ml)	d1 (mm)	d2 (mm)	h (mm)	Emballage (pcs) Embalaje (pz.)
1632411006150	150	57	40	91	10
1632411006250	250	68	48	110	10
1632411006500	500	88	61	145	10
1632411006940	1000	112	71	184	10

PN 70 0122



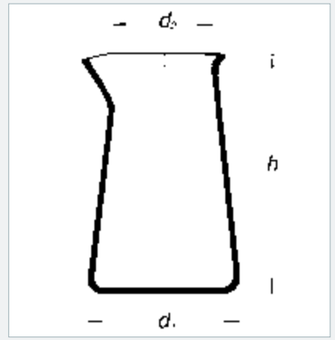

VERRE DE BATTERIE

CILINDRO CON BORDE ESMERILADO

Cat. No. 2500

Catalogue No. Catálogo No.	d (mm)	h (mm)	Emballage (pcs) Embalaje (pz.)
1632416310612	60	120	10
1632416311010	100	100	6
1632416311015	100	150	6
1632416311020	100	200	6
1632416311212	125	125	6
1632416311221	125	210	6
1632416311225	125	250	6
1632416311432	140	325	4
1632416311515	150	150	4
1632416311520	150	200	6
1632416311525	150	250	6
1632416311632	160	320	4
1632416312020	200	200	2
1632416312025	200	250	2
1632416312030	200	300	1
1632416312040	200	400	1
1632416312448	240	480	1

PN 70 0531



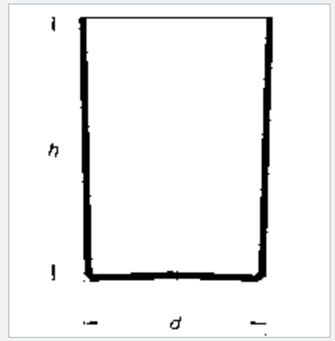



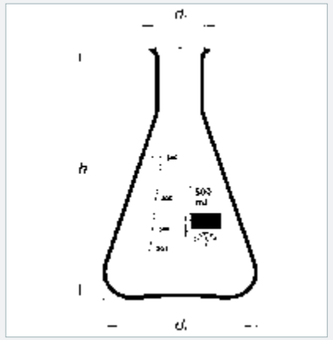

FIOLE CONIQUE

selon Erlenmayer, col étroit

La fiole a un grand champ d´étiquetage pour désigner le contenu. Elle est appropriée à mélanger les liquides. L´épaisseur des parois uniforme est appropriée pour les opérations thermiques.

MATRAZ CÓNICO

de Erlenmeyer, de boca estrecha.

El matraz tiene un gran campo descriptivo para la marcación del contenido. Es adecuado para la mezcla de líquidos. El espesor uniforme de las paredes es adecuado para operaciones de calor.

Cat. No. 24

Catalogue No. Catálogo No.	Capacité (ml) Capacidad (ml)	d1 (mm)	d2 (mm)	h (mm)	Emballage (pcs) Embalaje (pz.)
1632411119025	25	42	22	75	10
1632417119050	50	51	22	90	10
1632417119100	100	64	22	105	10
1632417119200	200*	79	34	135	10
1632417119250	250	85	34	145	10
1632417119300	300*	87	34	160	10
1632417119500	500	105	34	180	10
1632417119940	1000	131	42	220	10
1632417119950	2000	166	50	280	6
1632411119952	3000	187	50	310	6
1632411119956	5000	220	50	365	2
1632411119968	20000	610	380	370	1

PN 70 4030 | CSN 70 4039

NOTES / NOTAS

FIOLE CONIQUE

selon Erlenmeyer, col large

La fiole a un grand champ d´étiquetage pour désigner le contenu. Elle est appropriée pour mélanger des fluides. L´épaisseur des parois uniforme est appropriée pour les opérations thermiques. Le col large facilite le remplissage et le nettoyage.

MATRAZ CÓNICO

de Erlenmeyer, de boca ancha

El matraz tiene un gran campo descriptivo para la marcación del contenido. Es adecuado para la mezcla de líquidos. El espesor uniforme de las paredes es adecuado para operaciones de calor. La boca ancha facilita el llenado y limpiado.

Cat. No. 25

Catalogue No. Catálogo No.	Capacité (ml) Capacidad (ml)	d1 (mm)	d2 (mm)	h (mm)	Emballage (pcs) Embalaje (pz.)
1632411106025	25*	42	32	70	10
1632411106050	50	51	34	85	10
1632417106100	100*	64	34	110	10
1632417106200	200*	79	50	131	10
1632417106250	250	85	50	140	10
1632417106300	300*	87	50	156	10
1632417106500	500	105	50	175	10
1632417106940	1000	131	50	220	10
1632417106950	2000*	153	72	280	6

* Hors de la norme
* Dimensiones fuera de la norma

PN 70 4030 | ISO 24450 | CSN 70 4039

FIOLE CONIQUE

selon Erlenmeyer, avec filetage

La fiole a un grand champ d´étiquetage pour désigner le contenu.Le bouchon peut être PBT ou ave une membrane (échange des gaz).
Application typique: stockage des substances, préparation des milieux et cultivation.

MATRAZ CÓNICO

de Erlenmeyer, con rosca

El matraz tiene un gran campo descriptivo para la marcación del contenido. La tapa puede ser de PBT1 O con membrana2 (cambio de gases).
Uso típico: almacenamiento de sustancias, preparación de medios y cultivación.

Cat. No. 8023 C

Catalogue No. Catálogo No.	Capacité (ml) Capacidad (ml)	GL	d (mm)	h (mm)	Emballage (pcs) Embalaje (pz.)
1632426731100	100	25	64	100	10
1632426731250	250	32	85	140	10
1632426731500	500	32	105	175	10
1632426731940	1000	32	131	215	10

CSN 70 4030

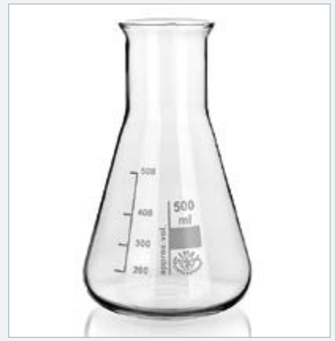

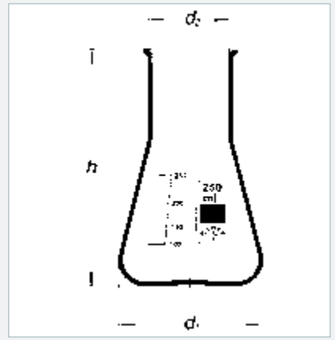

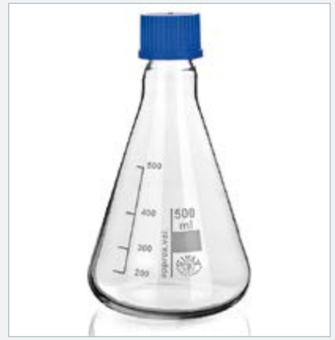

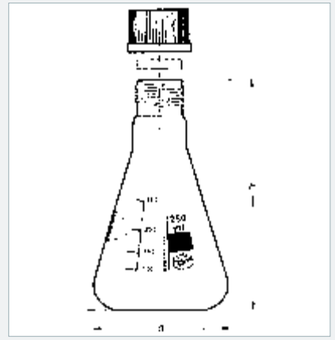



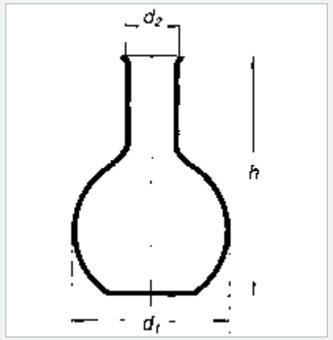



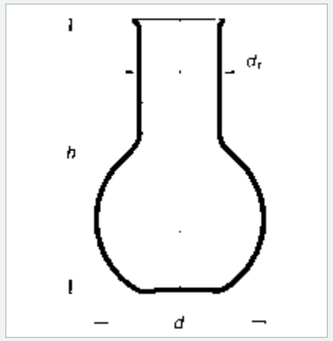

FIOLE À FOND PLAT

col étroit, bord étendant

L´épaisseur uniforme des parois de la fiole - appropriée pour les opérations thermiques.

MATRAZ ESFÉRICO CON FONDO PLANO

de boca estrecha, rebordada

El espesor uniforme de las paredes es adecuado para operaciones de calor.

Cat. No. 10

Catalogue No. Catálogo No.	Capacité (ml) Capacidad (ml)	d1 (mm)	d2 (mm)	h (mm)	Emballage (pcs) Embalaje (pz.)
1632411117050	50	51	22	100	10
1632417117100	100	64	22	110	10
1632417117250	250	85	34	140	10
1632417117500	500	105	34	170	10
1632411117940	1000	131	42	200	10
1632411117950	2000	166	50	250	6
1632411117954	4000	207	50	300	2
1632411117958	6000	236	65	340	2
1632411117966	10000	279	65	400	1

PN 70 4030 | CSN 70 4041

FIOLE DE TITRAGE

fond plat, col large, bord étendant

L´épaisseur uniforme des parois de la fiole est appropriée pour les opérations thermiques. Le col large facilite le remplissage er le déversement.

MATRAZ PARA TITULACIÓN

fondo plano, boca ancha y rebordada

El espesor uniforme de las paredes es adecuado para operaciones de calor. La boca ancha facilita el llenado y vaciado.

Cat. No. 18

Catalogue No. Catálogo No.	Capacité (ml) Capacidad (ml)	d (mm)	d1 (mm)	h (mm)	Emballage (pcs) Embalaje (pz.)
1632411103050	50	51	34	100	10
1632411103100	100	64	34	110	10
1632411103250	250	85	50	140	10
1632411103500	500	105	50	170	10
1632411103940	1000	131	50	200	10
1632411103950	2000	166	76	250	6
1632411103954	4000	207	76	300	2
1632411103958	6000	236	89	340	2
1632411103966	10000	279	89	400	1

PN 70 4030 | CSN 70 4041

FIOLE À FOND ROND

col étroit, bord étendant

L´épaisseur uniforme des parois de la fiole est appropriée pour les opérations thermiques. Chauffage uniforme du contenu.

MATRAZ CON FONDO REDONDO

de boca estrecha, rebordada

El espesor uniforme de las paredes es adecuado para operaciones de calor. Calentamiento uniforme del contenido.

Cat. No. 15

Catalogue No. Catálogo No.	Capacité (ml) Capacidad (ml)	d1 (mm)	d2 (mm)	h (mm)	Emballage (pcs) Embalaje (pz.)
1632411205050	50	51	22	105	10
1632411205100	100	64	22	115	10
1632411205250	250	85	34	145	10
1632411205500	500	105	34	175	10
1632411205940	1000	131	42	210	10
1632411205950	2000	166	50	260	6
1632411205954	4000	207	50	315	2
1632411205956	5000*	222	65	330	2
1632411205958	6000	236	65	355	2
1632411205966	10000	279	65	420	1
1632411205968	20000	345	80	500	1

* Hors de la norme
* Dimensiones fuera de la norma

PN 70 4030 | CSN 70 4041

NOTES / NOTAS



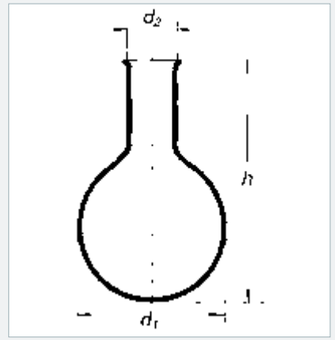



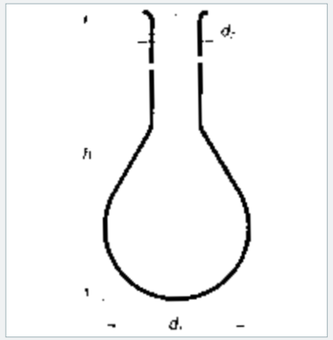

FIOLE DE MINÉRALISATION

selon Kjeldahl

La forme rend possible le chauffage uniforme. Le col long et étroit limite la montée du contenu.
Application typique: détermination de l´azote dans les substances organiques.

MATRAZ DE MINERALIZACIÓN

de Kjeldahl

Su forma posibilita un calentamiento uniforme. Su cuello largo y estrecho limita el reboso del contenido.
Uso típico: determinación del nitrógeno en materias orgánicas.

Cat. No. 51

Catalogue No. Catálogo No.	Capacité (ml) Capacidad (ml)	d1 (mm)	d2 (mm)	h (mm)	Emballage (pcs) Embalaje (pz.)
1632411210050	50	49	22	200	10
1632411210100	100	60	34	200	10
1632411210250	250	81	34	270	10
1632411210500	500	101	34	300	10
1632411210940	1000	126	34	350	7

PN 70 4049 | CSN 70 4030



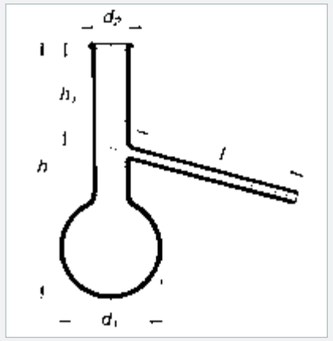

FIOLE DE FRACTION

avec le tube fondu en dessous

L´épaisseur uniforme des parois de la fiole est appropriée pour les opérations thermiques.

MATRAZ DE FRACCIÓN

con tubo fundido en el fondo

El espesor uniforme de las paredes es adecuado para operaciones de calor.

Cat. No. 41 A

Catalogue No. Catálogo No.	Capacité Capacidad (ml)	h (mm)	h1 (mm)	d1 (mm)	d2 (mm)	l (mm)	Emballage (pcs) Embalaje (pz.)
1632425220025	25	110	46	41	22	200	10
1632425220050	50	120	46	51	22	200	10
1632425220100	100	150	58	64	22	200	10
1632425220250	250	200	76	85	34	200	10
1632425220500	500	250	96	105	34	200	5
1632425220940	1000	300	112	131	34	250	5

FIOLE DE FRACTION

avec le tube fondu en dessous

L´épaisseur uniforme de la fiole est appropriée pour les opérations thermiques.

MATRAZ DE FRACCIÓN

con tubo fundido en el centro

El espesor uniforme de las paredes es adecuado para operaciones de calor.

Cat. No. 41 B

Catalogue No. Catálogo No.	Capacité Capacidad (ml)	h (mm)	h1 (mm)	d1 (mm)	d2 (mm)	l (mm)	Emballage (pcs) Embalaje (pz.)
1632425221025	25	110	35	41	22	200	10
1632425221050	50	120	35	51	22	200	10
1632425221100	100	150	44	64	22	200	10
1632425221250	250	200	57	85	34	200	10
1632425221500	500	250	72	105	34	200	5
1632425221940	1000	300	84	131	34	250	5



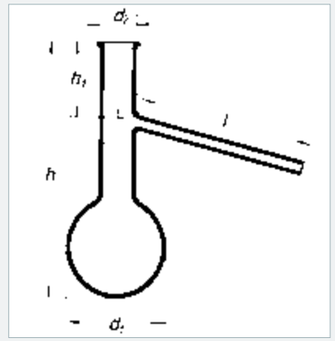

FIOLE DE FRACTION

selon Engler

L´épaisseur uniforme des parois de la fiole est appropriée pour les opérations thermiques.

MATRAZ DE FRACCIÓN

de Engler

El espesor uniforme de las paredes es adecuado para operaciones de calor.

Cat. No. 42

Catalogue No. Catálogo No.	Capacité Capacidad (ml)	h (mm)	h1 (mm)	d1 (mm)	d2 (mm)	l (mm)	Emballage (pcs) Embalaje (pz.)
1632425223100	100	215	75	64	20	100	10
1632425223125	125	215	78	68	20	100	10
1632425223250	250	215	65	85	20	100	10

PN 70 4047



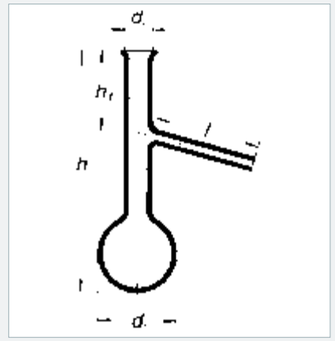



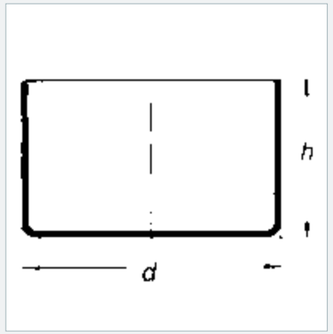

BOL DE CRISTALISATION SANS ÉVIER — CRISTALIZADOR

sin pico

Cat. No. 174

Catalogue No. Catálogo No.	Capacité (ml) Capacidad (ml)	d (mm)	h (mm)	Emballage (pcs) Embalaje (pz.)
1632411624040	15	40	25	10
1632411624050	20	50	30	10
1632411624060	40	60	35	10
1632411624070	50	70	40	10
1632411624080	90	80	45	10
1632411624095	200	95	55	10
1632411624115	380	115	65	10
1632411624140	650	140	75	10
1632411624190	1600	190	90	4
1632411624230	2700	230	100	4

PN 70 0121 | DIN 12 337



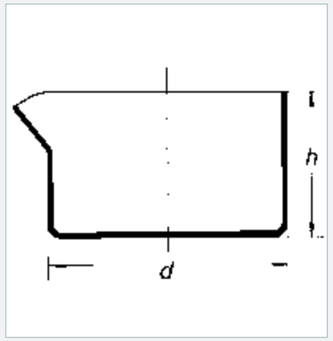

BOL DE CRISTALISATION À ÉVIER — CRISTALIZADOR

con pico

Cat. No. 175

Catalogue No. Catálogo No.	Capacité (ml) Capacidad (ml)	d (mm)	h (mm)	Emballage (pcs) Embalaje (pz.)
1632411625040	15	40	25	10
1632411625050	20	50	30	10
1632411625060	40	60	35	10
1632411625070	50	70	40	10
1632411625080	90	80	45	10
1632411625095	200	95	55	10
1632411625115	380	115	65	10
1632411625140	650	140	75	10
1632411625190	1600	190	90	4
1632411625230	2700	230	100	4

PN 70 0121 | DIN 12 337

BOL D´ÉVAPORISATION À FOND ROND ET ÉVIER — CÁPSULA DE EVAPORACIÓN

con fondo redondo y pico

Cat. No. 177

Catalogue No. Catálogo No.	Capacité (ml) Capacidad (ml)	d (mm)	h (mm)	Emballage (pcs) Embalaje (pz.)
1632411604050	15	51	22	10
1632411604060	35	64	29	10
1632411604080	90	85	39	10
1632411604100	180	105	49	10
1632411604130	400	131	62	10
1632411604160	800	166	80	8
1632411604200	1700	206	100	4
1632411604230	2600	235	115	3

PN 70 0120



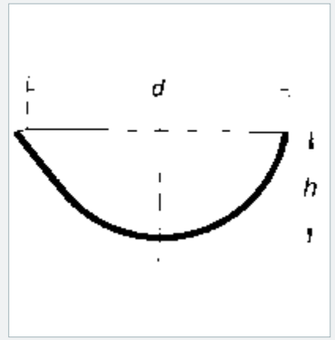

BOL D´ÉVAPORISATION À FOND PLAT ET ÉVIER — CÁPSULA DE EVAPORACIÓN

con fondo plano y pico

Cat. No. 179

Catalogue No. Catálogo No.	Capacité (ml) Capacidad (ml)	d1 (mm)	d2 (mm)	h (mm)	Emballage (pcs) Embalaje (pz.)
1632411629040	10	40	20	18	10
1632411629050	15	50	25	25	10
1632411629060	45	60	30	30	10
1632411629070	60	70	32	35	10
1632411629080	90	80	35	45	10
1632411629095	170	95	40	55	10
1632411629115	320	115	50	65	10
1632411629140	600	140	60	80	10
1632411629190	1500	190	80	100	4
1632411629230	2500	230	100	130	3

PN 70 0120 | DIN 12 336



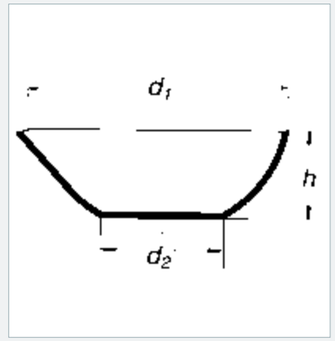



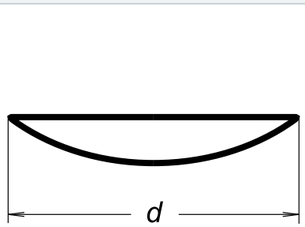

VERRES HORAIRES

VIDRIO DE RELOJ

Cat. No. 170

Catalogue No. Catálogo No.	Désignation Marcación	d (mm)	Emballage (pcs) Embalaje (pz.)
N555951430780	40	40	10
N555951430790	50	50	10
N555951430840	60	60	10
N555951430910	80	80	10
N555951430010	100	100	10
N555951430080	125	125	10
N555951430120	150	150	10
N555951430220	200	200	10
N555951430250	250	250	1

DIN
12 341

BOL DE DÉSINFECTION

RECIPIENTE DESINFECTANTE

Cat. No. 3250

Catalogue No. Catálogo No.	l (mm)	l1 (mm)	h (mm)	Emballage (pcs) Embalaje (pz.)
1632531121202	200	100	100	6
1632531121203	200	100	50	6
1632531121204	250	165	60	6
1632531121205	250	165	120	3



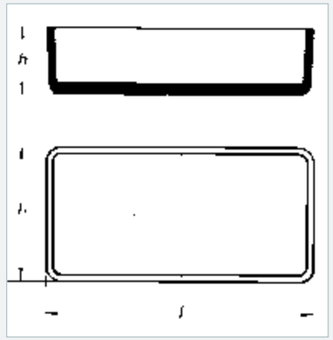



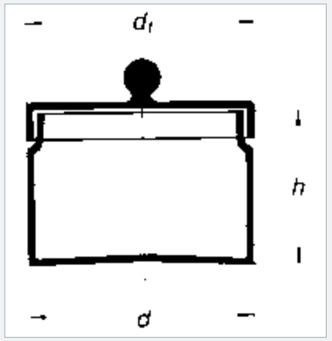

COFFRET À COTON

avec couvercle en surplomb et touche balle

CAJA DE VIDRIO PARA ALGODÓN

con tapa sobrepuesta y agarrador de bola

Cat. No. 2205

Catalogue No. Catálogo No.	d (mm)	d1 (mm)	h (mm)	Emballage (pcs) Embalaje (pz.)
1632516001100	100	100	70	6
1632516001120	120	120	80	6
1632516001150	150	150	95	4
1632516001200	200	200	130	2
1632516001250	250	250	150	2

PN
70 0531

CYLINDRE DE PRÉPARATION

à bord étendant

Le verre de pureté optique ne fausse pas la vue du contenu.
Application typique: en biologie et médecine pour stocker les préparations.

CILINDRO PARA MUESTRAS

con boca rebordada

La pureza óptica del vidrio no distorsiona la vista al contenido.
Uso típico: en biología y medicina para almacenamiento de muestras.

Cat. No. 2704

Catalogue No. Catálogo No.	d1 (mm)	d2 (mm)	h (mm)	Emballage (pcs) Embalaje (pz.)
1632416810516	50	65	150	10
1632416810521	50	65	200	10
1632416810526	50	65	250	8
1632416810616	60	80	150	10
1632416810621	60	80	200	10
1632416810626	60	80	250	8
1632416810631	60	80	300	8
1632416810831	80	105	300	6



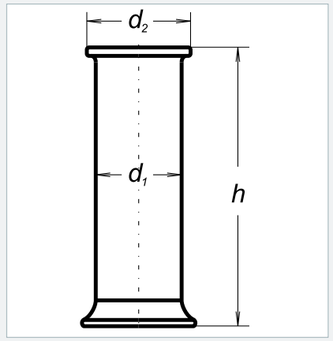



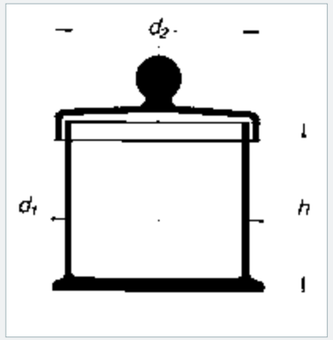

CYLINDRE DE PRÉPARATION

avec couvercle en surplomb

Le verre de pureté optique ne fausse pas la vue du contenu.
Application typique: en biologie et médecine pour stocker les préparations.

CILINDRO PARA MUESTRAS

con tapón sobrepuesto

La pureza óptica del vidrio no distorsiona la vista al contenido.
Uso típico: en biología y medicina para almacenamiento de muestras.

Cat. No. 2708

Catalogue No. Catálogo No.	d1 (mm)	d2 (mm)	h (mm)	Emballage (pcs) Embalaje (pz.)
1632416130606	65	73	65	10
1632416130808	85	95	85	6
1632416131005	100	110	50	10
1632416131010	100	110	100	6
1632416131212	120	130	120	4
1632416131515	150	162	150	4
1632416132020	200	214	200	2
1632416132525	250	264	250	1
1632416133030	300	314	300	1

PN 70 0068



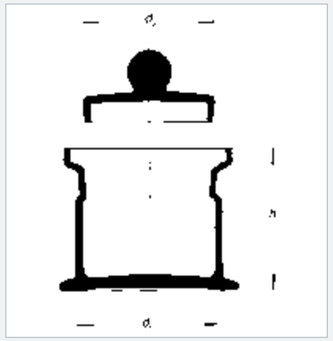

CYLINDRE DE PRÉPARATION

avec couvercle rodé vers l´intérieur

Le verre de pureté optique ne fausse pas la vue du contenu.
Application typique: en biologie et médecine pour stocker les préparations.

CILINDRO PARA MUESTRAS

con tapón esmerilado adentro

La pureza óptica del vidrio no distorsiona la vista al contenido.
Uso típico: en biología y medicina para almacenamiento de muestras.

Cat. No. 2709 NT

Catalogue No. Catálogo No.	d1 (mm)	d2 (mm)	h (mm)	Emballage (pcs) Embalaje (pz.)
1632416150606	65	60	65	10
1632416150808	85	79	85	6
1632416151010	100	94	100	6
1632416151050	100	94	500	3
1632416151212	120	103	120	4
1632416151250	120	103	500	2
1632416151515	150	130	150	4
1632416151550	150	130	500	2

PN 70 0068

APAPREIL DE DOSAGE

avec couvercle rodé, forme basse

Rodage exacte garantit une très bonne étanchéité.

PESAFILTROS

con tapón esmerilado, forma baja

Un perfecto esmerilado garantiza un buen hermetismo.

Cat. No. 2602 N

Catalogue No. Catálogo No.	Capacité (ml) Capacidad (ml)	d (mm)	h (mm)	SJ	Emballage (pcs) Embalaje (pz.)
1632421202343	11	34	30	29/12	10
1632421202503	20	50	30	45/12	10
1632421202505	54	50	50	45/12	10
1632421202603	24	60	30	50/12	10
1632421202604	48	60	40	50/12	10
1632421202605	72	60	50	50/12	10
1632421202803	46	80	30	71/12	8
1632421202804	90	80	40	71/12	8

PN 70 0126 DIN 12 605



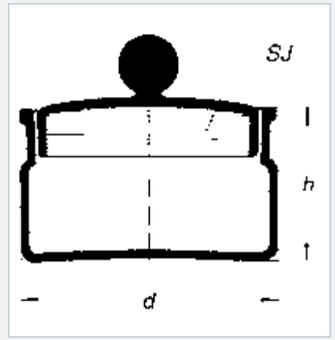

APPAREIL DE DOSAGE

avec couvercle rodé, haut

Le rodage exact garantit une très bonne étanchéité.

PESAFILTROS

con tapón esmerilado, forma alta

Un perfecto esmerilado garantiza un buen hermetismo.

Cat. No. 2602 V

Catalogue No. Catálogo No.	Capacité (ml) Capacidad (ml)	d (mm)	h (mm)	SJ	Emballage (pcs) Embalaje (pz.)
1632421202244	8	24	40	19/12	10
1632421202305	20	30	50	24/12	10
1632421202306	25	30	60	24/12	10
1632421202347	42	34	70	32/12	10
1632421202408	65	40	80	34/12	10
1632421202507	88	50	70	45/12	10

PN 70 0126 DIN 12 605



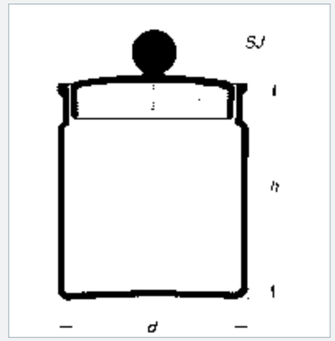



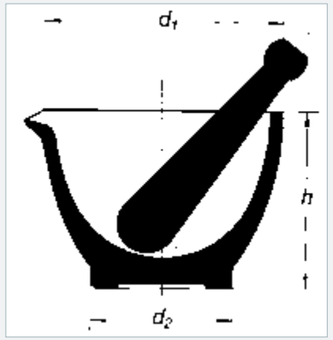

MORTIER RUDE AVEC PILON

MORTERO ÁSPERO

ccon mazo

Cat. No. 2230

Catalogue No. Catálogo No.	d1 (mm)	d2 (mm)	h (mm)	Emballage (pcs) Embalaje (pz.)
1632538160080	80	50	60	12
1632538160100	100	60	75	12
1632538160120	120	70	90	10
1632538160150	150	85	110	8
1632538160200	200	120	135	3

PN 70 0080



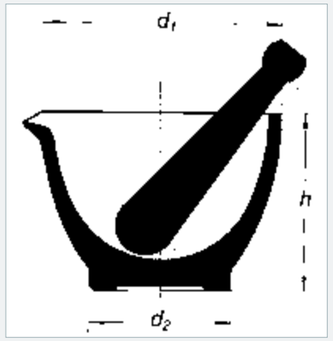

MORTIER LISSE AVEC PILON

MORTERO LISO

con mazo

Cat. No. 2231

Catalogue No. Catálogo No.	d1 (mm)	d2 (mm)	h (mm)	Emballage (pcs) Embalaje (pz.)
1632538150080	80	50	60	12
1632538150100	100	60	75	12
1632538150120	120	70	90	10
1632538150150	150	85	110	8
1632538150200	200	120	135	3

PN 70 0080

CLOCHER

avec bord et touche

Le clocher peut être utilisé pour les opérations effectuées sous vide.

CAMPANA DE CRISTAL

con borde y agarrador

La campana también se puede utilizar para trabajos en vacío.

Cat. No. 2873

Catalogue No. Catálogo No.	d (mm)	l (mm)	Emballage (pcs) Embalaje (pz.)
1632415501152	150	150	4
1632415501153	150	200	2
1632415501154	150	250	2
1632415501155	150	300	1
1632415501185	180	300	1
1632415501203	200	200	1
1632415501204	200	250	1
1632415501205	200	300	1
1632415501206	200	350	1
1632415501307	300	400	1

CSN 70 4309



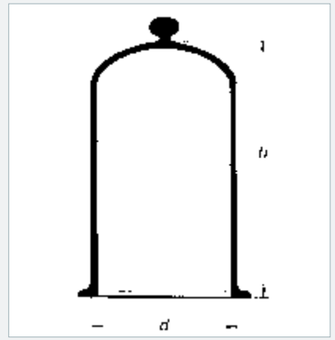

CLOCHER

avec bord et col NZ

Le clocher peut être utilisé pour les opérations effectuées sous vide. Le col avec un rodage standardisé.

CAMPANA DE CRISTAL

con borde y cuello con EN

La campana también se puede utilizar para trabajos en vacío. Cuello con Esmerilado Normalizado.

Cat. No. 2874

Catalogue No. Catálogo No.	d (mm)	h (mm)	SJ	Emballage (pcs) Embalaje (pz.)
1632415502153	150	200	29/32	2
1632415502154	150	250	29/32	2
1632415502155	150	300	29/32	1
1632415502184	180	250	29/32	1
1632415502203	200	200	29/32	1
1632415502205	200	300	29/32	1
1632415502206	200	350	29/32	1
1632415502254	250	250	34/35	1
1632415502306	300	300	34/35	1

CSN 70 4309



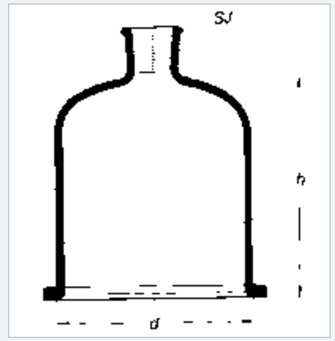



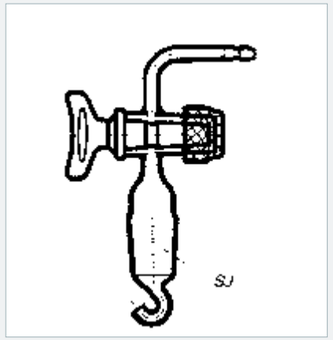

ROBINET

au clocher NZ

GRIFO

para campana EN

Cat. No. 2115

Catalogue No. Catálogo No.	SJ	Emballage (pcs) Embalaje (pz.)
1632441328080	29/32	1
1632441328090	34/35	1



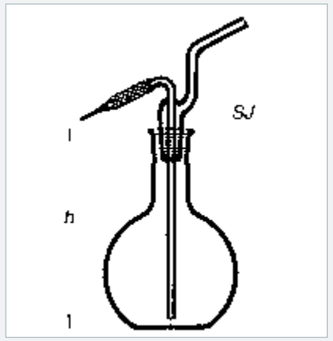

PISSETTE

avec NZ 29/32

PISETA

con EN 29/32

Cat. No. 8047

Catalogue No. Catálogo No.	Capacité (ml) Capacidad (ml)	h (mm)	SJ	Emballage (pcs) Embalaje (pz.)
1632426101250	250	200	29/32	10
1632426101500	500	200	29/32	8
1632426101940	1000	200	29/32	6

BRULEUR DE LABORATOIRE

en verre

MECHERO DE LABORATORIO

de vidrio

Cat. No. 2162

Catalogue No. Catálogo No.	Capacité (ml) Capacidad (ml)	d (mm)	h (mm)	h1 (mm)	Emballage (pcs) Embalaje (pz.)
1632534104050	50	62	70	60	10
1632534104100	100	70	80	60	10
1632534104200	200	84	84	60	10

CSN 70 4309

BOUTEILLE SELON WOULFF

avec trois cols NZ

Les cols pour la connexion à l´appareillage.

FRASCO WOULFF

con tres cuellos EN

Cuello para la conexión a aparatos.

Cat. No. 2030

Catalogue No. Catálogo No.	Capacité (ml) Capacidad (ml)	d (mm)	h (mm)	SJ1	SJ2	Emballage (pcs) Embalaje (pz.)
1632415043500	500	95	145	19/26	19/26	4
1632415043940	1000	110	180	24/29	19/26	4
1632415043950	2000	135	225	29/32	19/26	3
1632415043956	5000	180	316	45/40	24/29	3
1632415043966	10000	225	380	50/42	29/32	1
1632415043967	15000	260	420	50/42	29/32	1

PN 70 4606



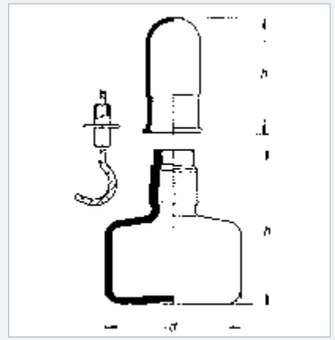



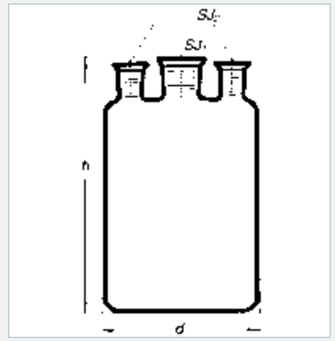



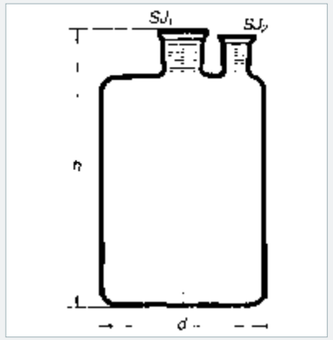

BOUTEILLE SELON WOULFF

avec deux cols NZ

Les cols pour la connexion à l´appareillage.

FRASCO WOULFF

con dos cuellos EN

Cuello para la conexión a aparatos.

Cat. No. 2032

Catalogue No. Catálogo No.	Capacité (ml) Capacidad (ml)	d (mm)	h (mm)	SJ1	SJ2	Emballage (pcs) Embalaje (pz.)
1632415042500	500	95	145	19/26	19/26	4
1632415042940	1000	110	180	24/29	19/26	4
1632415042950	2000	135	225	29/32	19/26	3
1632415042956	5000	180	316	45/40	24/29	3
1632415042966	10000	225	380	50/42	29/32	1
1632415042967	15000	260	420	50/42	29/32	1

PN
70 4606



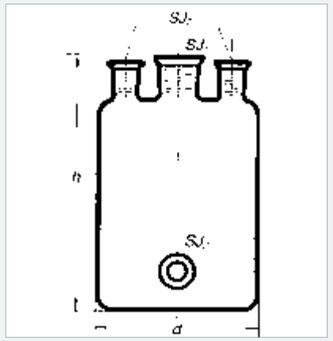

BOUTEILLE SELON WOULFF

avec trois cols, NZ et égout

Les cols pour la connexion à l´appareillage.

FRASCO WOULFF

con tres cuellos EN y desagüe

Cuello para la conexión a aparatos.

Cat. No. 2034

Catalogue No. Catálogo No.	Capacité (ml) Capacidad (ml)	d (mm)	h (mm)	SJ1	SJ2	Emballage (pcs) Embalaje (pz.)
1632415045500	500	95	145	19/26	19/26	4
1632415045940	1000	110	180	24/29	19/26	4
1632415045950	2000	135	225	29/32	19/26	3
1632415045956	5000	180	316	45/40	24/29	3
1632415045966	10000	225	380	50/42	29/32	1
1632415045967	15000	260	420	50/42	29/32	1

PN
70 4606

BOUTEILLE SELON WOULFF

avec col et égout

Les cols pour la connexion à l´appareillage.

FRASCO WOULFF

con dos cuellos EN y desagüe

Cuello para la conexión a aparatos.

Cat. No. 2035

Catalogue No. Catálogo No.	Capacité (ml) Capacidad (ml)	d (mm)	h (mm)	SJ1	SJ2	Emballage (pcs) Embalaje (pz.)
1632415041500	500	95	145	19/26	19/26	4
1632415041940	1000	110	180	24/29	19/26	4
1632415041950	2000	135	225	29/32	19/26	3
1632415041956	5000	180	316	45/40	24/29	1
1632415041957	5000	180	316	45/40	29/32*	1
1632415041966	10000	225	380	50/42	29/32	1
1632415041967	15000	260	420	50/42	29/32	1
1632415041968	20000	278	502	50/42	29/32	1

* Hors de la norme
* Dimensiones fuera de la norma

PN
70 4606



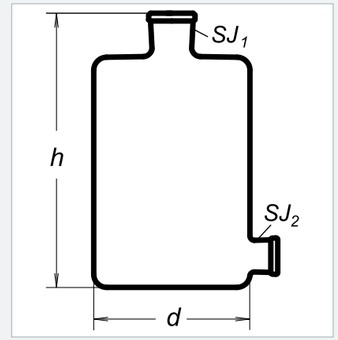

BOUTEILLE SELON WOULFF

avec bouchon rodé et robinet au fond de NZ

Bouteilles appropriées au nettoyage.

FRASCO WOULFF

con tapón esmerilado y grifo al fondo EN

Frasco ideal para depuraciones.

Cat. No. 2038

Catalogue No. Catálogo No.	Capacité (ml) Capacidad (ml)	h (mm)	SJ	Emballage (pcs) Embalaje (pz.)
1632415046500	500	19/26	19/26	4
1632415046940	1000	24/29	19/26	4
1632415046950	2000	29/32	19/26	3
1632415046956	5000	45/40	24/29	3
1632415046966	10000	50/42	29/32	1
1632415046967	15000	50/42	29/32	1
1632415046968	20000	50/42	29/32	1



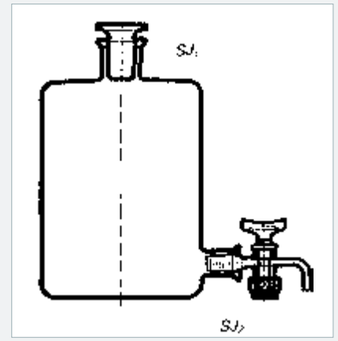



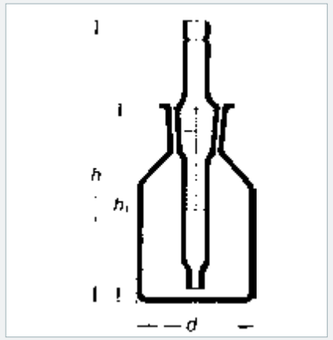

BOUTEILLE INDICATRICE

avec pipette rodée et NZ, claire

Application typique: titrage, détermination de pH.

FRASCO INDICADOR

con pipeta esmerilada y EN, transparente

Uso típico: titulación, determinación del pH.

Cat. No. 2016 B

Catalogue No. Catálogo No.	Capacité (ml) Capacidad (ml)	d (mm)	h (mm)	h1 (mm)	SJ2	Emballage (pcs) Embalaje (pz.)
1632425020050	50	41.5	107	77	14/15	30
1632425020100	100	51.5	133	103	14/23	30
1632425020250	250	69.0	161	131	19/26	30



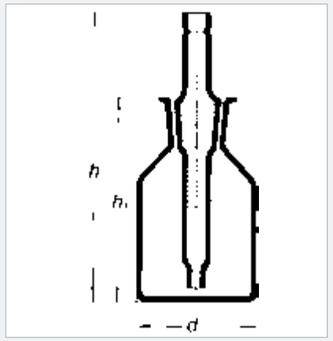

BOUTEILLE INDICATRICE

avec pipette rodée et NZ, brune

Application typique: titrage, détermination de pH.

FRASCO INDICADOR

con pipeta esmerilada y EN, marrón

Uso típico: titulación, determinación del pH.

Cat. No. 2016 H

Catalogue No. Catálogo No.	Capacité (ml) Capacidad (ml)	d (mm)	h (mm)	h1 (mm)	SJ2	Emballage (pcs) Embalaje (pz.)
1632425023050	50	41.5	107	77	14/15	30
1632425023100	100	51.5	133	103	14/23	30
1632425023250	250	69.0	161	131	19/26	30

LAVEUSE

avec bouteille de réactif GL 45, selon Drechsler

Laveuse avec raccord. La profondeur réglable de plongement du rallonge. Tous les composants peuvent être échangés et sont fournis comme des pièces de rechange.
Application typique: nettoyage (lavage) des gaz.

FRASCO LAVADOR DE GASES

con frasco para reactivos GL 45, según Drechsler

Frasco lavador con rosca. Profundidad de la inmersión del adaptador ajustable. Todas las partes son sustituibles y se suministran como piezas de recambio.
Uso típico: limpieza (lavado) de gases.

Cat. No. 2451

Catalogue No. Catálogo No.	Capacité (ml) Capacidad (ml)	GL	d (mm)	h (mm)	Emballage (pcs) Embalaje (pz.)
1632426205500	500	45	86	176	1



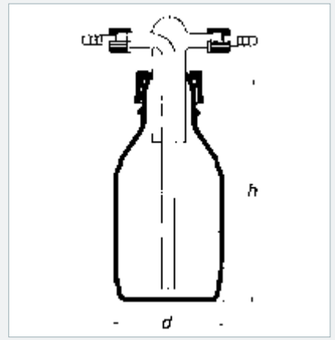

RALLONGE POUR LA LAVEUSE

Drechsler

ADAPTADOR PARA FRASCO LAVADOR

Drechsler

Cat. No. 2451 N

Catalogue No. Catálogo No.	GL	d1/d2 (mm)	h1/h2 (mm)	Emballage (pcs) Embalaje (pz.)
1632441636111	14	10/26	117/100	4



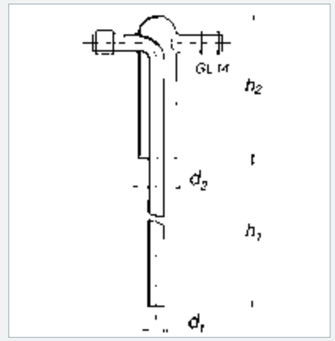



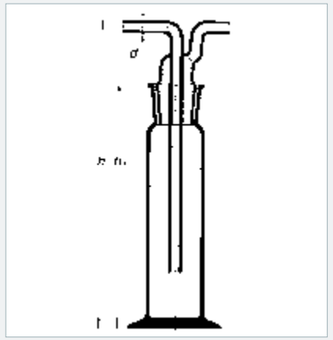

LAVEUSE

selon Drechsler, NZ 29/32

Laveuse avec NZ. Profondeur fixe de rallonge. La bouteille et le rallonge peuvent être échangés et sont fournis comme des pièces de rechange. Application typique: nettoyage (lavage) des gaz.

FRASCO LAVADOR DE GASES

según Drechsler, EN 29/32

Frasco lavador con EN. Profundidad de la inmersión del adaptador fija. El frasco y el adaptador son sustituibles y se suministran como piezas de recambio.
Uso típico: limpieza (lavado) de gases.

Cat. No. 2450

Catalogue No. Catálogo No.	Capacité (ml) Capacidad (ml)	d (mm)	h (mm)	h1 (mm)	Emballage (pcs) Embalaje (pz.)
1632426201100	100	8	250	200	10
1632426201250	250	8	250	200	10
1632426201500	500	8	250	200	10
1632426201940	1000	8	250	200	10



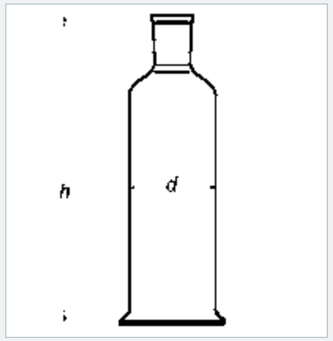

BOUTEILLE POUR LA LAVEUSE

selon Drechsler

FRASCO PARA LAVADOR

según Drechsler

Cat. No. 2450 L

Catalogue No. Catálogo No.	Capacité (ml) Capacidad (ml)	d (mm)	h (mm)	Emballage (pcs) Embalaje (pz.)
1632426201101	100	40	200	10
1632426201251	250	54	200	10
1632426201501	500	75	200	10
1632426201941	1000	110	200	10

PN
70 4057

RALLONGE POUR LA LAVEUSE

selon Drechsler, NZ 29/32

ADAPTADOR PARA FRASCO LAVADOR

según Drechsler, NZ 29/32

Cat. No. 2450 N

Catalogue No. Catálogo No.	d (mm)	h1 (mm)	h2 (mm)	l (mm)	Emballage (pcs) Embalaje (pz.)
1632441634080	8	180	50	40	10

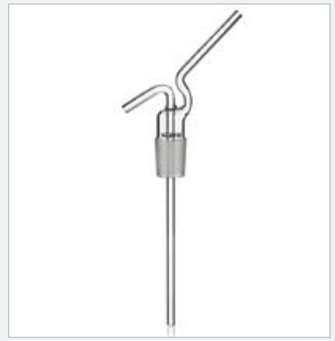

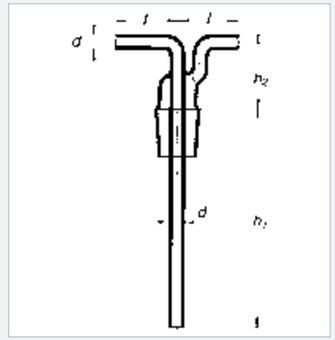

LAVEUSE

avec rallonge fritté

Application typique: nettoyage (lavage) des gaz.

FRASCO LAVADOR DE GASES

con inserto de frita

Uso típico: limpieza (lavado) de gases.

Cat. No. 81 S

Catalogue No. Catálogo No.	Grain Aspereza	Capacité (ml) Capacidad (ml)	h (mm)	h1 (mm)	SJ2	Emballage (pcs) Embalaje (pz.)
1632442281102	s1	100	20	250	29/32	1
1632442281202	s2	100	20	250	29/32	1
1632442281103	s1	250	30	250	45/40	1
1632442281203	s2	250	30	250	45/40	1



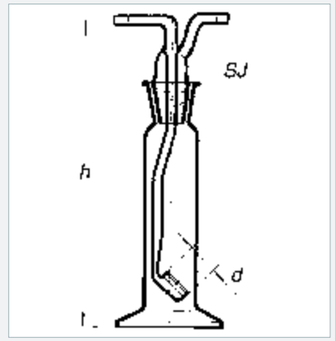



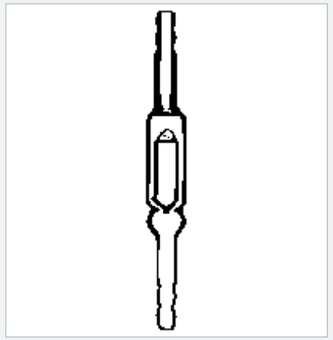

SOUPAPE

de retour, droite

Il protège contre le flux de retour des fluides dans les appareillages.

VÁLVULA

antirretorno, recta

Impide la regresión de la corriente de líquidos en los aparatos.

Cat. No. 7805

Catalogue No. Catálogo No.	d (mm)	d1 (mm)	l (mm)	Emballage (pcs) Embalaje (pz.)
1632444004000	16	8	150	1



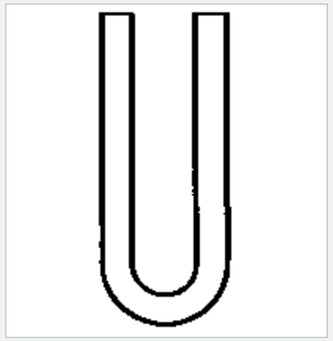

U-TUBE

Application typique: absorption, élimination des impuretés, filtration grossière

TUBO EN “U”

Uso típico: absorción, intercepción de impurezas, filtración bruta.

Cat. No. 7754

Catalogue No. Catálogo No.	d (mm)	l (mm)	Emballage (pcs) Embalaje (pz.)
1632449959927	12	200	1



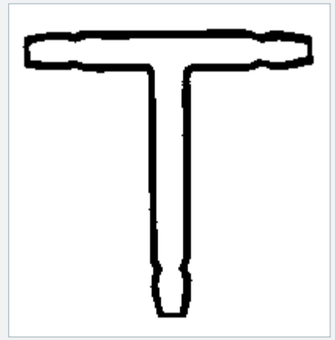

TUBULE D´INTERCONNEXION «T»

avec boucles

Pour la connexion des flexibles dans les appareillages.

TUBO DE CONEXIÓN EN “T”

con olivas

para la conexión de mangueras en los aparatos.

Cat. No. 7576

Catalogue No. Catálogo No.	d (mm)	l (mm)	Emballage (pcs) Embalaje (pz.)
1632523231506	8	60	50



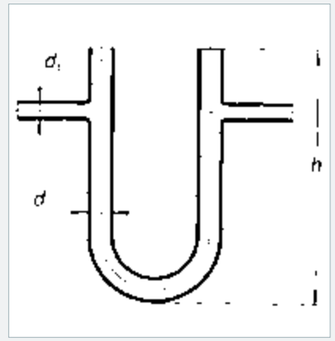

U-TUBE

avec deux tubes latéraux

Application typique: absorption, élimination des impuretés, filtration grossière.

TUBO EN “U”

con dos tubos laterales

Uso típico: absorción, intercepción de impurezas, filtración bruta.

Cat. No. 7755

Catalogue No. Catálogo No.	d (mm)	d1 (mm)	h (mm)	Emballage (pcs) Embalaje (pz.)
1632443807100	10	6	80	1
1632443807120	12	6	100	1
1632443807121	12	6	120	1
1632443807140	14	8	120	10
1632443807160	16	8	150	10
1632443807180	18	8	150	10



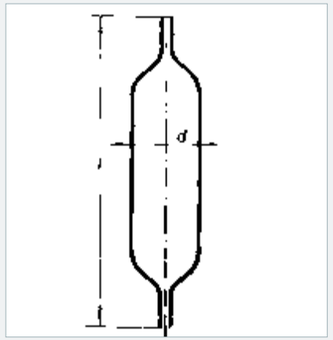



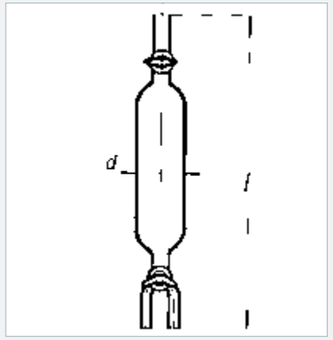

COLLECTION D´ÉCHANTILLONS DE GAZ

MUESTRARIO DE GASES

con dos olivas

avec deux boucles

Cat. No. 7500 GT

Catalogue No. Catálogo No.	Capacité (ml) Capacidad (ml)	d (mm)	l (mm)	Emballage (pcs) Embalaje (pz.)
1632443611100	100	38	200	10
1632443611150	150	42	210	10
1632443611250	250	52	230	10
1632443611500	500	68	260	10
1632443611940	1000	86	320	6
1632443611950	2000	110	390	1

COLLECTION D´ÉCHANTILLONS DE GAZ

MUESTRARIO DE GASES

avec une soupape à une voie et un robinet à trois voies

con un grifo de una vía y un grifo de tres vías

Cat. No. 7500

Catalogue No. Catálogo No.	Capacité (ml) Capacidad (ml)	d (mm)	l (mm)	Emballage (pcs) Embalaje (pz.)
1632443606100	100	38	235	10
1632443606150	150	42	245	10
1632443606250	250	52	280	10
1632443606500	500	68	310	9
1632443606940	1000	86	390	6
1632443606950	2000	110	460	3

COLLECTION D´ÉCHANTILLONS DE GAZ

MUESTRARIO DE GASES

Cat. No. 7501

Catalogue No. Catálogo No.	Capacité (ml) Capacidad (ml)	d (mm)	l (mm)	Emballage (pcs) Embalaje (pz.)
1632443607250	250	52	270	10



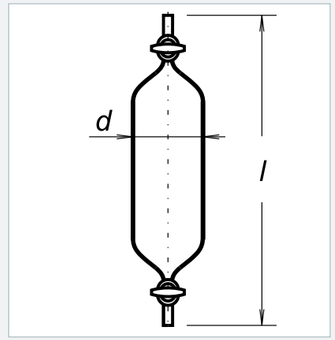

PIPETTE PLIANTE

étourneau NZ 29/32

Elle rend possible un dosage comfortable, rapide et répété d´un volume constant.

PIPETA AUTOMÁTICA DE KIPP

cabo EN 29/32

Permite una cómoda, rápida y repetida dosis de volumen constante.

Cat. No. 7365

Catalogue No. Catálogo No.	Capacité (ml) Capacidad (ml)	Volume d´un récipient (ml) Volumen del recipiente (ml)	SJ	Emballage (pcs) Embalaje (pz.)
1632446003001	1	250	29/32	10
1632446003002	2	250	29/32	10
1632446003005	5	250	29/32	10
1632446003010	10	500	29/32	8
1632446003020	20	500	29/32	8
1632446003025	25	500	29/32	8
1632446003030	30	1000	29/32	6
1632446003050	50	1000	29/32	6





DESSICCATEURS

DESECADORES

DESSICCATEURS

Les dessiccateurs sont utilisés pour le séchage des substances humides ou pour stocker des produits sensibles à l´humidité de l´air.

Leur conception permet l´utilisation d´un vide. la surface de contact du couvercle et du fond du dessiccateur est exactement rodée. Il est toujours nécessaire avant l´épuisement de vérifier l´intégrité des parois et du rodage, Tous les composants du dessiccateur sont interchangeables et sont donc disponibles en tant que pièces de rechange. Les différentes versions de la réalisation des composants permettent d´assembler le déssiccateur selon les besoins. Attention au diamètre nominal des pièces combinées.

DESSICCATEUR

à touche en verre

Le dessiccateur est réalisé en borosilicate 3.3 SIMAX.Il est conçu également pour être utilisé sous vide. Tous les composants sont interchangeables et sont disponibles en pièces de rechange.
Application typique: séchage des échantillons, stockage des substances sensibles à l´humidité.

DESECADOR

con agarrador de vidrio

El desecador se produce con vidrio de borosilicato 3.3 SIMAX. Está hecho también para trabajos con vacío. Todas las partes del desecador son reemplazables y se suministran como piezas de repuesto.
Uso típico: secado de muestras, almacenamiento de materias sensibles a la humedad.

Cat. No. 280 K NEW

Catalogue No. Catálogo No.	Type Tipo	d1 (mm)	d2 (mm)	h (mm)	Emballage (pcs) Embalaje (pz.)
1632415280103	100	153	94	191	1
1632415280153	150	215	143	261	1
1632415280203	200	270	192	311	1
1632415280253	250	320	239	363	1
1632415280303	300	380	285	438	1

ISO 13 130 DIN 12 491



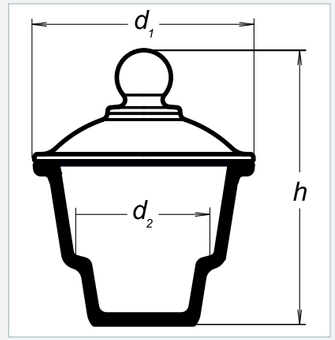

DESECADORES

Los desecadores se utilizan para secar sustancias húmedas o para el almacenamiento de materias sensibles a la humedad.

Su construcción permite el uso del vacío. La superficie de contacto de la tapa y fondo del desecador son esmerilados con exacta precisión. Antes de la succión siempre es necesario controlar la integridad de las paredes y del esmerilado. Todas las partes del desecador son reemplazables y se suministran como piezas de repuesto. Los diferentes acabados de las piezas de repuesto permiten el montaje del desecador de acuerdo a sus necesidades. Preste atención al diámetro nominal de las piezas a combinar.

NOTES / NOTAS



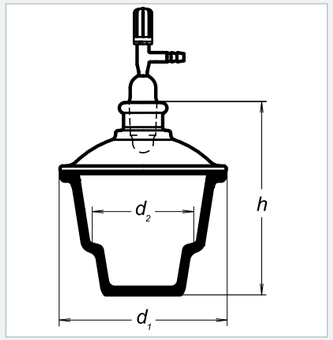

DESSICCATEUR

avec NZ 24/29 et une soupape

Le déssiccateur est réalisé en verre borosilicate 3.3 SIMAX. Il est conçu également pour être utilisé sous vide. Tous les composants sont interchangeables et sont disponibles en tant que pièces de rechange.
Application typique: séchage des échantillons, stockage des substances sensibles à l´humidité.

DESECADOR

con EN 24/29 y válvula

El desecador se produce con vidrio de borosilicato 3.3 SIMAX. Está hecho también para trabajos con vacío. Todas las partes del desecador son reemplazables y se suministran como piezas de repuesto.
Uso típico: secado de muestras, almacenamiento de materias sensibles a la humedad.

Cat. No. 280T NEW

Catalogue No. Catálogo No.	Type Tipo	d1 (mm)	d2 (mm)	h (mm)	Emballage (pcs) Embalaje (pz.)
1632415280104	100	153	94	177	1
1632415280154	150	215	143	247	1
1632415280204	200	270	192	300	1
1632415280254	250	320	239	349	1
1632415280304	300	380	285	424	1

ISO 13 130 DIN 12 491

NOTES / NOTAS

FOND DU DESSICCATEUR

DESECADOR, PARTE INFERIOR

Cat. No. 280 S NEW

Catalogue No. Catálogo No.	Type Tipo	d1 (mm)	d2 (mm)	h (mm)	Emballage (pcs) Embalaje (pz.)
1632415280100	100	94	66	113	1
1632415280150	150	143	91	158	1
1632415280200	200	192	119	203	1
1632415280250	250	239	131	238	1
1632415280300	300	285	160	288	1

ISO 13 130 DIN 12 491

COUVERCLE DU DESSICCATEUR

avec touche en verre

TAPA DEL DESECADOR

con agarrador de vidrio

Cat. No. 280 V/K NEW

Catalogue No. Catálogo No.	Type Tipo	d (mm)	h (mm)	Emballage (pcs) Embalaje (pz.)
1632415280101	100	153	78	1
1632415280151	150	215	103	1
1632415280201	200	270	108	1
1632415280251	250	320	125	1
1632415280301	300	380	150	1

ISO 13 130 DIN 12 491



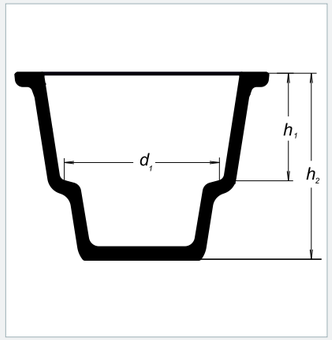



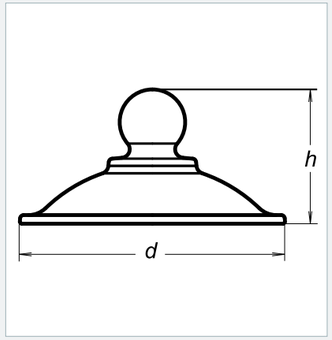



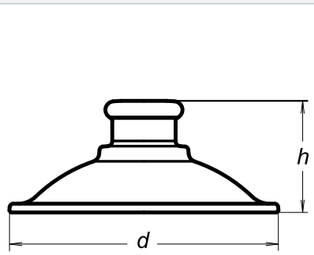



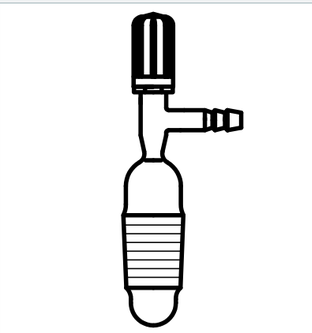

COUVERCLE DU DESSICCATEUR

TAPA DEL DESECADOR

avec NZ 24/29

con EN 24/29

Cat. No. 280 V/T NEW

Catalogue No. Catálogo No.	Type Tipo	d (mm)	h (mm)	Emballage (pcs) Embalaje (pz.)
1632415280102	100	153	64	1
1632415280152	150	215	89	1
1632415280202	200	270	97	1
1632415280252	250	320	111	1
1632415280302	300	380	136	1

ISO 13 130 DIN 12 491

SOUPAPE DE DESSICCATEUR

VÁLVULA DE DESECADOR

Cat. No. 280 V NEW

Catalogue No. Catálogo No.	NZ EN	Emballage (pcs) Embalaje (pz.)
1632442652207	24/29	1

ISO 13 130 DIN 12 491

PLAQUE EN PORCELAINE

PLACA DE PORCELANA

pour le dessiccateur

para desacadores

Cat. No. 280 V/T NEW

Catalogue No. Catálogo No.	D diamètre de la plaque Diámetro de la placa	Désignation Denominación	d (mm)	Emballage (pcs) Embalaje (pz.)
9180003206	90	138/1	100	1
9180003207	140	138/2	150	1
9180003208	190	138/3	200	1
9180003209	235	138/4	250	1
9180003210	280	138/5	300	1

DIN 12911

NOTES / NOTAS



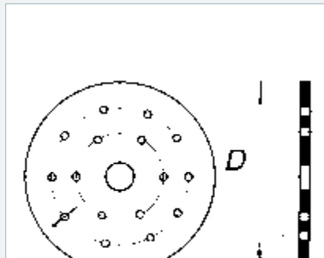



VERRE POUR LA MICROBIOLOGIE

CRISTALES PARA MICROBIOLOGÍA

VERRE POUR LA MICROBIOLOGIE

La verre pour la microbiologie doit répondreaux exigences dans ce domaine: résistance à la chaleur (stérilisation, autoclave), caractéristiques optiques et géométriques - transparence, planéité (microscopie) et inertie chimique (nulle influence aux cultures). La plupart des produits sont produits en verre SIMAX. Ce chapitre comprend des boîtes Petri, des tubes à essais de différents modèles et des bouteilles à cultivation (Roux, Black).

BOÎTES PETRI

soufflée metallurgique BORO 3.3

Les boîtes sont réalisées en verre borosilicate 3.3 SIMAX. La technologie de production garantit une distribution uniforme du milieu nutritif et d´excellentes propriétés optiques des boîtes. Application typique: biologie, santé, cultivation des microorganismes, microscopie.

PLACA DE PETRI

BORO 3.3 soplado siderúrgico

Las placas son producidas con vidrio de borosilicato 3.3 SIMAX®.La tecnología de producción garantiza una descomposición uniforme de sustratos vivos y excelentes propiedades ópticas de las placas.
Uso típico: biología, sanidad, cultivo de microorganismos, microscopia.

Cat. No. 2290

Catalogue No. Catálogo No.	d1 (mm)	d2 (mm)	h (mm)	Emballage (pcs) Embalaje (pz.)
1632491001058	200	190	35	8
1632491001071	250	240	50	7
1632491001076	300	288	52	10

PN 70 0531



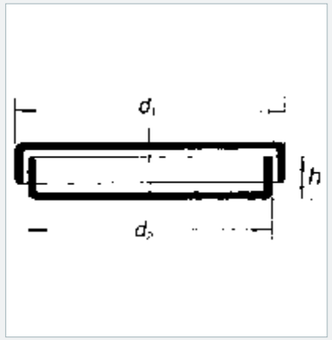

CRISTALES PARA MICROBIOLOGÍA

Los cristales para microbiología deben cumplir con las exigencias de esta especialidad: resistencia térmica (esterilización, autoclave), propiedades geométricas y ópticas - transparencia, planitud (microscopia) y la indiferencia química (influencia cero en las culturas). La mayoría de los productos son producidos con vidrio SIMAX®. Este capítulo contiene placas de Petri, tubos de ensayo de diferentes tipos y frascos de cultivación (Roux, Black).

BOÎTES PETRI

fabrication mécanique BORO 3.3

PLACA DE PETRI

BORO 3.3 producción mecánica

Cat. No. 2291

Catalogue No. Catálogo No.	d1 (mm)	h1 (mm)	d2 (mm)	h2 (mm)	Emballage (pcs) Embalaje (pz.)
1632417654061	58.0	15.0	56	17	72
1632417654101	96.0	15.0	93.5	17	72
1632417654102	96.0	20.0	93.5	22	72
1632417654152	146	20.0	142	22	24

USP Standard



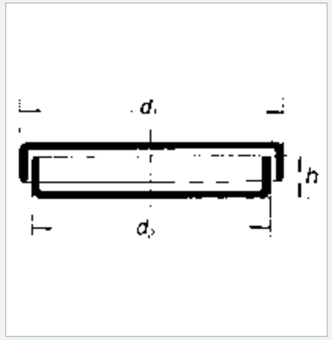



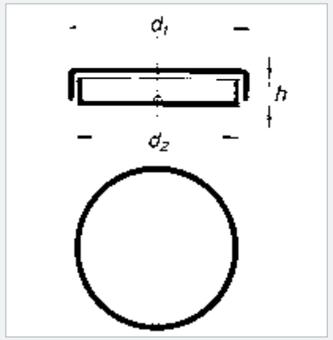

BOÎTE PETRI

soufflée, le fond divisé en deux parties
BORO 3.3

Les boîtes sont réalisées en verre borosilicate 3.3 SIMAX. Les boîtes avec le fond divisé sont appropriées pour les essais comparatifs.
Application typique: biologie, santé, cultivation des microorganismes, microscopie.

PLACA DE PETRI

soplada, fondo dividido en dos partes
BORO 3.3

Las placas son producidas con vidrio de borosilicato 3.3 SIMAX®.Las placas con fondo dividido son apropiadas para pruebas de comparación.
Uso típico: biología, sanidad, cultivo de microorganismos, microscopia.

Cat. No. 2296

Catalogue No. Catálogo No.	d1 (mm)	d2 (mm)	h (mm)	Emballage (pcs) Embalaje (pz.)
1632491005080	80	75	15	24
1632491005100	100	94	20	12
1632491005120	120	114	20	12

PN 70 0531



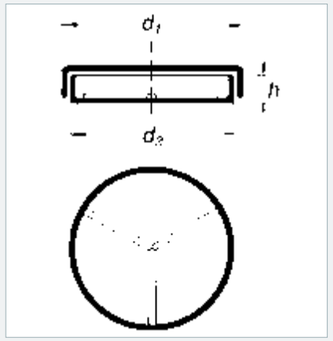

BOÎTE PETRI

fond tripartite BORO 3.3

Les boîtes sont réalisées en verre borosilicate 3.3 SIMAX. Les boîtes à fond divisé sont appropriées pour les essais comparatifs.
Application typique: biologie, santé, cultivation des microorganismes, microscopie.

PLACA DE PETRI

soplada, fondo dividido en tres partes
BORO 3.3

Las placas son producidas con vidrio de borosilicato 3.3 SIMAX®.Las placas con fondo dividido son apropiadas para pruebas de comparación.
Uso típico: biología, sanidad, cultivo de microorganismos, microscopia.

Cat. No. 2297

Catalogue No. Catálogo No.	d1 (mm)	d2 (mm)	h (mm)	Emballage (pcs) Embalaje (pz.)
1632491006080	80	75	15	24
1632491006100	100	94	20	12
1632491006120	120	114	20	12

PN 70 0531



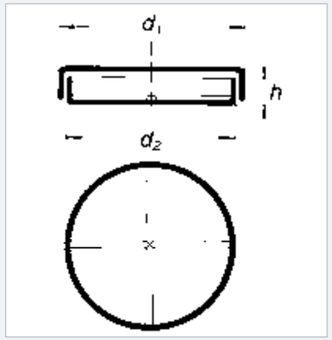

BOÎTE PETRI

soufflée, le fond divisé à quatre parties
BORO 3.3

Les boîtes sont réalisées en verre borosilicate 3.3 SIMAX. Les boîtes à fond divisé sont appropriées pour les essais comparatifs.
Application typique: biologie, santé, cultivation des microorganismes, microscopie.

PLACA DE PETRI

soplada, fondo dividido en cuatro partes
BORO 3.3

Las placas son producidas con vidrio de borosilicato 3.3 SIMAX®. Las placas con fondo dividido son apropiadas para pruebas de comparación.
Uso típico: biología, sanidad, cultivo de microorganismos, microscopia.

Cat. No. 2298

Catalogue No. Catálogo No.	d1 (mm)	d2 (mm)	h (mm)	Emballage (pcs) Embalaje (pz.)
1632491007080	80	75	15	24
1632491007100	100	94	20	12
1632491007120	120	114	20	12

PN 70 0531



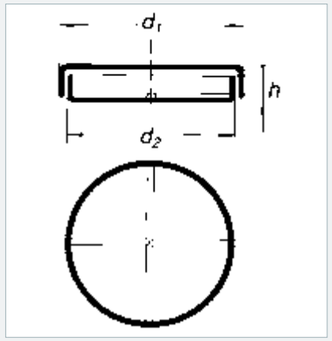

BOÎTES PETRI

verre sodo

PLACA DE PETRI

vidrio de sosa y cal

Cat. No. 2280

Catalogue No. Catálogo No.	d1 (mm)	h1 (mm)	d2 (mm)	h2 (mm)	Emballage (pcs) Embalaje (pz.)
N555492002040	34.5	8.4	33	12	144
N555492003060	55.5	12.4	54	15	144
N555492003080	75.5	12.4	74	15	144
N555492003090	85.5	12.4	84	15	72
N555492001100	95.5	6.4	94	10	72
N555492003100	95.5	12.4	94	15	72
N555492004100	95.5	15.4	94	20	72
N555492004120	115	15.4	114	20	72
N555492005150	143	18.4	141	25	72
N555492006180	172.5	24.4	171	30	10
N555492006200	194.5	24.4	191.5	30	10
N555492008200	194.5	35.4	191.5	45	10



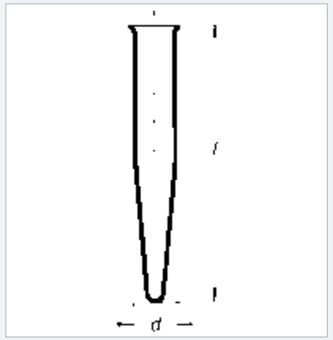

CENTRIFUGEUSE TUBULAIRE

à échelle divisée

Les tubes à essais sont mécaniquement plus durables.Ils sont déterminés pour être utilisés dans les centrifuges. Application typique: Séparation des substances de densité élevée par centrifuger.

TUBO PARA CENTRÍFUGA

con graduación dividida

Los tubos son mecánicamente más resistentes. Están destinados para el uso en centrífugadoras.
Uso típico: Separación de materias con alta densidad de centrifugación.

Cat. No. 3822

Catalogue No. Catálogo No.	Capacité (ml) Capacidad	d (mm)	l (mm)	Emballage (pcs) Embalaje (pz.)
1632437210819	10	17	120	50
1632437210821	15	18	140	50
1632437210823	25	24	150	50

CSN EN ISO 4142



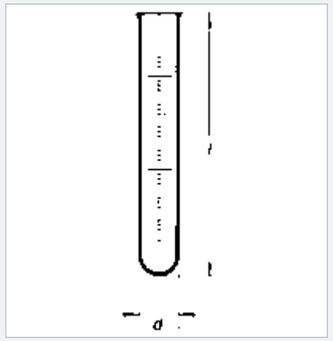

TUBE À ESSAIS DE RÉACTIF

avec bord étendu et échelle divisée

Ce sont les tubes à essais à paroi mince. L´échelle rend possible de faire la lecture du volume.

TUBO DE ENSAYO PARA REACTIVOS

con reborde y graduación dividida

Tubos de paredes delgadas. La graduación facilita la lectura del volúmen.

Cat. No. 7832

Catalogue No. Catálogo No.	Capacité (ml) Capacidad (ml)	Division graduée Marcación de la graduación	d (mm)	l (mm)	Emballage (pcs) Embalaje (pz.)
1632437010719	10	0.1	13	150	50
1632437010721	15	0.1	15	160	50
1632437010822	20	0.2	17	160	50
1632437010823	25	0.2	17	190	50
1632437010925	50	0.5	22	250	50

CSN EN ISO 4142



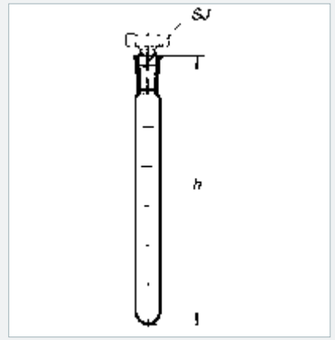

TUBE À ESSAIS CALIBRÉ

avec NZ 14/15 et bouchon en verre

Les tubes à essais calibrés sont munis d´échelle de mesure. Le bouchon en verre à rodage standardisé garantit l´étanchéité. Ils sont appropriés même pour le stockage des quantités moins importantes de substances.

TUBO DE ENSAYO CALIBRADO

con EN 14/15 y tapón de vidrio

Tubos de ensayo calibrados con graduación volumétrica. El tapón de vidrio con esmerilado normalizado garantiza el hermetismo. Son adecuadas también para el almacenamiento de pequeñas cantidades de materias.

Cat. No. 7841

Catalogue No. Catálogo No.	Capacité (ml) Capacidad (ml)	SJ (mm)	h (mm)	Emballage (pcs) Embalaje (pz.)
1632437860297	25	14/15	190	50

CSN EN ISO 4142



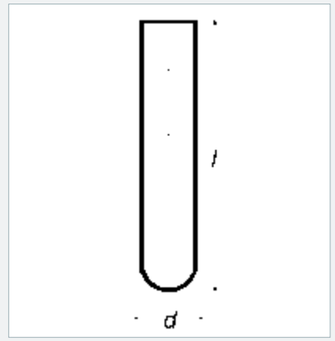

TUBE À ESSAIS À FOND ROND

et à bord plat

Le bord plat des tubes à essais est approprié pour le bouchon de type Kapsenberg. Application typique: cultivation et stockage des cultures dans la microbiologie.

TUBO DE ENSAYO CON FONDO REDONDO

y borde recto

El borde recto de los tubos es apropiado para tapas de tipo Kapsenberg.
Uso típico: cultivo y almacenamiento de culturas en microbiología.

CSN EN ISO 4142

Cat. No. 3840

Catalogue No. Catálogo No.	d (mm)	l (mm)	t (mm)	Emballage (pcs) Embalaje (pz.)
1632422008107	8	70	1.0	100
1632422010107	10	75	1.0	100
1632422010110	10	100	1.0	100
1632422012107	12	75	1.0	100
1632422012110	12	100	1.0	100
1632422014113	14	130	1.0	100
1632422016115	16	150	1.2	100
1632422016116	16	160	1.2	100
1632422018118	18	180	1.2	100
1632422020115	20	150	1.2	100
1632422020118	20	180	1.2	100
1632422024115	24	150	1.2	50
1632422024120	24	200	1.2	50
1632422030120	30	200	1.4	50



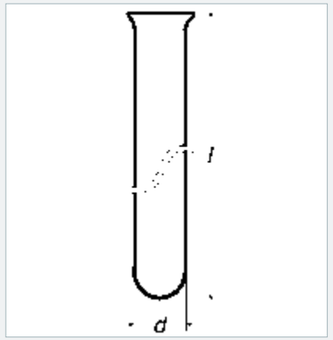

TUBE À ESSAIS À FOND ROND

à bord étendu

Le bord étendu facilite la manutention du contenu.

TUBO DE ENSAYO CON FONDO REDONDO

con reborde

El reborde facilita la manipulación del contenido.

Cat. No. 7830

Catalogue No. Catálogo No.	d (mm)	l (mm)	t (mm)	Emballage (pcs) Embalaje (pz.)
1632422108107	8	70	1.0	100
1632422110107	10	75	1.0	100
1632422110110	10	100	1.0	100
1632422112107	12	75	1.0	100
1632422112110	12	100	1.0	100
1632422114113	14	130	1.0	50
1632422114114	14	140	1.0	50
1632422116115	16	150	1.2	100
1632422116116	16	160	1.2	100
1632422118115	18	150	1.2	50
1632422118118	18	180	1.2	100
1632422120115	20	150	1.2	100
1632422120118	20	180	1.2	100
1632422124115	24	150	1.2	50
1632422124120	24	200	1.2	50
1632422130120	30	200	1.4	50

CSN EN ISO 4142

NOTES / NOTAS

TUBE À ESSAIS À FOND POINTU

et à bord plat, conique

Les tubes à essais à fond conique surlignent la lecture de la quantité de dépôt.

TUBO DE ENSAYO CON FONDO AGUDO

y borde recto, cónico

Los tubos con fondo cónico acentúan la lectura de la cantidad de sedimento.

Cat. No. 3820

Catalogue No. Catálogo No.	d (mm)	l (mm)	t (mm)	Emballage (pcs) Embalaje (pz.)
1632422409210	9	100	1.5	50
1632422414208	14	80	1.5	50
1632422416212	16	120	1.8	50

CSN EN ISO 4142



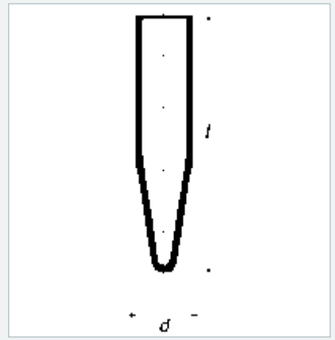

TUBE À ESSAIS À FOND POINTU

et à bord étendu, conique

Les tubes à essais à fond conique surlignent la lecture de la quantité de dépôt.

TUBO DE ENSAYO CON FONDO AGUDO

y borde recto, cónico

Los tubos con fondo cónico acentúan la lectura de la cantidad de sedimento.

Cat. No. 3821

Catalogue No. Catálogo No.	d (mm)	l (mm)	t (mm)	Emballage (pcs) Embalaje (pz.)
1632422514210	14	100	1.5	50
1632422514212	14	120	1.5	50
1632422515108	15	80	1.2	50
1632422515110	15	100	1.2	50
1632422516210	16	100	1.8	50
1632422516212	16	120	1.8	50
1632422517112	17	120	1.2	50

CSN EN ISO 4142



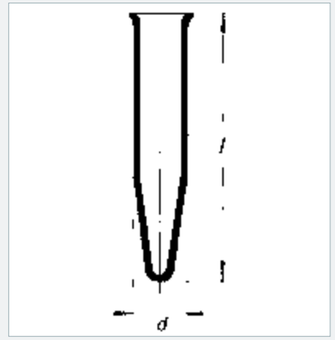



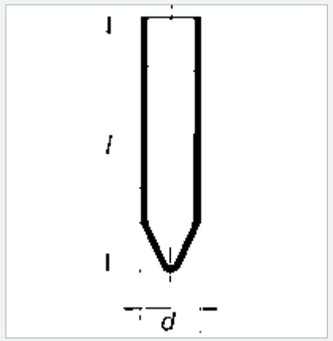

TUBE À ESSAIS À FOND POINTU

et à bord plat,centrifugation

Les tubes à essais à fond conique surlignent la lecture de la quantité de dépôt. Ils sont déterminés pour être utilisés dans les centrifuges.

TUBO DE ENSAYO CON FONDO AGUDO

y borde recto, para centrífuga

Los tubos con fondo cónico acentúan la lectura de la cantidad de sedimento. Están destinados para el uso en centrífugadoras.

Cat. No. 2801

Catalogue No. Catálogo No.	d (mm)	l (mm)	t (mm)	Emballage (pcs) Embalaje (pz.)
1632422417290	17	98	1.8	50
1632422424290	24	98	1.8	50
1632422436290	36	98	2.0	50
1632422440211	40	115	2.3	50

CSN EN ISO 4142



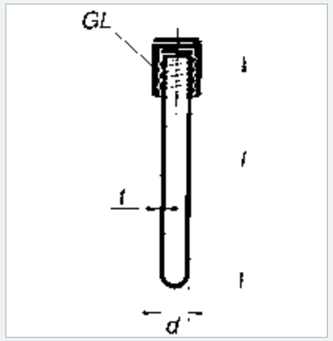

TUBE À ESSAIS À FOND ROND

et GL

Le bord plat des tubes à essais est approprié pour le bouchon de type Kapsenberg. Filetage pour le bouchon à vis plastique. Les tubes à essais sont très appropriés pour la cultivation des microorganismes.
Application typique: cultivation et stockage des cultures des microorganismes.

TUBO DE ENSAYO CON FONDO REDONDO

y GL

El borde recto de los tubos es apropiado para tapas de tipo Kapsenberg. Filete para tapas roscas de plástico. Los tubos son muy apropiados para el cultivo de microorganismos.
Uso típico: cultivo y almacenamiento de culturas de microorganismos.

Cat. No. 3830

Catalogue No. Catálogo No.	d (mm)	l (mm)	t (mm)	GL	Emballage (pcs) Embalaje (pz.)
1632422631610	16	100	1.8	18	100
1632422631612	16	120	1.8	18	100
1632422631616	16	160	1.8	18	100
1632422631618	16	180	1.8	18	100

CSN EN ISO 4142

TUBE À ESSAIS DÉTERMINÉ POUR LES ÉCHANTILLONS

avec une étiquette matte et bouchon N7.

Les tubes à essais à bouchon en verre et étiquette pour le descriptif. Approprié pour stocker des quantités moins importantes de substances.

TUBO DE ENSAYO PARA MUESTRAS

con etiqueta despulida y tapón con EN

Tubos con tapón de vidrio esmerilado y etiqueta para descripción. Apropiados para el almacenamiento de pequeñas cantidades de sustancias.

Cat. No. 8547

Catalogue No. Catálogo No.	d (mm)	l (mm)	t (mm)	SJ	Emballage (pcs) Embalaje (pz.)
1632422811621	16	150	1.8	12/21	50
1632422811821	18	180	1.8	14/23	50
1632422812222	22	150	1.8	19/26	50
1632422812221	22	200	1.8	19/26	50
1632422813421	34	200	2.0	29/32	16

CSN EN ISO 4142



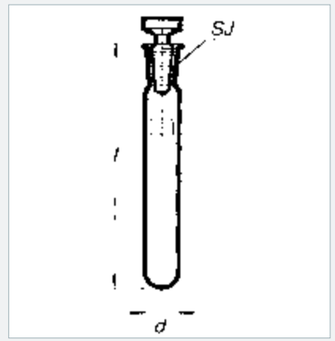

TUBE À ESSAIS À FOND ROND

et bouchom en metal

Les tubes à essais à paroi mince avec col conique et bouchon en metal.

TUBO DE ENSAYO CON FONDO REDONDO

y tapón de metal

Tubos de paredes delgadas con cuello cónico y tapón de metal.

Cat. No. 7834

Catalogue No. Catálogo No.	d (mm)	l (mm)	t (mm)	Emballage (pcs) Embalaje (pz.)
1632422821711	17	120	1.2	100
1632422821712	17	160	1.2	100

CSN EN ISO 4142



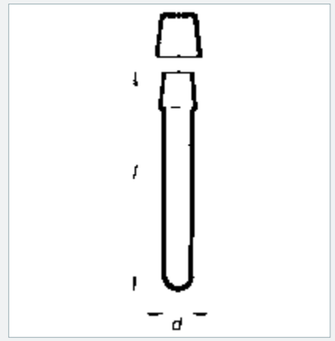



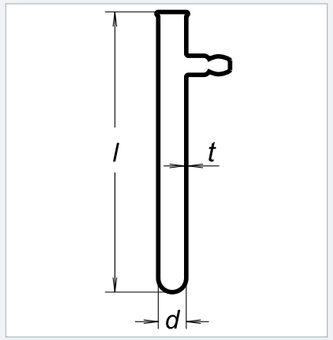

TUBE D´ÉVACUATION

TUBO DE SUCCIÓN

Les tubes à paroi un peu plus épaisse et sortie latérale, appropriés pour l´évacuation.

Tubo con paredes gruesas y salida lateral, apropiada para succión.

Cat. No. 7835

Catalogue No. Catálogo No.	d (mm)	l (mm)	t (mm)	Emballage (pcs) Embalaje (pz.)
1632422831621	16	160	1.8	100

CSN EN ISO 4142



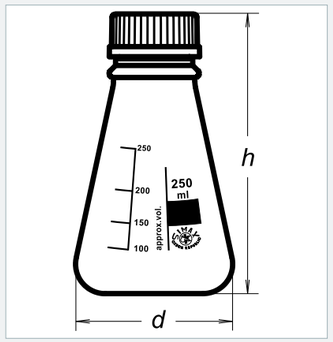

BOUTEILLE SELON ERLENMEYER

MATRAZ ERLENMEYER

avec GL 45

con rosca GL 45

Cat. No. 8023 GL NEW

Catalogue No. Catálogo No.	Capacité (ml) Capacidad (ml)	d (mm)	h (mm)	Emballage (pcs) Embalaje (pz.)
1632414941250	250	85	150	10
1632414941500	500	105	185	10
1632414941940	1000	131	225	10
1632414941950	2000	160	290	10

TP 12/70

BOUTEILLE BAFFLED SELON ERLENMEYER

MATRAZ ERLENMEYER BAFFLED

avec GL 45

con GL 45

Cat. No. 8023 GLS NEW

Catalogue No. Catálogo No.	Capacité (ml) Capacidad (ml)	d (mm)	h (mm)	Emballage (pcs) Embalaje (pz.)
1632414931250	250	85	150	10
1632414931500	500	105	185	10
1632414931940	1000	131	225	10
1632414931950	2000	160	290	10

TP 12/70



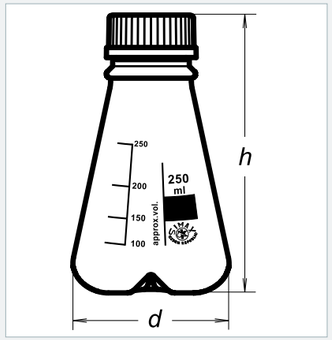

FIOLE POUR LES CULTURES SELON ROUX

MATRAZ DE ROUX PARA CULTURAS

à cols au milieu

con cuello al centro

Les bouteilles plates à grande surface pour un milieu de culture d´épaisseur uniforme.
Application typique: préparation des cultures au milieu de culture dans la microbiologie.

Frascos planos con gran superficie para sustratos vivos del mismo espesor.
Uso típico: en microbiología, preparación de culturas en sustratos vivos.

Cat. No. 70

Catalogue No. Catálogo No.	Capacité (ml) Capacidad (ml)	l (mm)	l1 (mm)	h (mm)	d (mm)	Emballage (pcs) Embalaje (pz.)
1632411502100	75	60	25	125	20	10
1632411502300	250	80	35	180	25	16
1632411502500	450	95	42	195	30	8
1632411502942	1000	120	55	255	32	6
1632411502950	2000	150	70	320	40	5

PN 70 6812



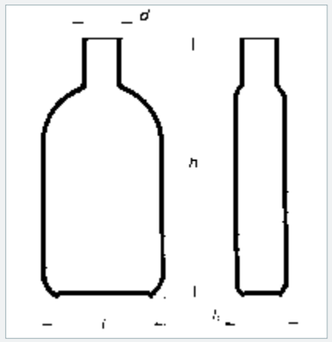



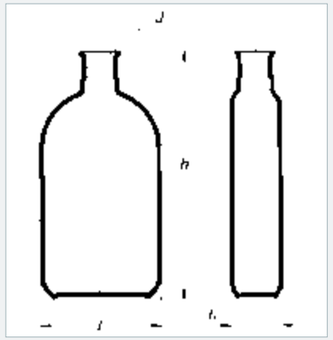

FIOLE POUR LES CULTURES SELON ROUX

col au milieu formé

Les bouteilles plates à une grande surface pour le milieu de culture. Le col pour le rodage standardisé.
Application typique: préparation des cultures au milieu de culture dans la microbiologie.

MATRAZ DE ROUX PARA CULTURAS

con cuello al centro formada con EN

Frascos planos con gran superficie para sustratos vivos. Cuello para esmerilizado normalizado.
Uso típico: en microbiología, preparación de culturas en sustratos vivos.

Cat. No. 70 T

Catalogue No. Catálogo No.	Capacité (ml) Capacidad (ml)	l (mm)	l1 (mm)	h (mm)	d (mm)	Emballage (pcs) Embalaje (pz.)
1632411507100	75	60	25	125	14/15	10
1632411507300	250	80	35	180	19/17	16
1632411507500	450	95	42	195	24/20	8
1632411507942	1000	120	55	255	24/20	6
1632411507950	2000	150	70	320	29/22	5

PN 70 6812



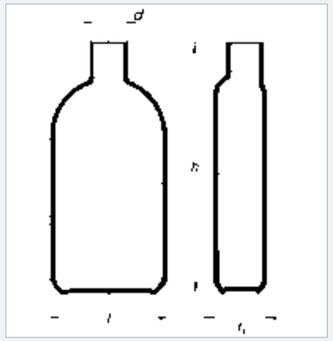

FIOLE POUR LES CULTURES SELON ROUX

col latéral

Les bouteilles plates à une grande surface pour le milieu de culture.
Application typique: préparation des cultures au milieu de culture dans la microbiologie.

MATRAZ DE ROUX PARA CULTURAS

con cuello excéntrico

Frascos planos con gran superficie para sustratos vivos.
Uso típico: preparación de culturas en sustratos vivos.

Cat. No. 70 A

Catalogue No. Catálogo No.	Capacité (ml) Capacidad (ml)	l (mm)	l1 (mm)	h (mm)	d (mm)	Emballage (pcs) Embalaje (pz.)
1632411503300	250	80	35	180	25	16
1632411503500	450	95	42	195	30	8
1632411503942	1000	120	55	255	32	6
1632411503950	2000	150	70	320	40	5

PN 70 6812

FIOLES POUR LES CULTURES SELON ROUX

col symétrique par rapport à une droite formé sur NZ

Bouteilles plates pour le milieu de culture. Un col pour un rodage standardisé.
Application typique: préparation des cultures au milieu de culture dans la microbiologie.

MATRAZ DE ROUX PARA CULTURAS

con cuello excéntrico formado con EN

Frascos planos con gran superficie para sustratos vivos. Cuello para esmerilizado normalizado.
Uso típico: en microbiología, preparación de culturas en sustratos vivos.

Cat. No. 70 A/T

Catalogue No. Catálogo No.	Capacité (ml) Capacidad (ml)	l (mm)	l1 (mm)	h (mm)	j (mm)	Emballage (pcs) Embalaje (pz.)
1632411508300	250	80	35	180	19/17	16
1632411508500	450	95	42	195	24/20	8
1632411508942	1000	120	55	255	24/20	6

PN 70 6812



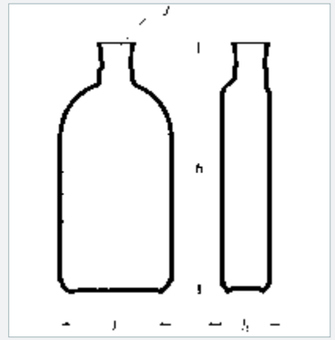

FIOLE POUR LES CULTURES SELON BLACK

Bouteille carrée avec NZ.

Application typique: préparation des cultures au milieu de culture dans la microbiologie.

MATRAZ DE BLACK PARA CULTURAS

Frasco rectangular con EN

Uso típico: en microbiología, preparación de culturas en sustratos vivos.

Cat. No. 3120

Catalogue No. Catálogo No.	Capacité (ml) Capacidad (ml)	l (mm)	l1 (mm)	h (mm)	j (mm)	Emballage (pcs) Embalaje (pz.)
1632411510151	150	45	45	155	24/20	12
1632411510200	200	45	45	175	24/20	12

PN 70 6812



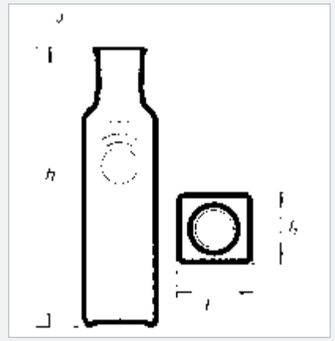

VERRE VOLUMÉTRIQUE

CRISTALERÍA VOLUMÉTRICA

VERRE VOLUMÉTRIQUE

Le verre volumétrique est fabriqué avec soin accru car alors seulement on peut atteindre à la qualité stable et à l´exactitude garantie.

Il est fourni en deux classes d´exactitude: classe A (la supérieure) et classe B (normale). Les fioles et cylindres volumétriques sont calibrées à être rechargées (IN), le pipettes et burettes à déversement (EX). Il faut respecter la température de fonctionnement pour le travail exact, parce que la dilatation thermique affecte l´exactitude de beaucoup plus que la tolérance de l´exactitude de lecture et de calibration garantie. Pour conserver l´exactitude du verre volumétrique, il ne doit pas être chauffé à plus qu´à +180°C. Le chauffage et le refroidissement doivent être lents eux-aussi pour éviter la rupture du verre.

FIOLE VOLUMÉTRIQUE

à bord étendu, sans bouchon, classe A

Calibration de recharge (IN) lors de la température de référence +20°C.
Classe d´exactitude A.
Application typique: mesure exacte du volume du fluide, préparation et stockage des solutions standard.

MATRAZ AFORADO

con reborde, sin tapón, clase A

Calibración por contenido (IN) con temperatura de referencia +20 °C.
Clase A
Uso típico: medición precisa del volumen de líquidos, preparación y almacenamiento de soluciones estándar.

Cat. No. 1502 A

Catalogue No. Catálogo No.	Capacité (ml) Capacidad	Limites d'exactitude en ±ml Límites de precisión	d (mm)	h (mm)	Emballage (pcs) Embalaje (pz.)
1632431011018	5	0.025	22	70	10
1632431011019	10	0.025	27	90	10
1632431011023	25	0.040	40	110	10
1632431011025	50	0.060	50	140	10
1632431011030	100	0.100	60	170	10
1632431011037	200	0.150	75	210	10
1632431011038	250	0.150	80	220	10
1632431011043	500	0.250	100	260	10
1632431011044	1000	0.400	125	300	10
1632431011046	2000	0.600	160	370	6

ISO 1042



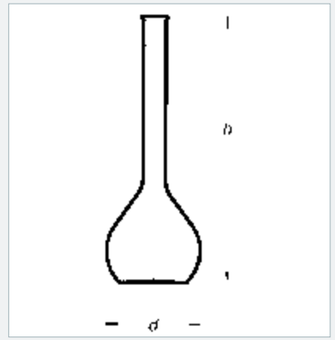

CRISTALERÍA VOLUMÉTRICA

La cristalería volumétrica es producida con el más alto cuidado ya que solo así es posible alcanzar una calidad estable y una precisión garantizada.

Se suministra en dos clases de precisión: en clase A (la más alta) y en clase B (común). Las matraces y probetas volumétricas son calibradas por contenido (IN), las pipetas y buretas por vertido o vaciado (EX). Para un trabajo preciso es necesario respetar las temperaturas de trabajo ya que la expansión térmica influye mucho más en la exactitud que la tolerancia garantizada por la calibración. Para conservar la precisión del cristal volumétrico éste no se debe de calentar a más de +180 °C. Así mismo el calentamiento y enfriamiento se deben efectuar lentamente para que el cristal no sufra daños.

FIOLE VOLUMÉTRIQUE

à bord étendu, sans bouchon, classe B

MATRAZ AFORADO

con reborde, sin tapón, clase B

Cat. No. 1502 B

Catalogue No. Catálogo No.	Capacité (ml) Capacidad	Limites d'exactitude en ±ml Límites de precisión	d (mm)	h (mm)	Emballage (pcs) Embalaje (pz.)
1632431031018	5	0.05	22	70	10
1632431031019	10	0.05	27	90	10
1632431031023	25	0.08	40	110	10
1632431031025	50	0.12	50	140	10
1632431031030	100	0.20	60	170	10
1632431031037	200	0.30	75	210	10
1632431031038	250	0.30	80	220	10
1632431031043	500	0.50	100	260	10
1632431031044	1000	0.80	125	300	10
1632431031046	2000	1.20	160	370	6

ISO 1042

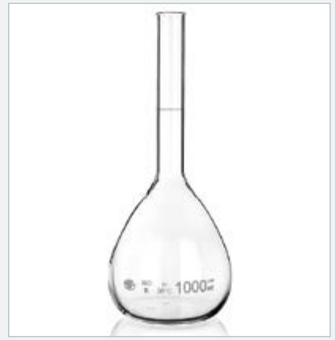

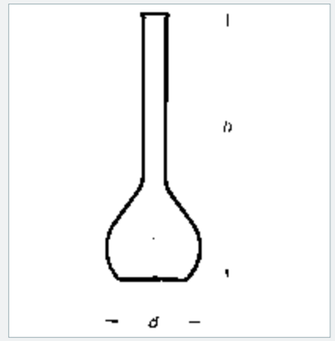



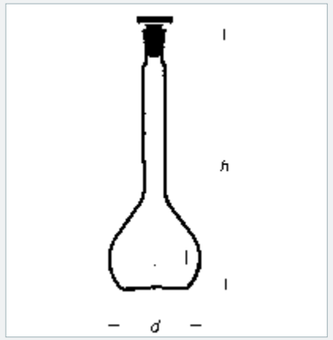

FIOLE VOLUMÉTRIQUE
avec NZ et bouchon en verre, classe A

MATRAZ AFORADO
con EN y tapón de vidrio, clase A

Cat. No. 1503 AS

Catalogue No. Catálogo No.	Capacité (ml) Capacidad	Limites d'exactitude en ±ml Límites de precisión	d (mm)	h (mm)	SJ NS	Emballage (pcs) Embalaje (pz.)
1632431071018	5	0.025	22	70	7/16	10
1632431071019	10	0.025	27	90	7/16	10
1632431071023	25	0.040	40	110	10/19	10
1632431071025	50	0.060	50	140	12/21	10
1632431071030	100	0.100	60	170	12/21	10
1632431071037	200	0.150	75	210	14/23	10
1632431071038	250	0.150	80	220	14/23	10
1632431071043	500	0.250	100	260	19/26	10
1632431071044	1000	0.400	125	300	24/29	10
1632431071046	2000	0.600	160	370	29/32	6

ISO 1042



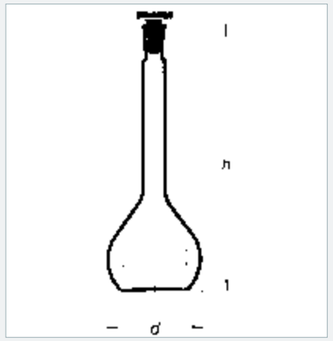

FIOLE VOLUMÉTRIQUE
avec NZ brun et bouchon en verre brun

MATRAZ AFORADO
con EN (Esmerilado Normalizado), marrón y tapón de vidrio marrón

Cat. No. 1503 AS/H

Catalogue No. Catálogo No.	Capacité (ml) Capacidad	Limites d'exactitude en ±ml Límites de precisión	d (mm)	h (mm)	SJ NS	Emballage (pcs) Embalaje (pz.)
1632431371018	5	0.025	22	70	7/16	10
1632431371019	10	0.025	27	90	7/16	10
1632431371023	25	0.040	40	110	10/19	10
1632431371025	50	0.060	50	140	12/21	10
1632431371030	100	0.100	60	170	12/21	10
1632431371037	200	0.150	75	210	14/23	10
1632431371038	250	0.150	80	220	14/23	10
1632431371043	500	0.250	100	260	19/26	10
1632431371044	1000	0.400	125	300	24/29	10
1632431371046	2000	0.600	160	370	29/32	6

ISO 1042

FIOLE VOLUMÉTRIQUE
avec NZ et boucon en verre, certificat de conformité

MATRAZ AFORADO
con EN y tapón de vidrio, certificado de conformidad

Cat. No. 1503 ASC

Catalogue No. Catálogo No.	Capacité (ml) Capacidad	Limites d'exactitude en ±ml Límites de precisión	d (mm)	h (mm)	SJ NS	Emballage (pcs) Embalaje (pz.)
1632431635018	5	0.025	22	70	7/16	10
1632431635019	10	0.025	27	90	7/16	10
1632431635023	25	0.040	40	110	10/19	10
1632431635025	50	0.060	50	140	12/21	10
1632431635030	100	0.100	60	170	12/21	10
1632431635037	200	0.150	75	210	14/23	10
1632431635038	250	0.150	80	220	14/23	10
1632431635043	500	0.250	100	260	19/26	10
1632431635044	1000	0.400	125	300	24/29	10
1632431635046	2000	0.600	160	370	29/32	6

ISO 1042



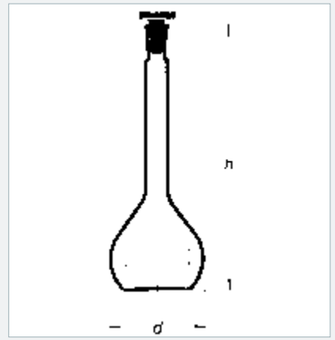

FIOLE VOLUMÉTRIQUE
avec NZ et bouchon plastique, classe A

Calibration à recharger (IN) lors de la température de référence de +20°C.
Classe d´exactitude A.
Application typique: mesure exacte du volume de fluide, préparation et stockage des solutions standard

MATRAZ AFORADO
con EN y tapón plástico, clase A

Calibración por contenido (IN) con temperatura de referencia +20 °C.
Clase A
Uso típico: medición precisa del volumen de líquidos, preparación y almacenamiento de soluciones estándar.

Cat. No. 1503 APN

Catalogue No. Catálogo No.	Capacité (ml) Capacidad	Limites d'exactitude en ±ml Límites de precisión	d (mm)	h (mm)	SJ NS	Emballage (pcs) Embalaje (pz.)
1632431622018	5	0.025	22	70	7/16	10
1632431622019	10	0.025	27	90	7/16	10
1632431622023	25	0.040	40	110	10/19	10
1632431622025	50	0.060	50	140	12/21	10
1632431622030	100	0.100	60	170	12/21	10
1632431622037	200	0.150	75	210	14/23	10
1632431622038	250	0.150	80	220	14/23	10
1632431622043	500	0.250	100	260	19/26	10
1632431622044	1000	0.400	125	300	24/29	10
1632431622046	2000	0.600	160	370	29/32	6

ISO 1042

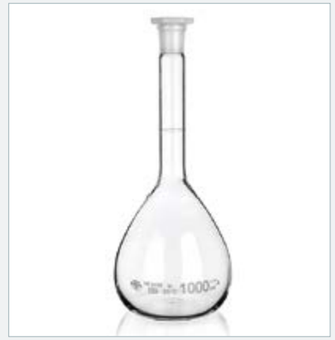

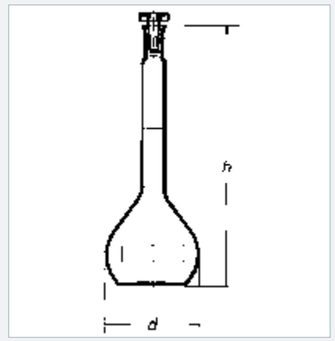



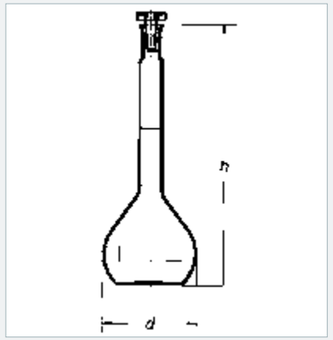



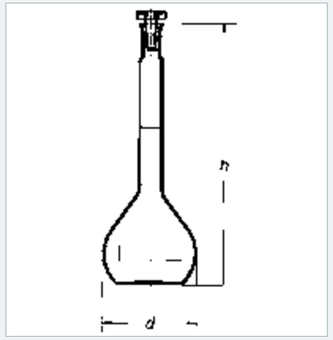

FIOLE VOLUMÉTRIQUE BRUNE

avec NZ et bouchon plastique, classe A

Calibration à recharger (IN) lors de la température de référence +20°C.
Classe d´exactitude A.
Application typique: mesure exacte du volume du fluide, préparation et stockage des solutions standard.

MATRAZ AFORADO MARRÓN

con EN y tapón plástico, clase A

Calibración por contenido (IN) con temperatura de referencia +20 °C.
Clase A
Uso típico: medición precisa del volumen de líquidos, preparación y almacenamiento de soluciones estándar.

Cat. No. 1503 APN/H

Catalogue No. Catálogo No.	Capacité (ml) Capacidad	Limites d'exactitude en ±ml Límites de precisión	d (mm)	h (mm)	SJ NS	Emballage (pcs) Embalaje (pz.)
1632431332018	5	0.025	22	70	7/16	10
1632431332019	10	0.025	27	90	7/16	10
1632431332023	25	0.040	40	110	10/19	10
1632431332025	50	0.060	50	140	12/21	10
1632431332030	100	0.100	60	170	12/21	10
1632431332037	200	0.150	75	210	14/23	10
1632431332038	250	0.150	80	220	14/23	10
1632431332043	500	0.250	100	260	19/26	10
1632431332044	1000	0.400	125	300	24/29	10
1632431332046	2000	0.600	160	370	29/32	6

FIOLE VOLUMÉTRIQUE

avec NZ et bouchon plastique NT, certificat de conformité

MATRAZ AFORADO

con EN y tapón plástico NT certificado de conformidad

Cat. No. 1503 APNC

Catalogue No. Catálogo No.	Capacité (ml) Capacidad	Limites d'exactitude en ±ml Límites de precisión	d (mm)	h (mm)	SJ NS	Emballage (pcs) Embalaje (pz.)
1632431634018	5	0.025	22	70	7/16	10
1632431634019	10	0.025	27	90	7/16	10
1632431634023	25	0.040	40	110	10/19	10
1632431634025	50	0.060	50	140	12/21	10
1632431634030	100	0.100	60	170	12/21	10
1632431634037	200	0.150	75	210	14/23	10
1632431634038	250	0.150	80	220	14/23	10
1632431634043	500	0.250	100	260	19/26	10
1632431634044	1000	0.400	125	300	24/29	10
1632431634046	2000	0.600	160	370	29/32	6

ISO 1042

FIOLE VOLUMÉTRIQUE

avec NZ et bouchon en verre, classe B

MATRAZ AFORADO

con EN y tapón de vidrio, clase B

Cat. No. 1503 BS

Catalogue No. Catálogo No.	Capacité (ml) Capacidad	Limites d'exactitude en ±ml Límites de precisión	d (mm)	h (mm)	SJ NS	Emballage (pcs) Embalaje (pz.)
1632431091018	5	0.050	22	70	7/16	10
1632431091019	10	0.050	27	90	7/16	10
1632431091023	25	0.080	40	110	10/19	10
1632431091025	50	0.120	50	140	12/21	10
1632431091030	100	0.200	60	170	12/21	10
1632431091037	200	0.300	75	210	14/23	10
1632431091038	250	0.300	80	220	14/23	10
1632431091043	500	0.500	100	260	19/26	10
1632431091044	1000	0.800	125	300	24/29	10
1632431091046	2000	1.200	160	370	29/32	6

ISO 1042

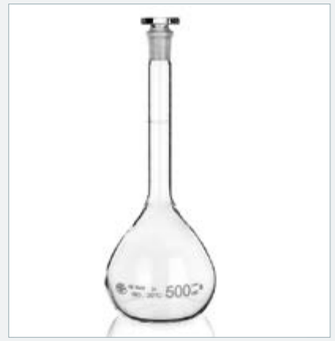

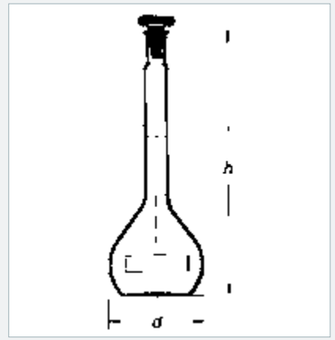

FIOLE VOLUMÉTRIQUE

avec NZ et bouchon plastique, classe B

MATRAZ AFORADO

con EN y tapón plástico, clase B

Cat. No. 1503 BPN

Catalogue No. Catálogo No.	Capacité (ml) Capacidad	Limites d'exactitude en ±ml Límites de precisión	d (mm)	h (mm)	SJ NS	Emballage (pcs) Embalaje (pz.)
1632431642018	5	0.050	22	70	7/16	10
1632431642019	10	0.050	27	90	7/16	10
1632431642023	25	0.080	40	110	10/19	10
1632431642025	50	0.120	50	140	12/21	10
1632431642030	100	0.200	60	170	12/21	10
1632431642037	200	0.300	75	210	14/23	10
1632431642038	250	0.300	80	220	14/23	10
1632431642043	500	0.500	100	260	19/26	10
1632431642044	1000	0.800	125	300	24/29	10
1632431642046	2000	1.200	160	370	29/32	6
1632431642048	5000	2.400	217	470	34/35	2

ISO 1042

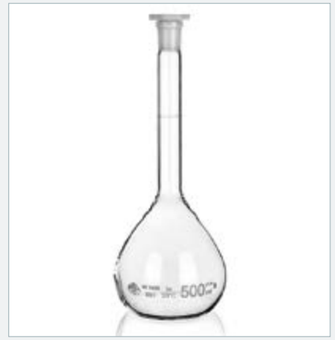

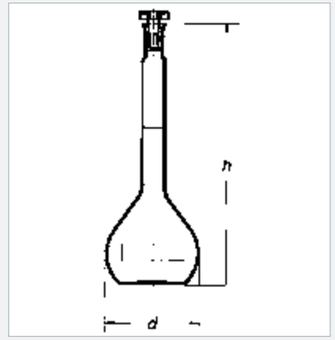



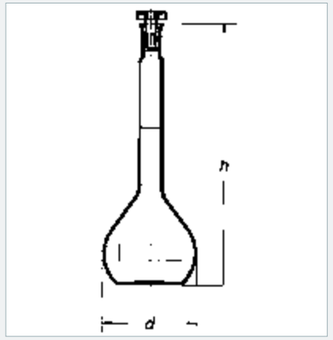

FIOLE VOLUMÉTRIQUE BRUNE

avec NZ et bouchon plastique NT, classe B

MATRAZ AFORADO MARRÓN

con EN y tapón plástico, clase B

Cat. No. 1503 BPN/H

Catalogue No. Catálogo No.	Capacité (ml) Capacidad	Limites d'exactitude en ±ml Límites de precisión	d (mm)	h (mm)	SJ NS	Emballage (pcs) Embalaje (pz.)
1632431342018	5	0.050	22	70	7/16	10
1632431342019	10	0.050	27	90	7/16	10
1632431342023	25	0.080	40	110	10/19	10
1632431342025	50	0.120	50	140	12/21	10
1632431342030	100	0.200	60	170	12/21	10
1632431342037	200	0.300	75	210	14/23	10
1632431342038	250	0.300	80	220	14/23	10
1632431342043	500	0.500	100	260	19/26	10
1632431342044	1000	0.800	125	300	24/29	10
1632431342046	2000	1.200	160	370	29/32	6

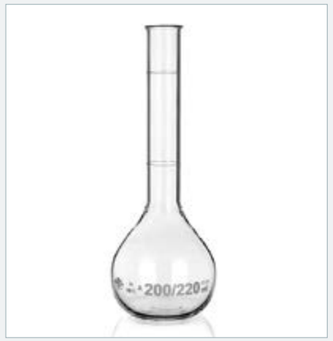

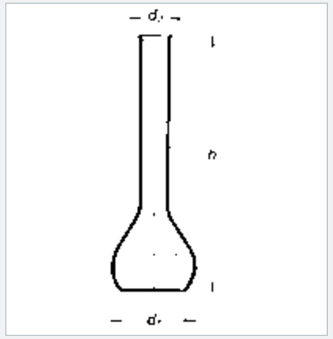

FIOLE SUCRIÈRE

à deux signes

MATRAZ AFORADO PARA ANÁLISIS DE AZÚCAR

con dos marcas

Cat. No. 1509

Catalogue No. Catálogo No.	Capacité (ml) Capacidad (ml)	d1 (mm)	d2 (mm)	h (mm)	Emballage (pcs) Embalaje (pz.)
1632431510025	50/55	47.000	18	155	10
1632431510030	100/110	58.000	22	180	10
1632431510037	200/220	73.000	24	200	10

ISO 3507

FIOLE À COL DIVISÉ

MATRAZ AFORADO CON CUELLO DIVIDIDO

Cat. No. 1520

Catalogue No. Catálogo No.	Capacité (ml) Capacidad (ml)	h (mm)	Emballage (pcs) Embalaje (pz.)
1632431560725	50 + 5	155	10
1632431560830	100 + 10	205	10
1632431560837	200 + 20	245	10
1632431560938	250 + 25	280	10
1632431561143	500 + 50	320	8
1632431561144	1000 + 100	400	6
1632431561145	1000 + 10	300	7

ISO 3507



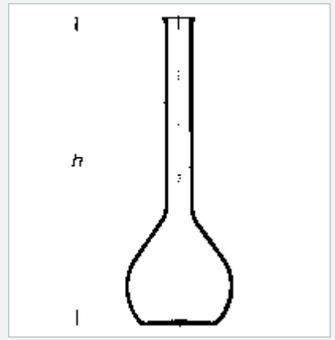

PYCNOMÈTRE SELON GAY-LUSSACA

PICNÓMETRO GAY LUSSAC

Cat. No. 1621

Catalogue No. Catálogo No.	Capacité (ml) Capacidad	Limites d'exactitude en ±ml Límites de precisión	d (mm)	h (mm)	SJ NS	Emballage (pcs) Embalaje (pz.)
1632431722019	10	1.000	27	55	7/11	10
1632431722023	25	2.000	40	75	10/13	10
1632431722025	50	3.000	50	85	10/13	10
1632431722030	100	5.000	57	100	10/13	10

ISO 3507



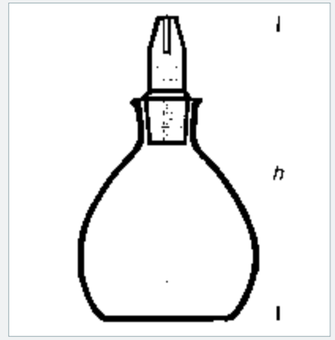



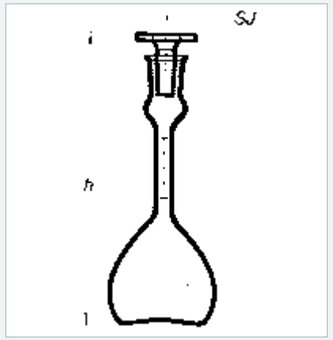



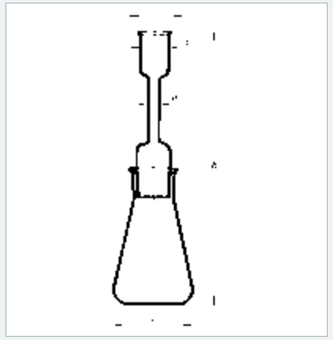

PYCNOMÈTRE SELON REISCHAUER

avec échelle

PICNÓMETRO REISCHAUER

con graduación

Cat. No. 1622

Catalogue No. Catálogo No.	Capacité (ml) Capacidad (ml)	h (mm)	SJ NS	Emballage (pcs) Embalaje (pz.)
1632431831023	25	105	10/13	10
1632431831025	50	115	10/13	10

ISO 3507

PYCNOMÈTRE ROUTIER

à rallonge et entonnoir

PICNÓMETRO

con adaptador y embudo

Cat. No. 1627

Catalogue No. Catálogo No.	Capacité (ml) Capacidad	d1 (mm)	d2 (mm)	d3 (mm)	h (mm)	SJ NS	Emballage (pcs) Embalaje (pz.)
1632431901720	500	105	10	40	355	45/40	8
1632431901740	1000	131	10	40	390	45/40	6

ISO 4788

CYLINDRE VOLUMÉTRIQUE HAUT

avec un pied hexagonal et évier, échelle tout en rond, graduation bleue, classe A

La stabilité de la position du cylindre est fixée grâce au pied hexagonal. L´épaisseur uniforme de la paroi du cylindre éxclut un erreur de coin de lecture. Calibrage à recharger (IN) lors de la température de référence +20°C. Classe d´exactitude: A
Application typique: réserve et en même temps mesure de différents volumes des fluides.

PROBETA DE CUELLO ALTO

con base hexagonal y pico, graduación en anillo, graduación azul, clase A

La estabilidad de la posición de la probeta está asegurada por una gran base hexagonal. El espesor uniforme de la pared de la probeta descarta la medición errónea. Calibración por contenido (IN) con temperatura de referencia +20°C. Clase A
Uso típico: reserva y a la vez medición de diferentes volúmenes de líquidos

Cat. No. 1634 AM

Catalogue No. Catálogo No.	Capacité (ml) Capacidad (ml)	Limites d'exactitude en ±ml Límites de precisión	Division (mm) División (mm)	d (mm)	h (mm)	Emballage (pcs) Embalaje (pz.)
1632432110718	5	0.05	0.1	12.9	115	10
1632432110819	10	0.10	0.2	15.5	135	10
1632432110923	25	0.25	0.5	21.3	160	10
1632432111125	50	0.50	1.0	26.0	195	10
1632432111130	100	0.50	1.0	31.3	240	1
1632432111238	250	1.00	2.0	40.7	320	1
1632432111343	500	2.50	5.0	53.2	380	1
1632432111444	1000	5.00	10.0	67.0	465	1
1632432111546	2000	10.00	20.0	85.0	535	1

ISO 4788

NOTES / NOTAS



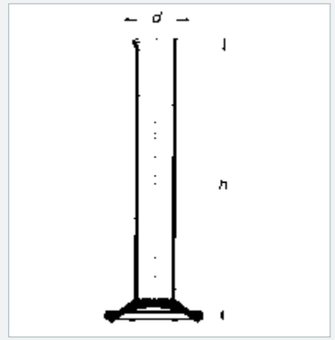



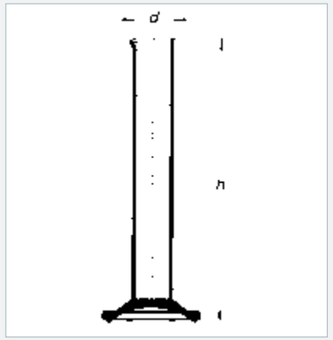

CYLINDRE VOLUMÉTRIQUE HAUT

avec un pied hexagonal et évier, graduation blanche, classe B

La stabilité de la position du cylindre est fixée grâce au pied hexagonal. L´épaisseur uniforme de la paroi du cylindre exclut un erreur de coin de lecture. Calibrage à recharger (IN) lors de la température de référence +20°C. Classe d´exactitude: B
Application typique: réserve et en mème temps mesure de différents volumes des fluides.

PROBETA DE CUELLO ALTO

con base hexagonal y pico, graduación blanca, clase B

La estabilidad de la posición de la probeta está asegurada por una gran base hexagonal. El espesor uniforme de la pared de la probeta descarta la medición errónea. Calibración por contenido (IN) con temperatura de referencia +20°C. Clase A
Uso típico: reserva y a la vez medición de diferentes volúmenes de líquidos

Cat. No. 1634 BB

Catalogue No. Catálogo No.	Capacité (ml) Capacidad (ml)	Limites d'exactitude en ±ml Límites de precisión	Division (mm) División (mm)	d (mm)	h (mm)	Emballage (pcs) Embalaje (pz.)
1632432140718	5	0.10	0.1	12.9	115	10
1632432140819	10	0.20	0.2	15.5	140	10
1632432140923	25	0.50	0.5	21.3	165	10
1632432141125	50	1.00	1.0	26.0	195	10
1632432141130	100	1.00	1.0	31.3	250	1
1632432141238	250	2.00	2.0	40.7	330	1
1632432141343	500	5.00	5.0	53.2	385	1
1632432141444	1000	10.00	10.0	67.0	465	1
1632432141546	2000	20.00	20.0	85.0	535	1

ISO 4788

NOTES / NOTAS

CYLINDRE VOLUMÉTRIQUE HAUT

avec pied hexagonal et évier, graduation brune, classe B

PROBETA DE CUELLO ALTO

con base hexagonal y pico, graduación marrón, clase B

Cat. No. 1634 BH

Catalogue No. Catálogo No.	Capacité (ml) Capacidad (ml)	Limites d'exactitude en ±ml Límites de precisión	Division (mm) División (mm)	d (mm)	h (mm)	Emballage (pcs) Embalaje (pz.)
1632432150718	5	0.10	0.1	12.9	115	10
1632432150819	10	0.20	0.2	15.5	135	10
1632432150923	25	0.50	0.5	21.3	160	10
1632432151125	50	1.00	1.0	26.0	195	10
1632432151130	100	1.00	1.0	31.3	240	1
1632432151238	250	2.00	2.0	40.7	320	1
1632432151343	500	5.00	5.0	53.2	380	1
1632432151444	1000	10.00	10.0	67.0	465	1
1632432151546	2000	20.00	20.0	85.0	535	1

ISO 4788

CYLINDRE VOLUMÉTRIQUE HAUT

graduation brune

PROBETA DE CUELLO ALTO

graduación marrón

Cat. No. 1634 BCH

Catalogue No. Catálogo No.	Capacité (ml) Capacidad (ml)	Limites d'exactitude en ±ml Límites de precisión	Division (mm) División (mm)	d (mm)	h (mm)	Emballage (pcs) Embalaje (pz.)
1632432160718	5	0.10	0.1	12.9	115	10
1632432160819	10	0.20	0.2	15.5	135	10
1632432160923	25	0.50	0.5	21.3	160	10
1632432161125	50	1.00	1.0	26.0	195	10
1632432161130	100	1.00	1.0	31.3	240	1
1632432161238	250	2.00	2.0	40.7	320	1
1632432161343	500	5.00	5.0	53.2	380	1
1632432161444	1000	10.00	10.0	67.0	465	1
1632432161546	2000	20.00	20.0	85.0	535	1

ISO 4788



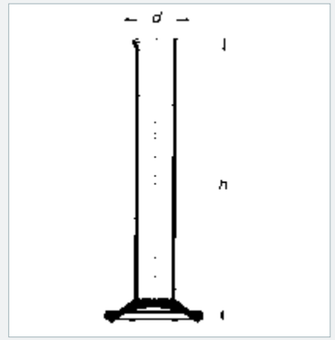



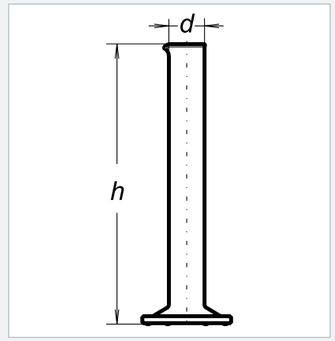



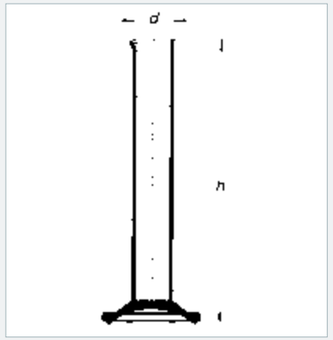

CYLINDRE VOLUMÉTRIQUE

sans graduation

PROBETA

sin graduación

Cat. No. 1634

Catalogue No. Catálogo No.	Capacité (ml) Capacidad (ml)	d/mm	h/mm	Emballage (pcs) Embalaje (pz.)
1632432130018	5	12.9	115	10
1632432130019	10	15.5	135	10
1632432130023	25	21.3	160	10
1632432130025	50	26.0	195	10
1632432130030	100	31.3	240	10
1632432130038	250	40.7	320	10
1632432130043	500	53.2	380	10
1632432130044	1000	67.0	465	5
1632432130046	2000	85.0	535	4

ISO 4788



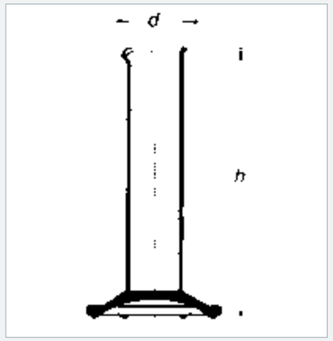

CYLINDRE VOLUMÉTRIQUE BAS

avec un pied hexagonal et évier, graduation blanche, classe B

PROBETA DE CUELLO BAJO

con base hexagonal y pico, graduación blanca, clase B

Cat. No. 1645 BB

Catalogue No. Catálogo No.	Capacité (ml) Capacidad (ml)	Limites d'exactitude en ±ml Límites de precisión	Division (mm) División (mm)	d (mm)	h (mm)	Emballage (pcs) Embalaje (pz.)
1632432340818	5	0.20	0.2	15.5	90	10
1632432340919	10	0.50	0.5	21.3	100	10
1632432341123	25	1.00	1.0	25.0	125	10
1632432341125	50	1.00	1.0	29.9	150	10
1632432341230	100	2.00	2.0	40.7	170	10
1632432341338	250	5.00	5.0	53.2	235	10
1632432341443	500	10.00	10.0	67.0	280	8
1632432341544	1000	20.00	20.0	85.0	292	5
1632432711746	2000	50.00	50.0	105.0	420	6



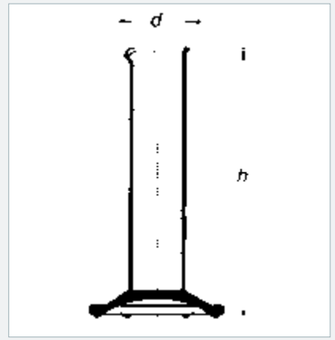

CYLINDRE VOLUMÉTRIQUE BAS

avec un pied hexagonal et évier, graduation brune, classe B

PROBETA DE CUELLO BAJO

con base hexagonal y pico, graduación marrón, clase B

Cat. No. 1645 BH

Catalogue No. Catálogo No.	Capacité (ml) Capacidad (ml)	Limites d'exactitude en ±ml Límites de precisión	Division (mm) División (mm)	d (mm)	h (mm)	Emballage (pcs) Embalaje (pz.)
1632432350818	5	0.20	0.2	15.5	90	10
1632432350919	10	0.50	0.5	21.3	100	10
1632432351123	25	1.00	1.0	25.0	125	10
1632432351125	50	1.00	1.0	29.9	150	10
1632432351230	100	2.00	2.0	40.7	170	10
1632432351338	250	5.00	5.0	53.2	235	10
1632432351443	500	10.00	10.0	67.0	280	8
1632432351544	1000	20.00	20.0	85.0	292	5
1632432721746	2000*	50.00	50.0	105.0	420	6



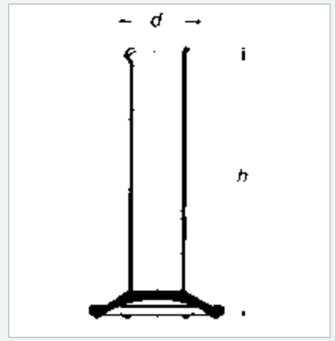

CYLINDRE VOLUMÉTRIQUE BAS

avec un pied hexagonal et évier, sans graduation

PROBETA DE CUELLO BAJO

con base hexagonal y pico, sin graduación

Cat. No. 1645

Catalogue No. Catálogo No.	Capacité (ml) Capacidad (ml)	d (mm)	h (mm)	Emballage (pcs) Embalaje (pz.)
1632432330019	10	21.3	100	10
1632432330023	25	25.0	125	10
1632432330025	50	29.9	150	10
1632432330030	100	40.7	170	10
1632432330038	250	53.2	235	10
1632432330043	500	67.0	280	8
1632432330044	1000	85.0	292	5



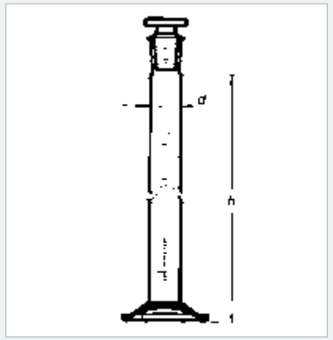

CYLINDRE VOLUMÉTRIQUE

avec NZ et bouchon en verre, échelle tout en rond, graduation bleue, classe A

PROBETA

con EN y tapón de vidrio, graduación blanca en anillo, clase A

Cat. No. 1652 AMS

Catalogue No. Catálogo No.	Capacité (ml) Capaci-dad (ml)	Limites d'exactitude en ±ml Límites de precisión	Division (mm) División (mm)	d (mm)	h (mm)	SJ NS	Emballage (pcs) Embalaje (pz.)
1632432210718	5	0.05	0.1	12.9	115	10/19	10
1632432210819	10	0.10	0.2	15.5	135	10/19	10
1632432210923	25	0.25	0.5	21.3	160	14/23	10
1632432211125	50	0.50	1.0	26.0	195	19/26	10
1632432211130	100	0.50	1.0	31.3	240	24/29	10
1632432211238	250	1.00	2.0	40.7	320	29/32	10
1632432211343	500	2.50	5.0	53.2	380	34/35	10
1632432211444	1000	5.00	10.0	67.0	465	45/40	4
1632432211546	2000	10.00	20.0	85.0	535	45/40	3



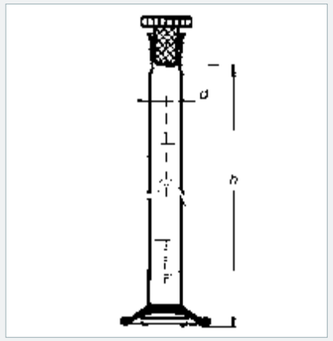

CYLINDRE VOLUMÉTRIQUE

avec NZ et bouchon en verre, graduation bleue, classe A

PROBETA

con EN y tapón plástico, graduación azul, clase A

La stabilité de la position du cylindre est fixée grâce au pied hexagonal. L´épaisseur uniforme de la paroi du cylindre exclut un erreur de coin de lecture. Calibrage à recharger (IN) lors de la température de référence +20°C. Classe d´exactitude: A
Application typique: dilution, mélange de plusieurs composants dans les proportions indiquées.

La estabilidad de la posición de la probeta está asegurada por una gran base hexagonal. El espesor uniforme de la pared de la probeta descarta la medición errónea. Calibración por contenido (IN) con temperatura de referencia +20°C. Clase A
Uso típico: dilución de soluciones, mezcla de diferentes componentes en proporciones especificadas.

ISO 4788

Cat. No. 1652 AMPN

Catalogue No. Catálogo No.	Capacité (ml) Capacidad (ml)	Limites d'exactitude en ±ml Límites de precisión	Division (mm) División (mm)	d (mm)	h (mm)	SJ NS	Emball-age (pcs) Embalaje (pz.)
1632432630018	5	0.05	0.1	12.9	115	10/19	10
1632432630019	10	0.10	0.2	15.5	135	10/19	10
1632432630023	25	0.25	0.5	21.3	160	14/23	10
1632432630025	50	0.50	1.0	26.0	195	19/26	10
1632432630030	100	0.50	1.0	31.3	240	24/29	10
1632432630038	250	1.00	2.0	40.7	320	29/32	10
1632432630043	500	2.50	5.0	53.2	380	34/35	10
1632432630044	1000	5.00	10.0	67.0	465	45/40	4
1632432630046	2000	10.00	20.0	85.0	535	45/40	3



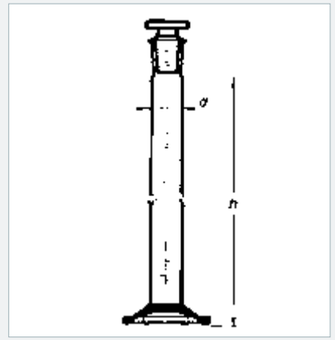

CYLINDRE VOLUMÉTRIQUE

avec NZ et bouchon en verre, graduation blanche, classe B

PROBETA

con EN y tapón de vidrio, graduación blanca, clase B

Cat. No. 1652 BBS

Catalogue No. Catálogo No.	Capacité (ml) Capacidad (ml)	Limites d'exactitude en ±ml Límites de precisión	Division (mm) División (mm)	d (mm)	h (mm)	SJ NS	Emballage (pcs) Embalaje (pz.)
1632432240718	5	0.10	0.1	12.9	115	10/19	10
1632432240819	10	0.20	0.2	15.5	135	10/19	10
1632432240923	25	0.50	0.5	21.3	160	14/23	10
1632432241125	50	1.00	1.0	26.0	195	19/26	10
1632432241130	100	1.00	1.0	31.3	240	24/29	10
1632432241238	250	2.00	2.0	40.7	320	29/32	10
1632432241343	500	5.00	5.0	53.2	380	34/35	10
1632432241444	1000	10.00	10.0	67.0	465	45/40	4
1632432241546	2000	20.00	20.0	85.0	535	45/40	3

ISO 4788



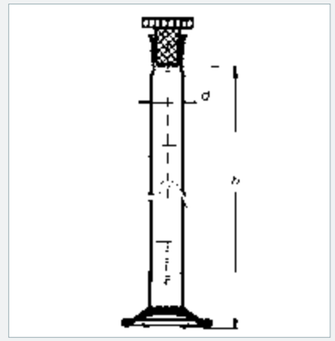

CYLINDRE VOLUMÉTRIQUE

avec NZ et bouchon plastique, graduation blanche, classe B

PROBETA

con EN y tapón plástico, graduación blanca, clase B

Cat. No. 1652 BBPN

Catalogue No. Catálogo No.	Capacité (ml) Capacidad (ml)	Limites d'exactitude en ±ml Límites de precisión	Division (mm) División (mm)	d (mm)	h (mm)	SJ NS	Emballage (pcs) Embalaje (pz.)
1632432627018	5	0.10	0.1	12.9	115	10/19	10
1632432627019	10	0.20	0.2	15.5	135	10/19	10
1632432627023	25	0.50	0.5	21.3	160	14/23	10
1632432627025	50	1.00	1.0	26.0	195	19/26	10
1632432627030	100	1.00	1.0	31.3	240	24/29	10
1632432627038	250	2.00	2.0	40.7	320	29/32	10
1632432627043	500	5.00	5.0	53.2	380	34/35	10
1632432627044	1000	10.00	10.0	67.0	465	45/40	4
1632432627046	2000	20.00	20.0	85.0	535	45/40	3

ISO 4788



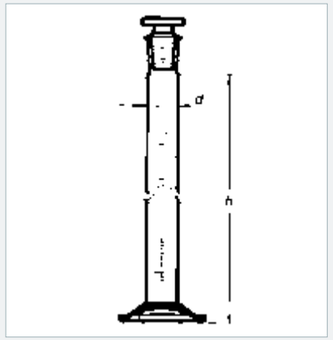

CYLINDRE VOLUMÉTRIQUE

avec NZ et bouchon en verre, graduation brune, classe B

PROBETA

con EN y tapón de vidrio, graduación marrón, clase B

Cat. No. 1652 BHS

Catalogue No. Catálogo No.	Capacité (ml) Capacidad (ml)	Limites d'exactitude en ±ml Límites de precisión	Division (mm) División (mm)	d (mm)	h (mm)	SJ NS	Emballage (pcs) Embalaje (pz.)
1632432250718	5	0.10	0.1	12.9	115	10/19	10
1632432250819	10	0.20	0.2	15.5	135	10/19	10
1632432250923	25	0.50	0.5	21.3	160	14/23	10
1632432251125	50	1.00	1.0	26.0	195	19/26	10
1632432251130	100	1.00	1.0	31.3	240	24/29	10
1632432251238	250	2.00	2.0	40.7	320	29/32	10
1632432251343	500	5.00	5.0	53.2	380	34/35	10
1632432251444	1000	10.00	10.0	67.0	465	45/40	4
1632432251546	2000	20.00	20.0	85.0	535	45/40	3

ISO 4788



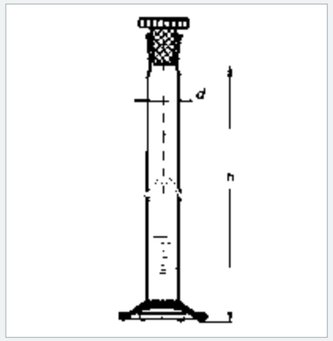

CYLINDRE VOLUMÉTRIQUE

avec NZ et bouchon plastique, graduation brune, classe B

PROBETA

con EN y tapón plástico, graduación marrón, clase B

Cat. No. 1652 BHPN

Catalogue No. Catálogo No.	Capacité (ml) Capacidad (ml)	Limites d'exactitude en ±ml Límites de precisión	Division (mm) División (mm)	d (mm)	h (mm)	SJ NS	Emballage (pcs) Embalaje (pz.)
1632432626018	5	0.10	0.1	12.9	115	10/19	10
1632432626019	10	0.20	0.2	15.5	135	10/19	10
1632432626023	25	0.50	0.5	21.3	160	14/23	10
1632432626025	50	1.00	1.0	26.0	195	19/26	10
1632432626030	100	1.00	1.0	31.3	240	24/29	10
1632432626038	250	2.00	2.0	40.7	320	29/32	10
1632432626043	500	5.00	5.0	53.2	380	34/35	10
1632432626044	1000	10.00	10.0	67.0	465	45/40	4
1632432626046	2000	20.00	20.0	85.0	535	45/40	3

ISO 4788

CYLINDRE VOLUMÉTRIQUE

selon Imhoff à pointe fermée

CONO DE SEDIMENTACIÓN

según Imhoff con punta cerrada

Cat. No. 2745

Catalogue No. Catálogo No.	Capacité (ml) Capacidad	d (mm)	h (mm)	Subdivision (ml) Subdivisión (ml)	Emballage (pcs) Embalaje (pz.)
1632432430044	1000	118.00	470.00	tchèque / checo	10
1632432430144	1000	118.00	470.00	allemand / alemán	10
1632432430244	1000	118.00	470.00	suisse / suiza	10



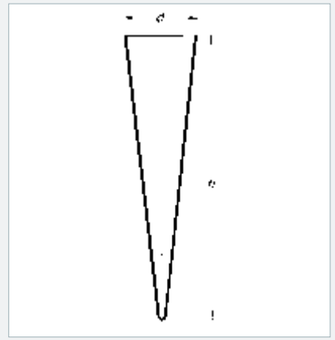

CYLINDRE DE SÉDIMENTATION

selon Imhoff avec robinet

CONO DE SEDIMENTACIÓN

según Imhoff con grifo

Cat. No. 2746

Catalogue No. Catálogo No.	Capacité (ml) Capacidad	d (mm)	h (mm)	Subdivision (ml) Subdivisión (ml)	Emballage (pcs) Embalaje (pz.)
1632432440044	1000	118.00	470.00	tchèque / checo	10
1632432440144	1000	118.00	470.00	allemand / alemán	10
1632432440244	1000	118.00	470.00	suisse / suiza	10



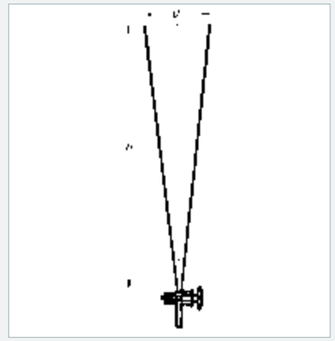



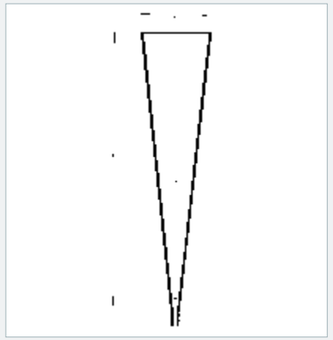

CYLINDRE DE SÉDIMENTATION

selon Imhoff à pointe fermée

CONO DE SEDIMENTACIÓN

según Imhoff, punta terminada con oliva

Cat. No. 2747

Catalogue No. Catálogo No.	Capacité (ml) Capacidad	d (mm)	h (mm)	Subdivision (ml) Subdivisión (ml)	Emballage (pcs) Embalaje (pz.)
1632432450044	1000	118.00	470.00	tchèque / checo	10
1632432450144	1000	118.00	470.00	allemand / alemán	10

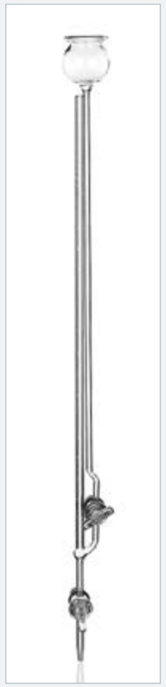



MICROBURETTE

selon Bang à robinet droit

la microburette à bande Schellbach et échelle tout en rond. Calibrage à déversement (EX) lors de la température de référence +20°C.
Application typique: titrage

MICROBURETA

según Bang con grifo recto

Microbureta con franja Schellbach y graduación en anillo. Calibración por vertido (EX) con temperatura referente +20°C.
Uso típico: titulación.

Cat. No. 1591

Catalogue No. Catálogo No.	Capacité (ml) Capacidad (ml)	Subdivision (ml) Subdivisión (ml)	Emballage (pcs) Embalaje (pz.)
1632435530414	1	0.01	10
1632435530416	2	0.01	10
1632435530517	3	0.02	10
1632435530518	5	0.02	10

MICROBURETTE

selon Bang avec un robinet latéral

MICROBURETA

según Bang con grifo lateral

Cat. No. 1592

Catalogue No. Catálogo No.	Capacité (ml) Capacidad (ml)	Subdivision (ml) Subdivisión (ml)	Emballage (pcs) Embalaje (pz.)
1632435540414	1	0.01	5
1632435540416	2	0.01	5
1632435540517	3	0.02	5
1632435540518	5	0.02	5

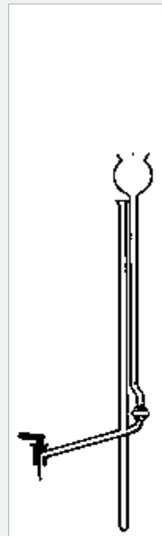



NOTES / NOTAS



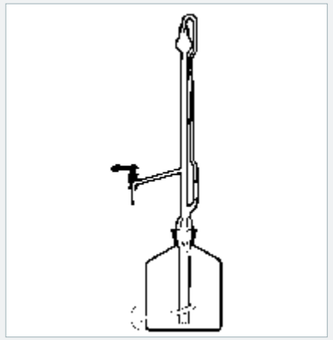

BURETTE AUTOMATIQUE

selon Pellet avec robinet de vidange y compris une bouteille de réserve et poire soufflante en caoutchouc

Burette automatique à bande Schellbach et échelle tout en rond, bouteille de réserve (2000 ml) et poire soufflante (ballonnet).
Application typique: titrage

BURETA AUTOMÁTICA

según Pellet con grifo de salida incluido frasco para reserva y bombilla de goma

Bureta automática con franja Schellbach y graduación en anillo, frasco para reserva (200 ml) y bombilla de goma (balon).
Uso típico: titulación.

Cat. No. 1580 BL

Catalogue No. Catálogo No.	Capacité (ml) Capacidad (ml)	Subdivision (ml) Subdivisión (ml)	Erreur autorisée (ml) Error permitido (ml)	Emballage (pcs) Embalaje (pz.)
1632436110619	10	0.05	0.05	2
1632436110723	25	0.10	0.10	2
1632436110725	50	0.10	0.10	2



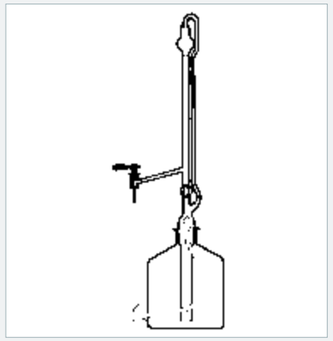

BURETTE AUTOMATIQUE

selon Pellet avec robinet de vidange et soupape de décharge de pression y compris bouteille de réserve et poire soufflante

BURETA AUTOMÁTICA

según Pellet con grifo de desagüe y dosaje incluido frasco de reserva y bombilla

Cat. No. 1581 BL

Catalogue No. Catálogo No.	Capacité (ml) Capacidad (ml)	Subdivision (ml) Subdivisión (ml)	Erreur autorisée (ml) Error permitido (ml)	Emballage (pcs) Embalaje (pz.)
1632436210619	10	0.05	0.05	2
1632436210723	25	0.10	0.10	2
1632436210725	50	0.10	0.10	2

BOUTEILLE DE BURETTE

claire

FRASCO DE BURETA

transparente

Cat. No. 2100 B

Catalogue No. Catálogo No.	Capacité (ml) Capacidad (ml)	d (mm)	h (mm)	SJ NS	Emballage (pcs) Embalaje (pz.)
N555436801046	2000	160	200	29/32	6

CSN 70 4118



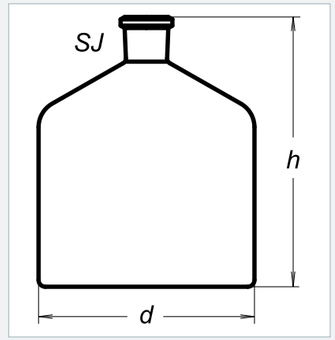

VERRE SOUS FORME DE CLOCHER

à évier, gradué

CÁLIZ VOLUMÉTRICO FORMA CAMPANA

con pico, graduada

Cat. No. 1686

Catalogue No. Catálogo No.	Capacité (ml) Capacidad	d1 (mm)	d2 (mm)	h (mm)	Emballage (pcs) Embalaje (pz.)
1632432540818	5	26	22	70	10
1632432540919	10	30	25	75	10
1632432541123	25	39	30	90	10
1632432541125	50	50	38	110	10
1632432541230	100	62	49	130	24
1632432541338	250	84	67	160	10
1632432541443	500	102	80	200	10
1632432541644	1000	126	100	240	2
1632432541746	2000	148	116	310	8



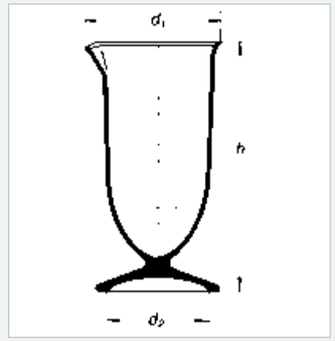



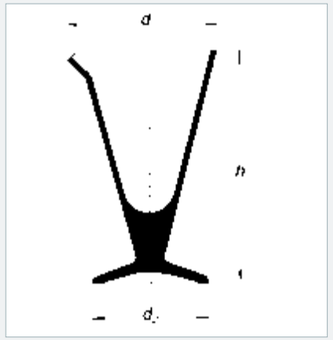

VERRE VOLUMÉTRIQUE (MENSURE) CONIQUE
CÁLIZ VOLUMÉTRICO CÓNICO (MENSURA)

avec un pied en verre et échelle

con base de vidrio y graduación

Cat. No. 1688

Catalogue No. Catálogo No.	Capacité (ml) Capacidad (ml)	d1 (mm)	d2 (mm)	h (mm)	Emballage (pcs) Embalaje (pz.)
1632432591123	25	61	45	100	10
1632432591225	50	68	54	110	10
1632432591230	100	85	65	140	10
1632432591338	250	105	75	180	9
1632432591443	500	125	80	215	6
1632432591544	1000	160	110	270	6
1632432591546	2000	192	115	330	6

ISO 648 | DIN 12 691



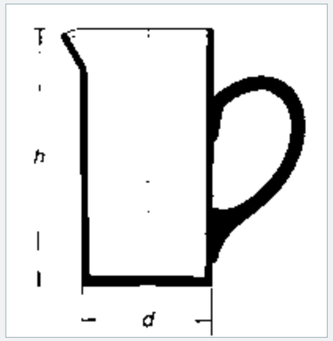

CARAFE VOLUMÉTRIQUE CYLINDRIQUE
JARRA VOLUMÉTRICA CILÍNDRICA

avec échelle, avec poignée

con graduación, con asa

Cat. No. 1681

Catalogue No. Catálogo No.	d (mm)	h (mm)	Emballage (pcs) Embalaje (pz.)
1632432511330	50	100	10
1632432511338	68	132	10
1632432511443	83	177	10
1632432511644	104	205	10
1632432511746	130	250	6

CSN 70 4118

CARAFE VOLUMÉTRIQUE CONIQUE
JARRA VOLUMÉTRICA CÓNICA

avec échelle, avec poignée

con graduación, con asa

Cat. No. 1683

Catalogue No. Catálogo No.	Capacité (ml) Capacidad (ml)	d1 (mm)	d2 (mm)	h (mm)	Emballage (pcs) Embalaje (pz.)
1632432521330	100	57	42	115	10
1632432521338	250	75	55	140	10
1632432521443	500	100	70	170	10
1632432521644	1000	120	90	225	10
1632432521746	2000	145	107	270	2



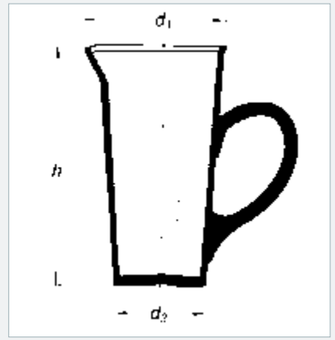

CRUCHE D´URINE
JARRA PARA ORINA

avec échelle

con graduación

Cat. No. 3542

Catalogue No. Catálogo No.	Capacité (ml) Capacidad (ml)	d (mm)	h (mm)	Emballage (pcs) Embalaje (pz.)
1632432554845	1500	155	175	4

ISO 853 | DIN 12 697



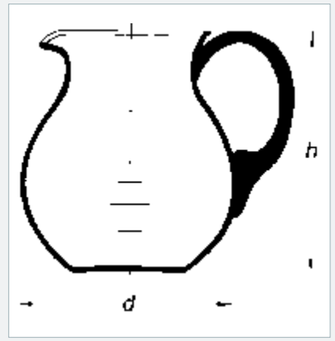



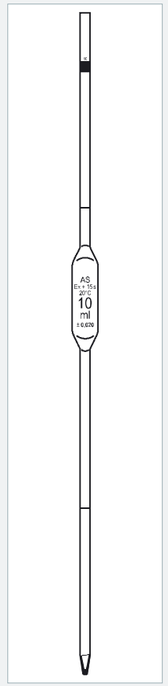

PIPETTE INDIVISE

version avancée avec deux repères, QUALICOLOR, COLOR CODE, CLASSE AS

PIPETA NO DIVIDIDA

diseño ampliado con dos indicadores QUALICOLOR, COLOR CODE, CLASE AS

Cat. No. 1595/2AS

Catalogue No. Catálogo No.	Capacité (ml) Capacidad (ml)	Color Farbe	Emballage (pcs) Embalaje (pz.)
N555433151014	1	blue / blau	50
N555433151016	2	orange / orangefarben	50
N555433151017	3 *	black / schwarz	50
N555433151117	4 *	2x red / 2x rot	50
N555433151018	5	white / weiß	25
N555433151019	10	red / rot	25
N555433151021	15 *	green / grün	25
N555433151022	20	yellow / gelb	10
N555433151023	25	blue / blau	10
N555433151024	30 *	black / schwarz	10
N555433151057	40 *	white / weiß	1
N555433151025	50	red / rot	1
N555433151058	75 *	green / grün	1
N555433151030	100	yellow / gelb	1
N555433151037	200 **	blue / blau	1

*Pas de conformité avec la norme DIN et ISO. ** Pas de conformité avec la norme DIN.
*No de acuerdo con la norma DIN e ISO. ** No de acuerdo con la norma DIN.

ISO 648 | DIN 12 691

NOTES / NOTAS

PIPETTE DIVISÉE

pour une décharge complète, QUALICOLOR, COLOR CODE, CLASSE AS

Echelle avec zéro en haut. Calibrage à recharger (EX) lors de la température de référence +20°C. Possibilité d´accueillir selon l´échelle de différentes quantités de liquide et de le doser selon les besoins.
Application typique: mesurage exact et dosage des liquides.

PIPETA DIVIDIDA

para secreción completa, QUALICOLOR, COLOR CODE, CLASE AS

Graduación con el cero arriba. Calibración por vertido (EX) con temperatura de referencia +20 °C. Según la graduación pueden entrar diferentes cantidades de líquidos y dosificarlos según la necesidad
Uso típico: medición precisa y dosificación de líquidos.

Cat. No. 1605 AS

Catalogue No. Catálogo No.	Capacité (ml) Capacidad (ml)	Color Farbe	Division (mm) División (mm)	Emballage (pcs) Embalaje (pz.)
N555434116308	0.1	white / weiß	0.01	50
N555434116310	0.2	black / schwarz	0.01	50
N555434116312	0.5	2x yellow / gelb	0.01	50
N555434116314	1	yellow / gelb	0.01	50
N555434116714	1	red / rot	0.1	50
N555434116516	2	black / schwarz	0.02	50
N555434116716	2	green / grün	0.1	50
N555434116316	2	2x white / weiß	0.01	50
N555434116618	5	red / rot	0.05	50
N555434116718	5	blue / blau	0.1	50
N555434116719	10	orange / orangefarben	0.1	50
N555434116722	20 *	2x yellow / gelb	0.1	25
N555434116723	25	black / schwarz	0,05	25
N555434116725	50	2x orange / orangefarben	0.1	5
N555434116825	50 *	2x orange / orangefarben	0.1	5
N555434116831	100 *	red / rot	0.2	5

* Pas en conformité avec la norme DIN et ISO. Exécution selon ISO 835 doit être indiquée dans la commande.
* No de acuerdo con la norma DIN e ISO. El acabado de acuerdo al ISO 835 debe de ser señalado en la orden.

ISO 835 | DIN 12 697

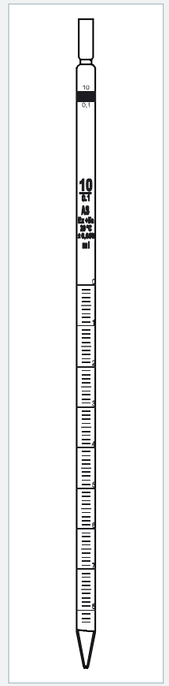

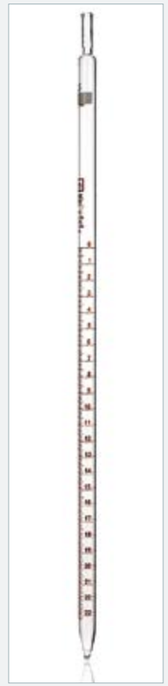

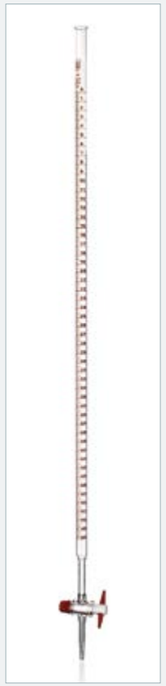

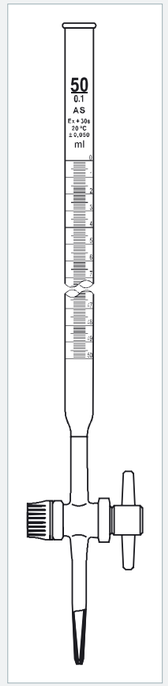

BURETTE AVEC ROBINET DROIT

avec martelet en polytetrafluoréthylène, QUALICOLOR, CLASSE AS

Simplification du travail dans le laboratoire. Il ne faut pas lubrifier les marteletes en PTFE.

BURETA CON GRIFO RECTO

con martillo de teflón QUALICOLOR, CLASE AS

simplificación del trabajo en el laboratorio. EL martillo de PTFE no necesita de lubricación.

Cat. No. 1567 AST

Catalogue No. Catálogo No.	Capacité (ml) Capacidad (ml)	Division (mm) División (mm)	Emballage (pcs) Embalaje (pz.)
N555435256519	10	0.02	1
N555435256619	10	0.05	1
N555435256719	10 *	0.1	1
N555435256623	25	0.05	1
N555435256723	25	0.1	1
N555435256725	50	0.1	1
N555435256831	100	0.2	1

* Ceci n'étant pas en conformité avec la norme ISO.
* No de acuerdo con la norma ISO

ISO 385

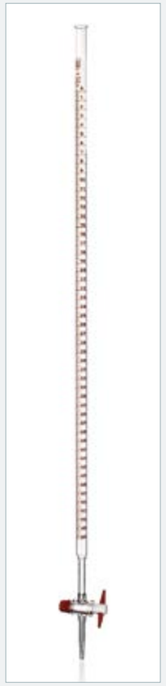

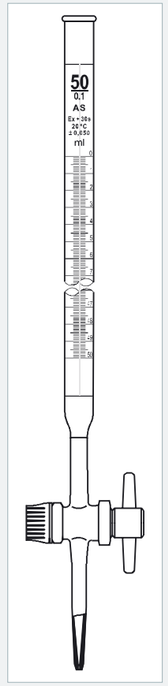

BURETTE AVEC ROBINET DROIT

avec martelet en polztetrafluoréthylène, avec bande Schellbach, QUAILICOLOR, CLASSE AS

BURETA CON GRIFO RECTO

con martillo de teflón, con franja Schellbach, QUALICOLOR, CLASE AS

Cat. No. 1567 AS-STK

Catalogue No. Catálogo No.	Capacité (ml) Capacidad (ml)	Division (mm) División (mm)	Emballage (pcs) Embalaje (pz.)
N555435276519	10	0.02	1
N555435276619	10	0.05	1
N555435276719	10 *	0.1	1
N555435276623	25	0.05	1
N555435276723	25	0.1	1
N555435276725	50	0.1	1
N555435276831	100	0.2	1

* Ceci n'étant pas en conformité avec la norme ISO.
* No de acuerdo con la norma ISO

ISO 385

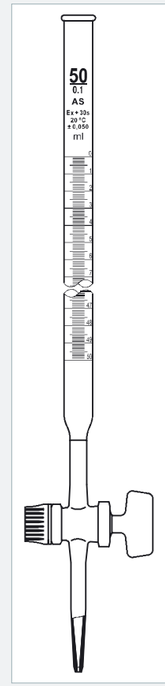



BURETTE AVEC ROBINET DROIT

avec martelet en verre, QUALICOLOR, CLASSE AS

Calibrage à déverser (EX) lors de la température de référence +20°C.
Application typique: titrage.

BURETA CON GRIFO RECTO

con martillo de vidrio QUALICOLOR, CLASE AS

Calibración por vertido (EX) con temperatura de referencia +20°C
Uso típico: titulación.

Cat. No. 1567 AS

Catalogue No. Catálogo No.	Capacité (ml) Capacidad (ml)	Division (mm) División (mm)	Emballage (pcs) Embalaje (pz.)
N555435156519	10	0.02	1
N555435156619	10	0.05	1
N555435156719	10 *	0.1	1
N555435156623	25	0.05	1
N555435156723	25	0.1	1
N555435156725	50	0.1	1
N555435156831	100	0.2	1

* Ceci n'étant pas en conformité avec la norme ISO.
* No de acuerdo con la norma ISO

ISO 385

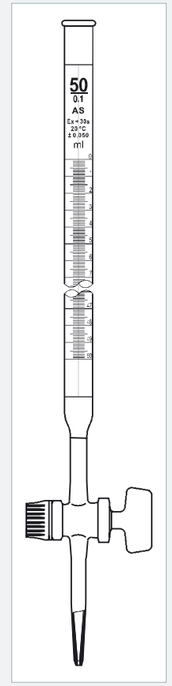



BURETTE AVEC ROBINET DROIT,

avec martelet en verre, avec bande Schellbach, QUALICOLOR, CLASSE AS

BURETA CON GRIFO RECTO

con martillo de vidrio, con franja Schellbach, QUALICOLOR, CLASE AS

Cat. No. 1567 AS-S

Catalogue No. Catálogo No.	Capacité (ml) Capacidad (ml)	Division (mm) División (mm)	Emballage (pcs) Embalaje (pz.)
N555435176519	10	0.02	1
N555435176619	10	0.05	1
N555435176719	10 *	0.1	1
N555435176623	25	0.05	1
N555435176723	25	0.1	1
N555435176725	50	0.1	1
N555435176831	100	0.2	1

* Ceci n'étant pas en conformité avec la norme ISO.
* No de acuerdo con la norma ISO

ISO 385

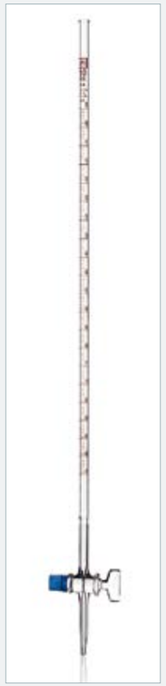

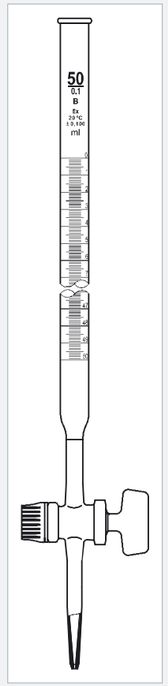

BURETTE AVEC ROBINET DROIT

avec martelet en verre, QUALICOLOR, CLASSE B

BURETA CON GRIFO RECTO

con martillo de vidrio, QUALICOLOR, CLASE AS

Cat. No. 1567 B

Catalogue No. Catálogo No.	Capacité (ml) Capacidad (ml)	Division (mm) División (mm)	Emballage (pcs) Embalaje (pz.)
N555435106519	10	0.02	1
N555435106619	10	0.05	1
N555435106719	10 *	0.1	1
N555435106623	25	0.05	1
N555435106723	25	0.1	1
N555435106725	50	0.1	1
N555435106831	100	0.2	1

ISO 385

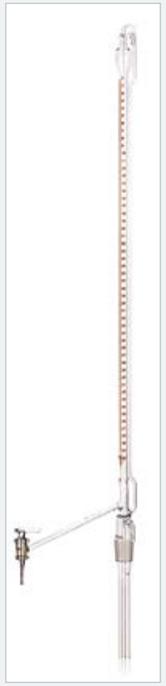

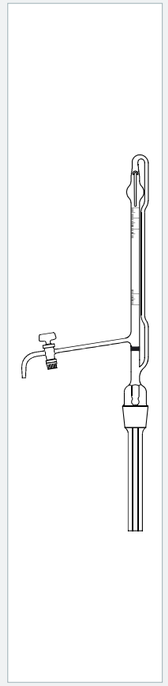

BURETTE AUTOMATIQUE SELON PELLET

avec robinet de vidange avec martelet en verre, QUALICOLOR, CLASSE AS

BURETA AUTOMÁTICA SEGÚN PELLET

con grifo de desagüe, con martillo de vidrio, QUALICOLOR, CLASE AS

Cat. No. 1580 AS

Catalogue No. Catálogo No.	Capacité (ml) Capacidad (ml)	Division (mm) División (mm)	Emballage (pcs) Embalaje (pz.)
N555436666519	10	0.02	1
N555436666619	10	0.05	1
N555436666719	10 *	0.1	1
N555436666623	25	0.05	1
N555436666723	25	0.1	1
N555436666725	50	0.1	1
N555436666831	100	0.2	1

ISO 385

BURETTE AUTOMATIQUE DE PELLET

Avec un robinet d'arrêt ; vanne de charge ; longuet en verre ; QUALICOLOR ; de classe AS

BURETA AUTOMÁTICA SEGÚN PELLET

con grifo de desagüe, con grifo de dosificación, con martillo de vidrio, QUALICOLOR, CLASE AS

Cat. No. 1581 AS

Catalogue No. Catálogo No.	Capacité (ml) Capacidad (ml)	Division (mm) División (mm)	Emballage (pcs) Embalaje (pz.)
N555436766519	10	0.02	1
N555436766619	10	0.05	1
N555436766719	10 *	0.1	1
N555436766623	25	0.05	1
N555436766723	25	0.1	1
N555436766725	50	0.1	1
N555436766831	100	0.2	1

ISO 385

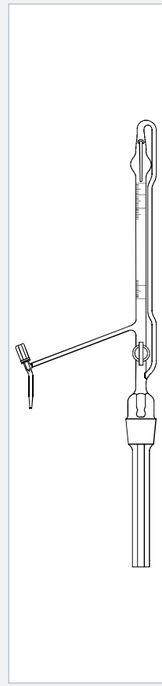

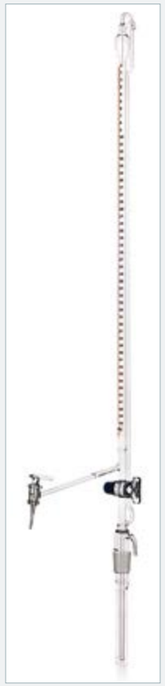

NOTES / NOTAS

ENTONNOIRS, FILTRATION

EMBUDOS, FILTRACIÓN

ENTONNOIRS, SYSTÈMES DE FILTRATION

Le verre est un matériel idéal pour la manipulation des produits chimiques. Il est directement irremplaçable pour la filtration et séparation de différentes substances. La manipulation est réalisée en utilisant des entonnoirs et trémies de remplissage en plusieurs options de finition.

Les entonnoirs nervurés sont convenables pour des filtrations simples en utilisant des papiers filtres pliés. Les frittés de filtration et entonnoirs à disque fritté, avec une porosité variée en 5 degrés, avec les bouteilles d'aspiration, sont convenable pour la réalisation de la filtration à vide. Les entonnoirs de séparation à séparer des phases particulières de mélanges, et les entonnoirs d'instillation pour le dosage des produits chimiques dans des récipients de réaction et de divers appareillages.

ENTONNOIR AVEC TIGE COURTE

Angle de 60°

Les entonnoirs ont une résistance chimique et thermique assez élevée. Emploi typique: filtration et manipulation de liquides.

EMBUDO DE TALLO CORTO

ángulo de 60°

Los embudos tienen una alta resistencia química y térmica. Uso típico: filtración y trabajos con líquidos.

Cat. No. 2350

Catalogue No. Catálogo No.	d1 (mm)	d2 (mm)	l (mm)	Emballage (pcs) Embalaje (pz.)
N555413001035	35	6	35	10
N555413001045	45	6	45	10
N555413001055	55	8	55	10
N555413001075	75	8	75	10
N555413001085	85	9	85	10
N555413001100	100	10	100	10
N555413001125	125	16	125	10
N555413001150	150	16	150	10
1632413001200	200	24	150	6
1632413001250	250	30	175	2
1632413001300	300	34	175	2

ISO 4798 | CSN 70 4080



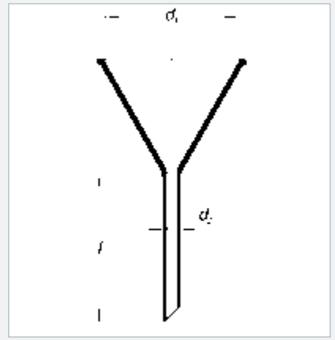

EMBUDOS, FILTRACIÓN

El vidrio es un material ideal para el trabajo con sustancias químicas. Para la filtración y separación de diferentes materias es verdaderamente irremplazable. Para el trabajo se utilizan embudos de diferentes tipos y acabados.

Los embudos estriados son apropiados para filtraciones simples con papeles de filtrado. Placas de filtración de frita con diferente porosidad en 5 grados. Junto con los frascos de succión son adecuadas para filtración en vacío. Embudos divididos para la división de las individuales fases de mezcla y embudos de goteo para la dosificación de sustancias químicas a recipientes para reactivos y aparatos.

NOTES / NOTAS



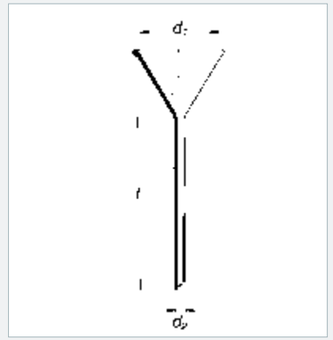

ENTONNOIR POUR ANALYSE

pour filtration rapide

Les entonnoirs ont une haute résistance chimique et thermique.
Application typique: filtration rapide des liquides.

EMBUDO ANALÍTICO

para filtraciones rápidas

Los embudos tienen una alta resistencia química y térmica.
Uso típico: filtración rápida de líquidos.

Cat. No. 2354

Catalogue No. Catálogo No.	d1 (mm)	d2 (mm)	l (mm)	Emballage (pcs) Embalaje (pz.)
1632421052055	55	8	150	10
1632421052075	75	8	150	10
1632421052100	100	8	150	10

ISO 4798 | CSN 70 4080



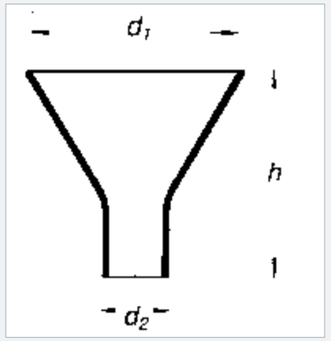

TRÉMIE

avec courte extrémité droite

Application typique: manutention des substances pulvérulentes et granulées.

EMBUDO

de tallo corto con final recto

Uso típico: trabajos con materias en polvo y granuladas.

Cat. No. 2356

Catalogue No. Catálogo No.	d1 (mm)	d2 (mm)	h (mm)	Emballage (pcs) Embalaje (pz.)
1632413103050	50	20	50	10
1632413103060	60	20	60	10
1632413103080	80	25	75	10
1632413103100	100	25	95	10
1632413103120	120	30	110	10
1632413103160	160	35	137	10
1632413103200	200	38	180	6

PN 70 0116

TRÉMIE

avec courte extrémité oblique

Application typique: manutention des substances pulvérulentes et granulées.

EMBUDO

de tallo corto con final oblícuo

Uso típico: trabajos con materias en polvo y granuladas.

Cat. No. 2356/S

Catalogue No. Catálogo No.	d1 (mm)	d2 (mm)	l (mm)	Emballage (pcs) Embalaje (pz.)
1632413102060	60	10	30	10
1632413102080	80	12	32	10
1632413102100	100	15	35	10
1632413102150	150	32	52	10

PN 70 0116



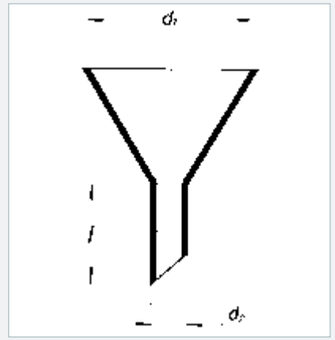

ENTONNOIR NERVURÉ

La forme nervurée des entonnoirs est approprié pour les filtres plissés en papier.
Application typique: filtration des liquides.

EMBUDO ESTRIADO

La forma estriada del embudo es apropiada para la colocación de papeles de flitrado.
Uso típico: filtración de líquidos.

Cat. No. 2360

Catalogue No. Catálogo No.	d1 (mm)	d2 (mm)	l (mm)	Emballage (pcs) Embalaje (pz.)
1632413004100	105	18	80	12
1632413004130	138	22	90	6
1632413004160	170	26	120	6
1632413004200	210	38	140	3
1632413004250	250	40	155	2

CSN 70 4080



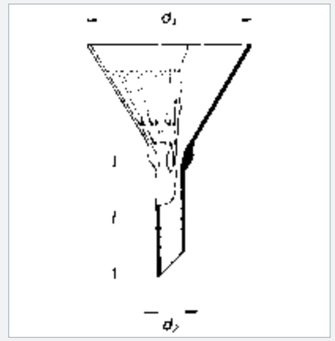



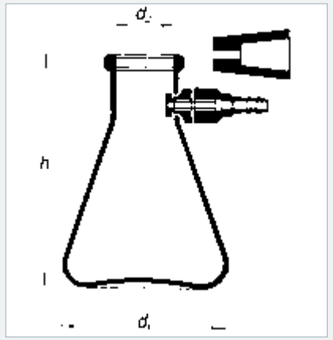



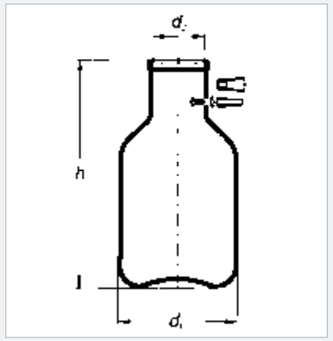

BOUTEILLE D´ASPIRATION

avec boucle plastique et tube plastique

Les bouteilles d´aspiration à paroi épaisse rendent possible l´utilisation du vide pour accélérer la filtration.
Application typique: filtration des liquides.

MATRAZ DE SUCCIÓN

con oliva y tubo de plástico.

Las matraces de succión de paredes gruesas permiten el uso del vacío para la aceleración de la filtración.
Uso típico: filtración de líquidos.

Cat. No. 2419

Catalogue No. Catálogo No.	Capacité (ml) Capacidad	d1 (mm)	d2 (mm)	h (mm)	Emballage (pcs) Embalaje (pz.)
1632412021100	100	70	24	105	10
1632412021250	250	85	35	145	10
1632412021500	500	105	35	175	8
1632412021940	1000	135	45	230	8
1632412021950	2000	165	60	255	6
1632412021952	3000	170	70	295	6
1632412021956	5000	185	80	360	3
1632412021966	10000	240	80	420	3

PN 70 0124 | ISO 6556 | DIN 12 476

NOTES / NOTAS

BOUTEILLE D´ASPIRATION

avec boucle en verre

Les bouteilles d´aspiration à paroi épaisse rendent possible l´utilisation du vide pour accélérer la filtration.
Application typique: filtration des liquides.

MATRAZ DE SUCCIÓN

con oliva de vidrio.

Las matraces de succión de paredes gruesas permiten el uso del vacío para la aceleración de la filtración.
Uso típico: filtración de líquidos.

Cat. No. 2420

Catalogue No. Catálogo No.	Capacité (ml) Capacidad	d1 (mm)	d2 (mm)	h (mm)	Boucle Oliva	Emballage (pcs) Embalaje (pz.)
1632412022100	100	70	24	105	11	10
1632412022250	250	85	35	145	11	10
1632412022500	500	105	35	175	11	8
1632412022940	1000	135	45	230	11	8
1632412022950	2000	165	60	255	11	6
1632412022952	3000	170	70	295	11	6
1632412022956	5000	185	80	360	11	3
1632412022966	10000	240	80	420	11	3
1632412022967	15000	255	85	500	22	1
1632412022968	20000	290	85	537	22	1

PN 70 0124

NOTES / NOTAS



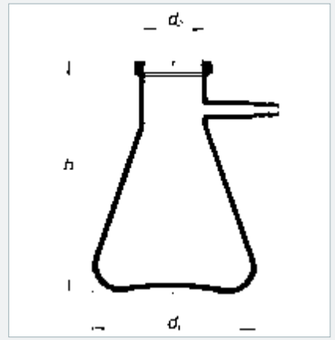



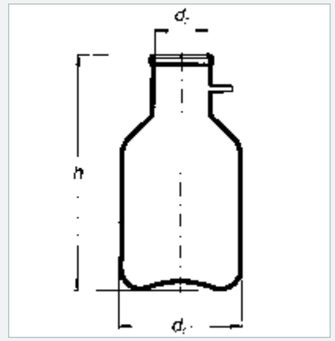



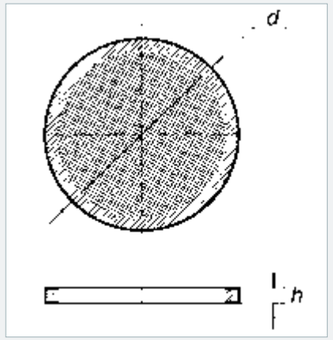

PLAQUES FRITTES RONDES DE FILTRATION

meulées au circuit

Plaques frittes à porosité différente S0 à S4.
Application typique: filtration sous vide.

PLACAS DE FRITA REDONDAS PARA FILTRACIÓN

con borde esmerilado

Placas de frita con diferente porosidad de 50 a 54.
Uso típico: filtración al vacío.

Cat. No. 11 S

Catalogue No. Catálogo No.	Marque de commerce Densidad de la placa	d (mm)	h (mm)	Emballage (pcs) Embalaje (pz.)
1632424011101	s1	10	2.50	20
1632424011201	s2	10	2.50	20
1632424011301	s3	10	2.50	20
1632424011401	s4	10	2.50	20
1632424011102	s1	20	3.50	20
1632424011202	s2	20	3.50	20
1632424011302	s3	20	3.50	20
1632424011402	s4	20	3.50	20
1632424011103	s1	30	3.50	20
1632424011203	s2	30	3.50	20
1632424011303	s3	30	3.50	20
1632424011403	s4	30	3.50	20
1632424011104	s1	40	4.00	20
1632424011204	s2	40	4.00	20
1632424011304	s3	40	4.00	20
1632424011404	s4	40	4.00	20
1632424011106	s1	60	5.00	20
1632424011206	s2	60	5.00	20
1632424011306	s3	60	5.00	20
1632424011406	s4	60	5.00	20
1632424011109	s1	90	7.50	20
1632424011209	s2	90	7.50	20
1632424011309	s3	90	7.50	20
1632424011409	s4	90	7.50	20
1632424011112	s1	120	9.00	10
1632424011212	s2	120	9.00	10
1632424011312	s3	120	9.00	10
1632424011412	s4	120	9.00	10
1632424011115	s1	150	10.50	10
1632424011215	s2	150	10.50	10
1632424011315	s3	150	10.50	10
1632424011415	s4	150	10.50	10
1632424011217	s2	175	12.00	10
1632424011317	s3	175	12.00	10
1632424011121	s1	210	13.50	7
1632424011221	s2	210	13.50	7
1632424011321	s3	210	13.50	7
1632424011421	s4	210	13.50	7

CREUSETS FILTRANTS

forme conique

Avec une plaque fritte fondue de différente porosité S0 à S1.
Application typique: filtration sous vide.

CRISOLES DE FILTRACIÓN

con forma de cono

Con placa de frita (soldada) de diferente porosidad, de 50 a 54.
Uso típico: filtración al vacío.

Cat. No. 31 S

Catalogue No. Catálogo No.	Capacité (ml) Capacidad	Marque de commerce Densidad de la placa	d (mm)	h (mm)	Emballage (pcs) Embalaje (pz.)
1632424331102	15	s1	20	50	10
1632424331202	15	s2	20	50	10
1632424331302	15	s3	20	50	10
1632424331402	15	s4	20	50	10
1632424331103	35	s1	30	60	10
1632424331203	35	s2	30	60	10
1632424331303	35	s3	30	60	10
1632424331403	35	s4	30	60	10
1632424331104	55	s1	40	65	10
1632424331204	55	s2	40	65	10
1632424331304	55	s3	40	65	10
1632424331404	55	s4	40	65	10

PN 70 4855

NOTES / NOTAS



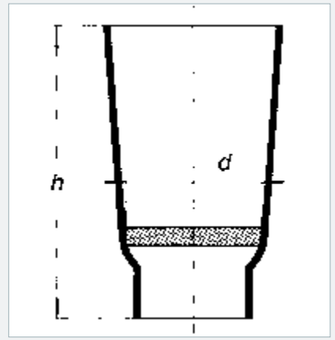



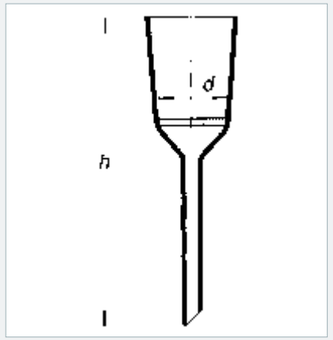

ENTONNOIR À ESSORER AVEC FRITTE DROITE

EMBUDO CON PLACA DE FRITA RECTA

Avec une plaque fritte fondue de différente porosité S0 à S4.
Application typique: filtration sous-vide.

Con placa de frita (soldada) de diferente porosidad, de 50 a 54.
Uso típico: filtración al vacío.

Cat. No. 34 S

Catalogue No. Catálogo No.	Capacité (ml) Capacidad	Marque de commerce Densidad de la placa	d (mm)	h (mm)	Emballage (pcs) Embalaje (pz.)
1632424334103	35	s1	30	143	10
1632424334203	35	s2	30	143	10
1632424334303	35	s3	30	143	10
1632424334403	35	s4	30	143	10
1632424334104	70	s1	40	165	45
1632424334204	70	s2	40	165	45
1632424334304	70	s3	40	165	45
1632424334404	70	s4	40	165	45
1632424334106	150	s1	60	191	20
1632424334206	150	s2	60	191	20
1632424334306	150	s3	60	191	20
1632424334406	150	s4	60	191	20
1632424334109	500	s1	90	246	10
1632424334209	500	s2	90	246	10
1632424334309	500	s3	90	246	10
1632424334409	500	s4	90	246	10
1632424334112	1000	s1	120	306	4
1632424334212	1000	s2	120	306	4
1632424334312	1000	s3	120	306	4
1632424334412	1000	s4	120	306	4
1632424334115	2500	s1	150	426	3
1632424334215	2500	s2	150	426	3
1632424334315	2500	s3	150	426	3
1632424334415	2500	s4	150	426	3
1632424334117	4000	s1	175	490	2
1632424334217	4000	s2	175	490	2
1632424334317	4000	s3	175	490	2
1632424334417	4000	s4	175	490	2
1632424334121	7500	s1	210	575	2
1632424334221	7500	s2	210	575	2
1632424334321	7500	s3	210	575	2
1632424334421	7500	s4	210	575	2

PN 70 4855

ENTONNOIR DE SÉPARATION

EMBUDO DE SEPARACIÓN

cylindrique, ouvert

Approprié pour séparer les phases particulières des mélanges.

cilíndrico, abierto

Adecuada para la división de las individuales fases de mezcla.

Cat. No. 2390

Catalogue No. Catálogo No.	Capacité (ml) Capacidad	d (mm)	h (mm)	Numéro de clé Llave No.	Emballage (pcs) Embalaje (pz.)
1632426010050	50	9	150	2	4
1632426010100	100	9	150	2	4
1632426010250	250	9	150	2	2
1632426010500	500	10	150	4	2
1632426010940	1000	10	150	4	2

PN 70 4083 CSN 70 4080

ENTONNOIR SPHÉRIQUE DE PARTITION

EMBUDO DE SEPARACIÓN ESFÉRICO

avec NZ et bouchon en verre

Approprié pour séparer les phases particulières du mélange.

con EN y tapón de vidrio

Adecuada para la división de las individuales fases de mezcla.

Cat. No. 2392

Catalogue No. Catálogo No.	Capacité (ml) Capacidad	d (mm)	h (mm)	Numéro de clé Llave No.	SJ NS	Emballage (pcs) Embalaje (pz.)
1632426351050	50	9	150	2	19/26	4
1632426351100	100	9	150	2	19/26	4
1632426351250	250	9	200	2	29/32	2
1632426351500	500	10	200	4	29/32	2
1632426351940	1000	10	200	4	29/32	2
1632426351950	2000	13	200	6	29/32	1

PN 70 4083 CSN 70 4080



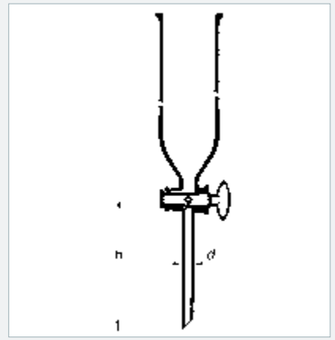



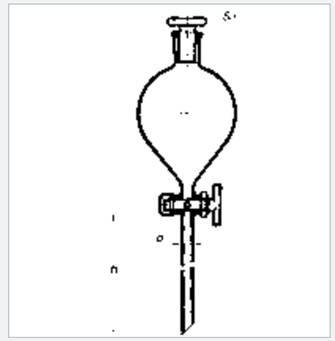



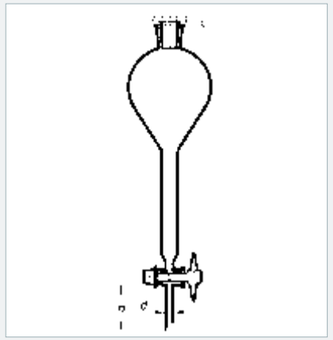

ENTONNOIR DE SÉPARATION SELON GILSON

avec bouchon NZ et avec robinet NZ en polytetrafluoréthylène

La partie cylindrique prolongée rend possible la séparation plus exacte des phases particulières du mélange.

EMBUDO DE SEPARACIÓN DE GILSON

con tapón esmerilado y grifo de teflón

La parte cilíndrica alargada posibilita una división más exacta de las individuales fases de mezcla.

Cat. No. 2393T

Catalogue No. Catálogo No.	Capacité (ml) Capacidad	d (mm)	h (mm)	Numéro de clé Llave No.	SJ NS	Emballage (pcs) Embalaje (pz.)
1632426353056	50	9	60	2	19/26	4
1632426353106	100	9	60	2	19/26	4
1632426353256	250	9	60	2	29/32	2
1632426353506	500	10	60	4	29/32	2
1632426353946	1000	10	60	4	29/32	2
1632426353956	2000	13	60	6	29/32	1

PN 70 4083 CSN 70 4080

NOTES / NOTAS

ENTONNOIR DE SÉPARATION EN FORME DE POIRE

avec NZ et bouchon en verre

La forme conique des entonnoirs facilite la séparation plus précise des phases particulières du mélange.

EMBUDO DE SEPARACIÓN EN FORMA DE PERA

con esmerilado y tapón de vidrio

La forma cónica del embudo ayuda a dividir de forma más exacta las individuales fases de mezcla.

Cat. No. 2394

Catalogue No. Catálogo No.	Capacité (ml) Capacidad	d (mm)	l (mm)	Numéro de clé Llave No.	SJ NS	Emballage (pcs) Embalaje (pz.)
1632426355050	50	9	70	2	19/26	4
1632426355100	100	9	70	2	19/26	4
1632426355250	250	9	70	2	29/32	2
1632426355500	500	10	70	4	29/32	2
1632426355940	1000	10	70	4	29/32	2
1632426355950	2000	13	70	6	29/32	4

PN 70 4083 CSN 70 4080

ENTONNOIR DE SÉPARATION CONIQUE SELON SQUIBB

avec bouchon NZ et avec robinet NZ en polytetrafluoréthylène

La forme conique des entonnoirs facilite la séparation plus précise des phases particulières du mélange.

EMBUDO DE SEPARACIÓN CÓNICO DE SQUIBB

con tapón esmerilado y grifo de teflón

La forma cónica del embudo ayuda a dividir de forma más exacta las individuales fases de mezcla.

Cat. No. 2394T

Catalogue No. Catálogo No.	Capacité (ml) Capacidad	d (mm)	l (mm)	Numéro de clé Llave No.	SJ NS	Emballage (pcs) Embalaje (pz.)
1632426355056	50	9	70	2	19/26	4
1632426355106	100	9	70	2	19/26	4
1632426355256	250	9	70	2	29/32	2
1632426355506	500	10	70	4	29/32	2
1632426355946	1000	10	70	4	29/32	2
1632426355956	2000	13	70	6	29/32	4

PN 70 4083 CSN 70 4080



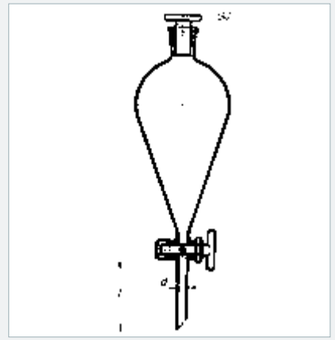



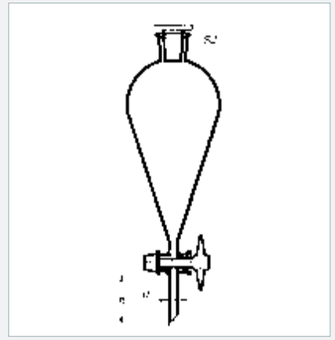



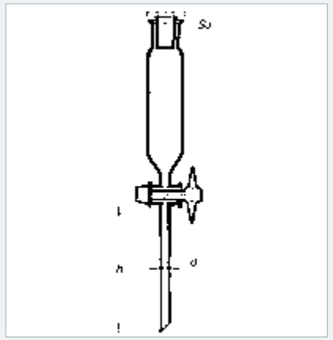



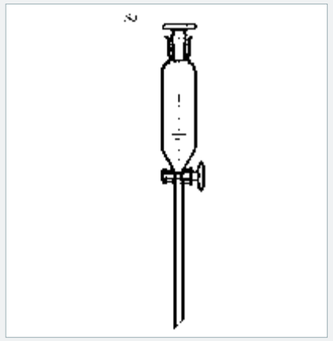

ENTONNOIR DE SÉPARATION CYLINDRIQUE

avec bouchon en verre NZ, sans échelle

approprié pour la séparation des phases particulières du mélange.

EMBUDO DE SEPARACIÓN CILÍNDRICO

con tapón de vidrio esmerilado, sin graduación

Apropiada para la división de las individuales fases de mezcla.

Cat. No. 2397

Catalogue No. Catálogo No.	Capacité (ml) Capacidad	d (mm)	h (mm)	Numéro de clé Llave No.	SJ NS	Emballage (pcs) Embalaje (pz.)
1632426354050	50	9	150	2	19/26	4
1632426354100	100	9	150	2	19/26	4
1632426354250	250	9	150	2	29/32	2
1632426354500	500	10	150	4	29/32	2
1632426354940	1000	10	150	4	29/32	2
1632426354950	2000	13	150	6	29/32	1

PN 70 4083 CSN 70 4080

ENTONNOIR DE SÉPARATION CYLINDRIQUE

avec échelle divisée

Les entonnoirs de séparation avec échelle pour la mesure volumétrique. Applicable même en tant qu´ajoutant goutte à goutte.

EMBUDO DE SEPARACIÓN CILÍNDRICO

con graduación dividida

Embudo de separación con graduación para medición aproximada. Se puede usar también como dosificador (goteo).

Cat. No. 2398

Catalogue No. Catálogo No.	Capacité (ml) Capacidad	SJ NS	Emballage (pcs) Embalaje (pz.)
1632426009050	50	19/26	4
1632426009100	100	19/26	4
1632426009250	250	29/32	2
1632426009500	500	29/32	2
1632426009940	1000	29/32	2
1632426009950	2000	29/32	1

PN 70 4083 CSN 70 4080

ENTONNOIR DE SÉPARATION CYLINDRIQUE

ajoutant goutte à goutte avec bouchon en verre NZ, sans échelle

Les entonnoirs de séparation ajoutant goutte à goutte avec rodage standardisé à l´extrémité inférieure pour la connexion à l´appareillage.
Application typique: dosage du liquide dans le mélange réactif.

EMBUDO DE SEPARACIÓN CILÍNDRICO

de goteo con tapón esmerilado de vidrio, sin graduación

Embudos de separación con esmerilado normalizado en la parte inferior para la conexión a aparatos.
Uso típico: dosificación de líquidos a mezclas reactivas.

Cat. No. 2399

Catalogue No. Catálogo No.	Capacité (ml) Capacidad	SJ NS	SJ1 NS1	h (mm)	Numéro de clé Llave No.	Emballage (pcs) Embalaje (pz.)
1632426356050	50	19/26	14/24	50	2	4
1632426356100	100	19/26	14/24	50	2	4
1632426356250	250	29/32	29/32	65	2	2
1632426356500	500	29/32	29/32	65	4	2
1632426356940	1000	29/32	29/32	65	4	2
1632426356950	2000	29/32	29/32	65	6	1

PN 70 4083 CSN 70 4080



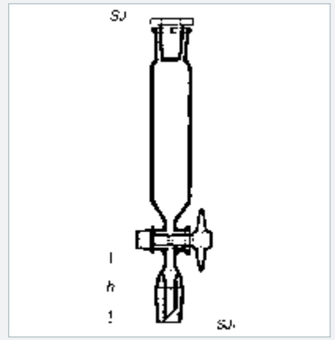

APPAREIL DE FILTRATION

avec accessoires

Application universelle pratique entrant en tant qu´un milieu en contactuniquement avec les plaques en verre, les adaptateurs PTFE sont interchangeables, nettoyage facile et rapide. Tous les composants sont disponiblens en tant que pièces de rechange.

APARATO DE FILTRACIÓN

con accesorios

Aplicación universal, como medio entra en contacto solo con placas de vidrio, adaptadores PTFE reemplazables, Limpieza rápida y sencilla. Todos los componentes están a disposición como piezas de recambio.

Cat. No. 2115 NEW

Catalogue No. Catálogo No.	Position Posición	Nom Denominación
1632442230201	1	Fiole conique 1000ml, NZ 34/35 Matriz cónica 1000ml, NS 34/35
1632442230202	2	Rallonge NZ 34/35 avec fritte S2 Adaptador con EI 34/35 con frita S2
1632442230206	3	Entonnoir cylindrique 250ml Embudo cilíndrico 250ml
9180003262	4	Clip à ressort de diam. 58 Clip D.58

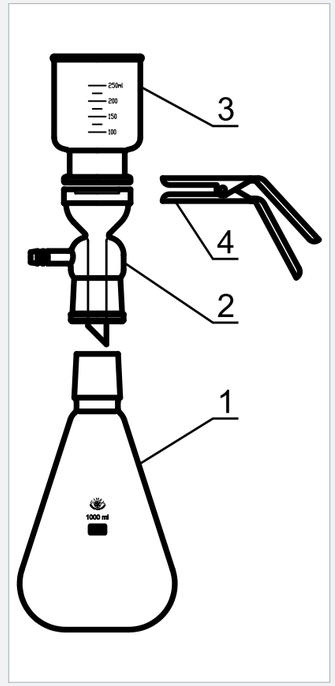

PRODUITS AVEC RODAGE

PRODUCTOS CON ESMERILADO



PRODUITS AVEC RODAGE

Les produits avec rodage en verre borosilicate SIMAX sont déterminés pour le travail quotidien dans le laboratoire.

L´assortiment des fioles et de nombreux accessoires rendent possible d´assembler de différents appareillages. Le rodage présente une connexion étanche aux gaz idéale et facilite le travail avec des substances agressives et volatiles sans ménacer l´environnement. Néanmoins, il faut respecter les caractéristiques spécifiques du verre, notamment lors de chauffage, refroidissement et travaux sous vide ou en cas de la pression élevée.Il faut soigneusement vérifier l´intégrité de l´appareillage et il est interdit d´utiliser des composants endommagés (frissures, rainures, bords cassés).

PRODUCTOS CON ESMERILADO

Los productos con esmerilado de vidrio de borosilicato SIMAX están destinados para el trabajo diario en el laboratorio.

El surtido de matraces y la extensa gama de accesorios posibilitan el montaje de los más diferentes aparatos. El esmerilado representa una ideal junta hermética para gases y facilita el trabajo con materias agresivas y volátiles sin poner en peligro el lugar de trabajo. Sin embargo, es necesario respetar las características específicas del vidrio, en especial durante el calentamiento, enfriamiento y trabajos al vacío o con presiones altas. Es necesario el control cuidadoso de la integridad de los aparatos y la prohibición del uso de partes dañadas (rajaduras, rasguños, bordes rotos).

FIOLE CONIQUE

selon Erlenmeyer avec NZ

Les fioles ont un grand champ d´étiquetage qui sert pour désigner le contenu. Elles sont appropriées piour mélanger les liquides. L´épaisseur des parois uniforme garantit le travail sûr lors des opérations thermiques.

MATRAZ CÓNICA

de Erlenmeyer con EN

Las matraces tienen un gran campo descriptivo para la marcación del contenido. Son adecuadas para para la mezcla de líquidos. El espesor uniforme de las paredes es adecuado para operaciones de calor.

Cat. No. 8024

Catalogue No. Catálogo No.	Capacité (ml) Capacidad	d (mm)	h (mm)	SJ NS	Emballage (pcs) Embalaje (pz.)
1632426207025	25	42	70	14/23	10
1632426207026	25	42	70	19/26	10
1632426207050	50	51	85	14/23	10
1632426207051	50	51	85	19/26	10
1632426207052	50	51	85	29/32	10
1632426207100	100	64	105	14/23	10
1632426207101	100	64	105	19/26	10
1632426207102	100	64	105	29/32	10
1632426207200	200	79	130	29/32	10
1632426207252	250	85	140	14/23	10
1632426207250	250	85	140	29/32	10
1632426207251	250	85	140	45/40	10
1632426207300	300	87	155	29/32	10
1632426207500	500	105	175	29/32	10
1632426207501	500	105	175	45/40	10
1632426207940	1000	131	215	29/32	10
1632426207941	1000	131	215	45/40	10
1632426207950	2000	166	275	29/32	6
1632426207951	2000	166	275	45/40	6
1632426207952	3000	188	310	45/40	6
1632426207956	5000	220	365	45/40	2

ISO 4797



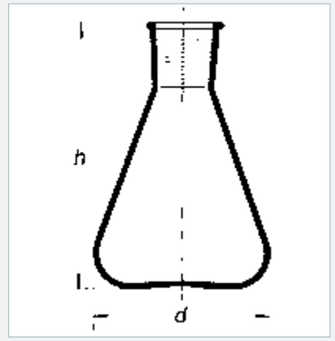



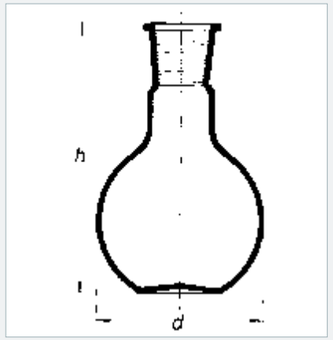

FIOLE À FOND PLAT

avec NZ

Le fond plat garantit la stabilité de la fiole sans bague d´appui.

MATRAZ CON FONDO PLANO

con EN

El fondo plano garantiza la estabilidad del matraz sin el anillo de apoyo.

Cat. No. 8003

Catalogue No. Catálogo No.	Capacité (ml) Capacidad	d (mm)	h (mm)	SJ NS	Emballage (pcs) Embalaje (pz.)
1632426217050	50	51	100	14/23	10
1632426217051	50	51	100	19/26	10
1632426217052	50	51	100	29/32	10
1632426217100	100	64	110	14/23	10
1632426217101	100	64	110	19/26	10
1632426217102	100	64	110	29/32	10
1632426217250	250	85	140	29/32	10
1632426217251	250	85	140	45/40	10
1632426217500	500	105	170	29/32	10
1632426217501	500	105	170	45/40	10
1632426217940	1000	131	200	29/32	10
1632426217941	1000	131	200	45/40	10
1632426217950	2000	166	250	29/32	6
1632426217951	2000	166	250	45/40	6
1632426217954	4000	207	300	45/40	2
1632426217958	6000	236	340	60/46	2
1632426217966	10000	279	400	60/46	1
1632426217968	20000	345	490	60/46	1

NOTES / NOTAS

FIOLE À FOND ROND

avec NZ

L´épaisseur uniforme des parois et le plat rond des fioles sont appropriés pour les opérations thermiques.
Chauffage uniforme du contenu.
Application typique: distillation, extraction.

MATRAZ CON FONDO REDONDO

con EN

El espesor uniforme de las paredes y el fondo redondo son adecuados para operaciones de calor. Calentamiento uniforme del contenido
Uso típico: destilación, extracción.

Cat. No. 8004

Catalogue No. Catálogo No.	Capacité (ml) Capacidad	d (mm)	h (mm)	SJ NS	Emballage (pcs) Embalaje (pz.)
1632426219050	50	51	105	14/23	10
1632426219051	50	51	105	19/26	10
1632426219052	50	51	105	29/32	10
1632426219100	100	64	115	14/23	10
1632426219101	100	64	115	19/26	10
1632426219102	100	64	115	29/32	10
1632426219250	250	85	145	29/32	10
1632426219251	250	85	145	45/40	10
1632426219500	500	105	175	29/32	10
1632426219501	500	105	175	45/40	10
1632426219940	1000	131	210	29/32	10
1632426219941	1000	131	210	45/40	10
1632426219950	2000	166	260	29/32	6
1632426219951	2000	166	260	45/40	6
1632426219954	4000	207	315	45/40	2
1632426219958	6000	236	355	60/46	2
1632426219966	10000	279	420	60/46	1

NOTES / NOTAS



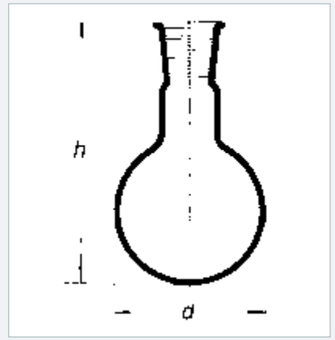



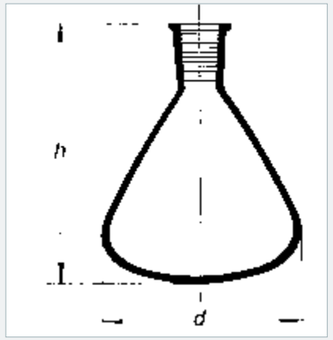

MICROFIOLE

à fond arrondi et NZ

MICROMATRACES

con fondo redondeado y EN

Cat. No. 8026

Catalogue No. Catálogo No.	Capacité (ml) Capacidad	d (mm)	h (mm)	SJ NS	Emballage (pcs) Embalaje (pz.)
1632426371010	10	32	50	14/23	10
1632426371025	25	42	60	14/23	10
1632426371050	50	54	74	14/23	10
1632426371100	100	65	88	14/23	10
1632426371250	250	90	116	14/23	10



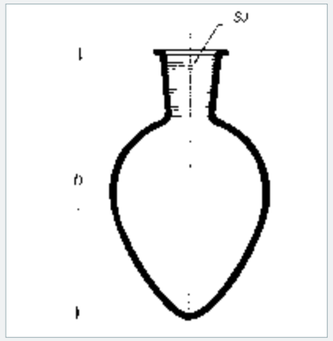

FIOLE EN FORME DE COEUR

à rodage NZ

La forme de la fiole est très appropriée pour les réactions avec une petite quantité de substances.

MATRAZ EN FORMA DE CORAZÓN

con esmerilado EN

La forma del matraz es muy adecuada para la reacción con pequeñas cantidades de materia.

Cat. No. 8027

Catalogue No. Catálogo No.	Capacité (ml) Capacidad	h (mm)	SJ NS	Emballage (pcs) Embalaje (pz.)
1632426372010	10	62	14/23	10
1632426372025	25	75	14/23	10
1632426372050	50	88	14/23	10
1632426372100	100	103	14/23	10
1632426372250	250	130	14/23	10

PN
70 4156

FIOLE CONIQUE

Avec col rodé

MATRAZ EN FORMA DE GOTA

con EN

Cat. No. 8029

Catalogue No. Catálogo No.	Capacité (ml) Capacidad	d (mm)	h (mm)	SJ NS	Emballage (pcs) Embalaje (pz.)
1632426374010	10	26	60	14/23	60
1632426374025	25	34	80	14/23	10
1632426374050	50	42	100	14/23	10
1632426374100	100	52	123	14/23	35
1632426374250	250	72	170	14/23	7

PN
70 4158



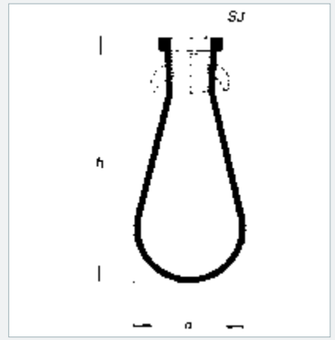

FIOLE DE DISTILLATION

Fond rond ; 2 tubes latérales

L'épaisseur uniforme des parois et le fond rond des fioles sont convenables pour de diverses opérations thermiques. Chauffage proportionné du contenu. Si nécessaire, le système peut être complété avec d'autres appareils (refroidisseurs, colonnes, thermomètres, etc.). Emploi typique: distillation, extraction.

MATRAZ DE DESTILACIÓN

con fondo redondo, con 2 tubos laterales

El espesor uniforme de las paredes y el fondo redondo son adecuados para operaciones de calor. Calentamiento uniforme del contenido. Según la necesidad se puede conectar a otros accesorios (refrigerantes columnas, termómetros etc.)
Uso típico: destilación, extracción.

Cat. No. 8016

Catalogue No. Catálogo No.	Capacité (ml) Capacidad	SJ NS	SJ1 NS1	SJ2 NS2	Emballage (pcs) Embalaje (pz.)
1632426222250	250	29/32	14/23	14/23	10
1632426222500	500	29/32	14/23	14/23	10
1632426222940	1000	29/32	14/23	29/32	10
1632426222950	2000	29/32	14/23	29/32	8
1632426222954	4000	45/40	14/23	29/32	3
1632426222958	6000	60/46	14/23	29/32	2



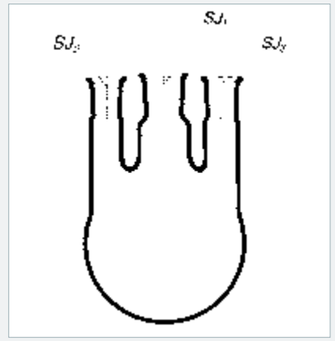



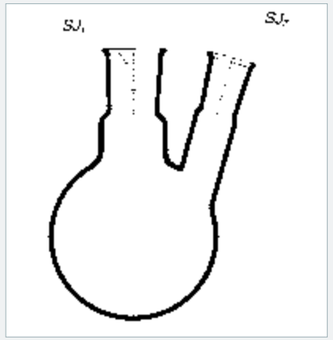



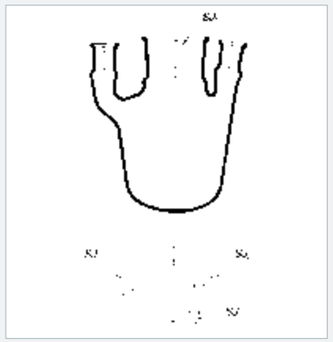

FIOLE DE DISTILLATION

fond rond, 1 tube latéral oblique

L´épaisseur uniforme des parois et le fond rond sont appropriés pour les opérations thermiques. Chauffage uniforme du contenu. Si nécessaire, on peut connecter d´autres accessoires (refroidisseurs, colonnes, thermomètres etc.). Application typique: distillation, extraction.

MATRAZ DE DESTILACIÓN

con fondo redondo, con 1 tubo lateral

El espesor uniforme de las paredes y el fondo redondo son adecuados para operaciones de calor. Calentamiento uniforme del contenido. Según la necesidad se puede conectar a otros accesorios (refrigerantes, columnas, termómetros etc.)
Uso típico: destilación, extracción.

Cat. No. 8017

Catalogue No. Catálogo No.	Capacité (ml) Capacidad	h (mm)	SJ NS	Emballage (pcs) Embalaje (pz.)
1632426223250	250	29/32	14/23	10
1632426223500	500	29/32	14/23	10
1632426223940	1000	29/32	14/23	10
1632426223950	2000	29/32	14/23	8
1632426223954	4000	45/40	14/23	3
1632426223958	6000	60/46	14/23	2

FIOLE DE SULFONATION

avec 3 tubes

MATRAZ PARA SULFONAR

con tres tubos

Cat. No. 8022

Catalogue No. Catálogo No.	Capacité (ml) Capacidad	SJ NS	SJ1 NS1	SJ2 NS2	Emballage (pcs) Embalaje (pz.)
1632426707500	500	45/40	14/23	14/23	10
1632426707945	1500	71/51	29/32	14/23	8
1632426707951	2500	71/51	29/32	14/23	6
1632426707954	4000	71/51	29/32	14/23	3
1632426707958	6000	71/51	29/32	14/23	2

PN
70 4052

NZ NOYAU

CONO MACHO CON ESMERILADO

Cat. No. 8120

Catalogue No. Catálogo No.	SJ NS	d (mm)	l (mm)	Emballage (pcs) Embalaje (pz.)
1632441503010	5/13	5	120	10
1632441503020	7/16	7	120	10
1632441503030	10/19	8	120	10
1632441503040	12/21	11	120	10
1632441503050	14/23	13	120	10
1632441503060	19/26	17	150	10
1632441503070	24/29	22	150	10
1632441503080	29/32	26	150	10
1632441503090	34/35	30	150	10
1632441503100	40/38	36	150	10
1632441503110	45/40	40	150	10
1632441503120	50/42	46	150	10
1632441503130	60/46	56	200	10
1632441503140	71/51	65	200	10
1632441503150	85/55	80	200	10
1632441503160	100/60	90	200	10

NZ ENVELOPPE

étendue

CONO HEMBRA

ampliado, con esmerilado

Cat. No. 8121

Catalogue No. Catálogo No.	SJ NS	d (mm)	l (mm)	Emballage (pcs) Embalaje (pz.)
1632441504080	29/32	26	150	10



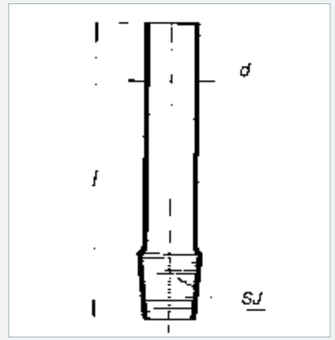



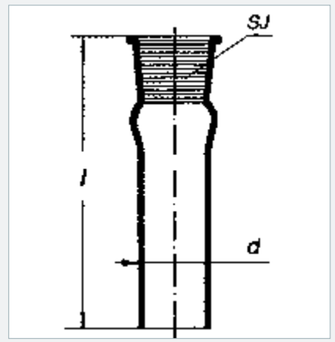



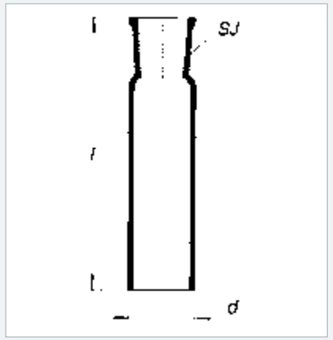

JOINT DE RODAGE
CONO HEMBRA CON ESMERILADO INTERCAMBIABLE

droit, enveloppe — recto

PN 70 4008

Cat. No. 8124

Catalogue No. Catálogo No.	SJ NS	d (mm)	l (mm)	Emballage (pcs) Embalaje (pz.)
1632441512010	5/13	8	120	10
1632441512020	7/16	10	120	10
1632441512030	10/19	13	120	10
1632441512040	12/21	16	120	10
1632441512050	14/23	18	120	10
1632441512060	19/26	22	150	10
1632441512070	24/29	28	150	10
1632441512080	29/32	34	150	10
1632441512090	34/35	40	150	10
1632441512100	40/38	46	150	10
1632441512110	45/40	50	150	10
1632441512120	50/42	56	150	10
1632441512130	60/46	70	200	10
1632441512140	71/51	80	200	10
1632441512150	85/55	95	200	10
1632441512160	100/60	110	200	10



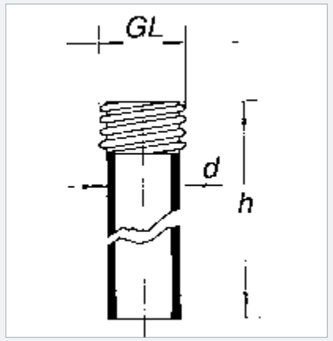

TUBE AVEC FILETAGE GL
TUBO CON ROSCA GL

Cat. No. 746

Catalogue No. Catálogo No.	d (mm)	h (mm)	GL	Emballage (pcs) Embalaje (pz.)
1632441746200	12	120	14	10
1632441746400	16	120	18	10
1632441746600	22	150	25	10
1632441746800	30	150	32	10
1632441746900	42	150	45	1

PN 70 0036

JOINT
CONEXIÓN

(réduction) NZ-GL — (reducción) EN-GL

Cat. No. 830

Catalogue No. Catálogo No.	h (mm)	SJ NS	GL	Plan No. Diseño No.	Emballage (pcs) Embalaje (pz.)
1632441834232	30	14/23	14	1	10
1632441834452	30	14/23	18	2	10
1632441834233	35	19/26	14	1	10
1632441834453	35	19/26	18	1	10
1632441834234	35	24/29	14	1	10
1632441834454	35	24/29	18	1	10
1632441834674	35	24/29	25	2	10
1632441834235	40	29/32	14	1	10
1632441834455	40	29/32	18	1	10
1632441834675	40	29/32	25	1	10
1632441834895	50	29/32	32	1	10

CSN 70 4205



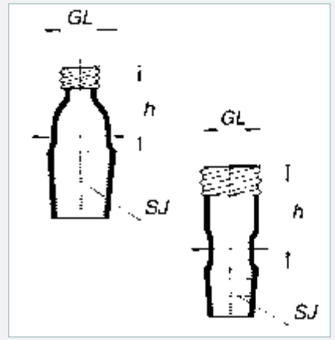

RÉDUCTION NZ
REDUCCIÓN EN

enveloppe /noyau — hembra/macho

Cat. No. 8127

Catalogue No. Catálogo No.	SJ NS	SJ1 NS1	d1 (mm)	l (mm)	Emballage (pcs) Embalaje (pz.)
1632441509042	12/21	14/23	13	56	10
1632441509053	14/23	19/26	17	64	10
1632441509054	14/23	24/29	22	67	10
1632441509055	14/23	29/32	26	70	10
1632441509065	19/26	29/32	26	78	10
1632441509075	24/29	29/32	26	81	10
1632441509078	24/29	45/40	40	96	10
1632441509080	29/32	60/46	53	110	10
1632441509088	29/32	45/40	40	98	10
1632441509090	29/32	71/51	60	125	10
1632441509091	45/40	71/51	62	133	10

CSN 70 4205



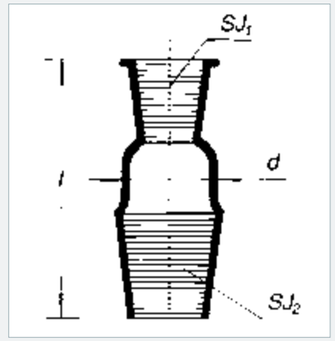



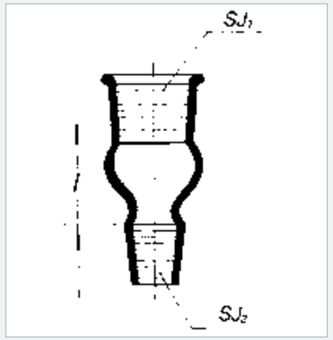

RÉDUCTION REVERSE
enveloppe/noyau

REDUCCIÓN INVERTIDA
macho/hembra

Cat. No. 8128

Catalogue No. Catálogo No.	SJ NS	SJ1 NS1	l (mm)	Emballage (pcs) Embalaje (pz.)
1632441510051	14/23	12/21	20	10
1632441510062	19/26	14/23	20	10
1632441510069	19/26	14/23	32	10
1632441510073	24/29	19/26	25	10
1632441510082	29/32	14/23	35	10
1632441510083	29/32	19/26	35	10
1632441510084	29/32	24/29	35	10
1632441510114	45/40	24/29	45	10
1632441510115	45/40	29/32	45	10

CSN
70 4205



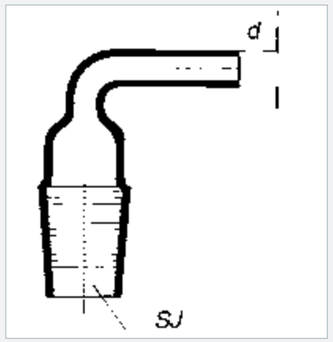

RALLONGE À ROBINET
et tube courbé, avec NZ

ADAPTADOR CON GRIFO
y tubo curvado, con EN

Cat. No. 8134

Catalogue No. Catálogo No.	SJ NS	Numéro de clé Llave No.	d (mm)	l (mm)	Emballage (pcs) Embalaje (pz.)
1632441513050	14/23	2	7	42	10
1632441513060	19/26	2	7	45	10
1632441513070	24/29	2	7	50	10
1632441513080	29/32	2	7	60	10

RALLONGE À ROBINET
et tube courbé, avec NZ

ADAPTADOR CON TUBO CURVADO
macho

Cat. No. 8133

Catalogue No. Catálogo No.	SJ NS	d (mm)	Emballage (pcs) Embalaje (pz.)
1632441502050	14/23	8	5
1632441502060	19/26	8	5
1632441502070	24/29	8	10
1632441502080	29/32	8	10
1632441502110	45/40	12	10

CSN
70 4205

NZ COUDE D´ANGLE 75°
2x noyau

CODO EN ÁNGULO DE 75°
con dos conos machos

Cat. No. 8138 JJ

Catalogue No. Catálogo No.	SJ NS	l (mm)	Emballage (pcs) Embalaje (pz.)
1632441516050	14/23	67	10
1632441516080	29/32	87	10

CSN
70 4205



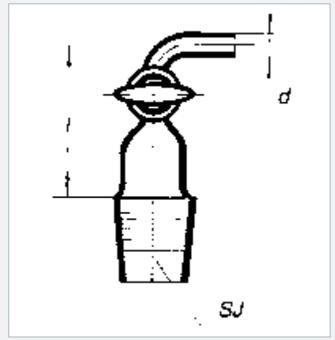



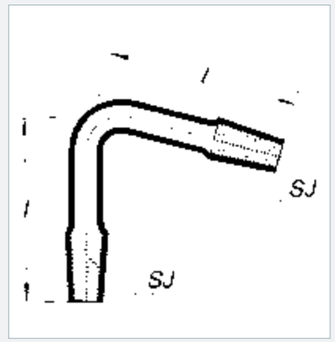



NZ COUDE D´ANGLE 75°

noyau/enveloppe

CODO EN ÁNGULO DE 75°

macho/hembra

Cat. No. 8138 JP

Catalogue No. Catálogo No.	SJ NS	l (mm)	Emballage (pcs) Embalaje (pz.)
1632441517050	14/23	67	10
1632441517080	29/32	82	10

CSN 70 4205

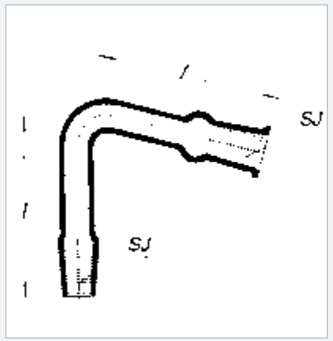



NZ COUDE D´ANGLE 90°

noyau/enveloppe

CODO EN ÁNGULO DE 90°

Codo con conos macho y hembra con esmerilados intercambiables

Cat. No. 8139

Catalogue No. Catálogo No.	SJ NS	l (mm)	Emballage (pcs) Embalaje (pz.)
1632441518050	14/23	65	10
1632441518080	29/32	95	10

CSN 70 4205

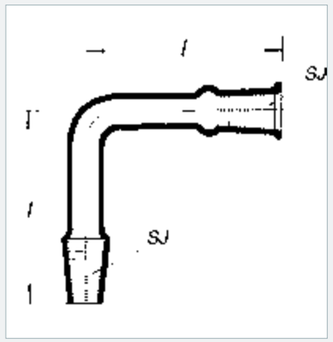

TRESPASSER

avec entonnoir à robinet

TUBO DE CONEXIÓN

con embudo graduado

Cat. No. 8146

Catalogue No. Catálogo No.	Capacité (ml) Capacidad	SJ NS	l (mm)	Emballage (pcs) Embalaje (pz.)
1632441521050	50	14/23	200	1
1632441521080	50	29/32	200	1

CSN 70 4205



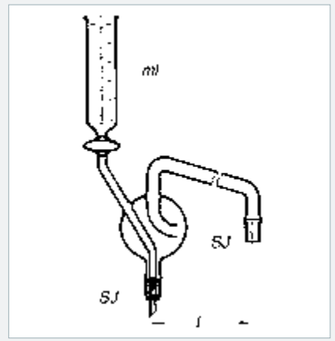

RALLONGE DE DISTILLATION

avec attrapeur des gouttes, avec NZ

ADAPTADOR PARA DESTILACIÓN

con colector de gotas, con EN

Cat. No. 8147

Catalogue No. Catálogo No.	SJ NS	l (mm)	Emballage (pcs) Embalaje (pz.)
1632441522050	14/23	200	1
1632441522080	29/32	200	1

CSN 70 4205



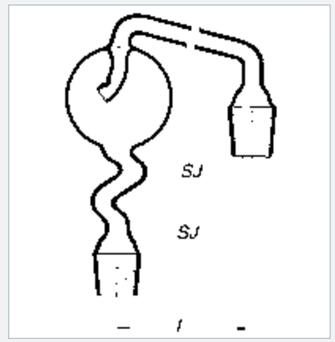



TRESPASSER AVEC NZ 14/23

TUBO DE CONEXIÓN CON EN 14/23

pour thermomètre

para termómetro

Cat. No. 8148

Catalogue No. Catálogo No.	SJ NS	SJ1 NS1	l (mm)	l1 (mm)	Emballage (pcs) Embalaje (pz.)
1632441533050	14/23	14/23	300	113	1
1632441533080	29/32	14/23	300	132	1

CSN 70 4205

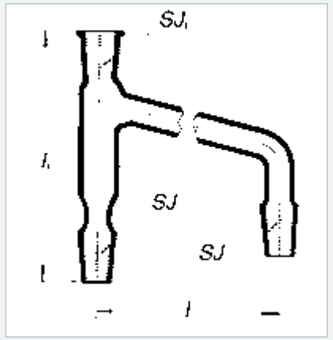



ATTRAPEUR DES GOUTTES

COLECTOR DE GOTAS

Cat. No. 8153

Catalogue No. Catálogo No.	SJ NS	SJ1 NS1	l (mm)	Emballage (pcs) Embalaje (pz.)
1632441536050	14/23	14/23	130	10
1632441536080	29/32	29/32	170	10

CSN 70 4205

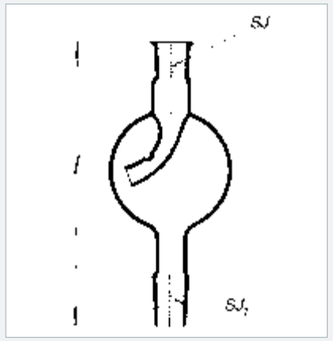

ENTONNOIR DE SÛRETÉ

EMBUDO DE SEGURIDAD

NZ 29/32

EN 29/32

Cat. No. 8156

Catalogue No. Catálogo No.	SJ NS	l (mm)	Emballage (pcs) Embalaje (pz.)
1632443813080	200	29/32	1



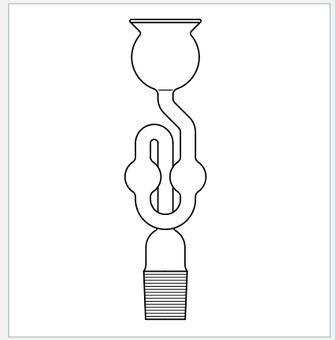

RALLONGE DE LA PISSETTE

ADAPTADOR

NZ 29/32 avec raccord en caoutchouc

EN 29/32 con unión de goma

Cat. No. 8165

Catalogue No. Catálogo No.	SJ NS	l (mm)	Emballage (pcs) Embalaje (pz.)
1632441659080	29/32	180	1



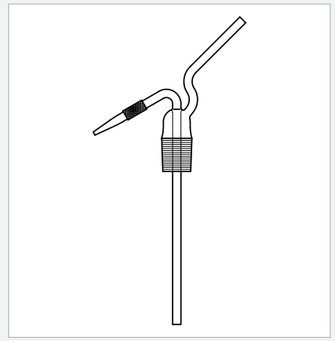



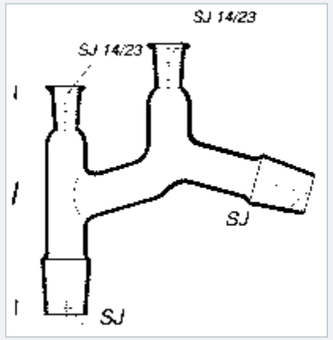

RALLONGE DE DISTILLATION
selon Claisen, avec NZ

ADAPTADOR PARA DESTILACIÓN
de Claisen, con EN

Cat. No. 8173

Catalogue No. Catálogo No.	SJ NS	l (mm)	Emballage (pcs) Embalaje (pz.)
1632441662050	14/23	113	1
1632441662080	29/32	132	10

CSN 70 4205



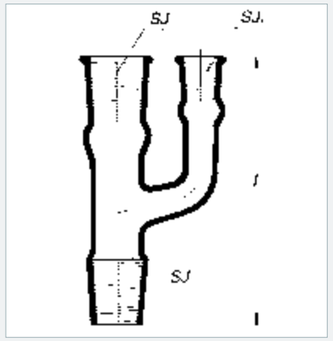

RALLONGE DE DISTILLATION
avec branchement vertical

ADAPTADOR PARA DESTILACIÓN
con desvío vertical

Cat. No. 8232

Catalogue No. Catálogo No.	SJ NS	SJ1 NS1	l (mm)	Emballage (pcs) Embalaje (pz.)
1632441640110	45/40	29/32	200	1

CSN 70 4205



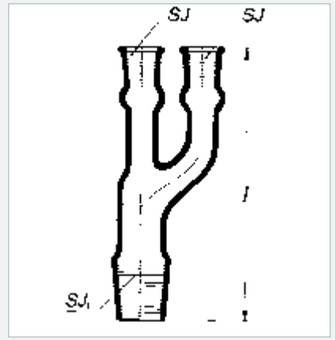

RALLONGE DE DISTILLATION
avec branchement vertical

ADAPTADOR PARA DESTILACIÓN
con desvío vertical

Cat. No. 8233

Catalogue No. Catálogo No.	SJ NS	SJ1 NS1	l (mm)	Emballage (pcs) Embalaje (pz.)
1632441641000	29/32	45/40	225	1

CSN 70 4205

ROBINET À UNE VOIE
avec martelet en verre

GRIFO COMPLETO DE UNA VÍA
con llave de vidrio y cono macho

Cat. No. 7143

Catalogue No. Catálogo No.	Dimension Tamaño	Perçage (mm) Perforado (mm)	Bras de côté Brazo lateral	Emballage (pcs) Embalaje (pz.)
N555441355232	NZ 12,5	2.0	8/1,5	1
N555441355233	NZ 12,5	2.0	kap. 7/2,5	1
N555441355270	NZ 14,5	2.5	9/1,5	1
N555441330000	NZ 18,8	4.0	10/1,5	1
1632441340060	Z 21,5 *	6.0	13/1,5	1
1632441340080	Z 24,0 *	8.0	15/1,8	1
1632441340100	Z 29,2 *	10.0	18/1,8	1

* Not grinding of NZ
*Esmerilado no es E

DIN 12 541



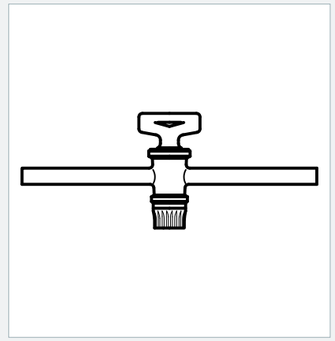



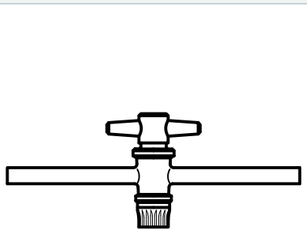

ROBINET À UNE VOIE COMPLET
GRIFO COMPLETO DE UNA VÍA

avec martelet PTFE

con llave de PTFE

Cat. No. 7143T

Catalogue No. Catálogo No.	Dimension Tamaño	Perçage (mm) Perforado (mm)	Bras de côté Brazo lateral	Emballage (pcs) Embalaje (pz.)
N555441355218	NZ 12,5	2.0	8/1,5	1
N555441355219	NZ 12,5	2.0	kap. 7/2,5	1
N555441355280	NZ 14,5	2.5	9/1,5	1
N555441330100	NZ 18,8	4.0	10/1,5	1
1632441358061	NZ 21,5	6.0	13/1,5	1

DIN 12 541



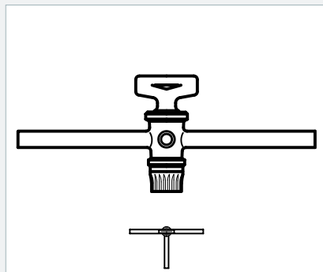

ROBINET À TROIS VOIES COMPLET
GRIFO COMPLETO DE TRES VÍAS

avec martelet en verre, T-perçage

con llave de vidrio y cono macho, perforado “T”

Cat. No. 7150L

Catalogue No. Catálogo No.	Dimension Tamaño	Perçage (mm) Perforado (mm)	Bras de côté Brazo lateral	Emballage (pcs) Embalaje (pz.)
1632441345020	Z 18,8 *	2.5	9/1,5	1
1632441345040	Z 21,5 *	4.0	10/1,5	1
1632441345060	Z 24,0 *	6.0	13/1,5	1

* le rodage n´est pas NZ
*Esmerilado no es E

DIN 12 554



ROBINET À TROIS VOIES COMPLET
GRIFO COMPLETO DE TRES VÍAS

avec martelet en verre, V-perçage

con llave de vidrio y cono macho, perforado “V”

Cat. No. 7150 V

Catalogue No. Catálogo No.	Dimension Tamaño	Perçage (mm) Perforado (mm)	Bras de côté Brazo lateral	Emballage (pcs) Embalaje (pz.)
1632441347020	Z 18,8 *	2.5	9/1,5	1
1632441347040	Z 21,5 *	4.0	10/1,5	1
1632441347060	Z 24,0 *	6.0	13/1,5	1

* le rodage n´est pas NZ
*Esmerilado no es E

DIN 12 554

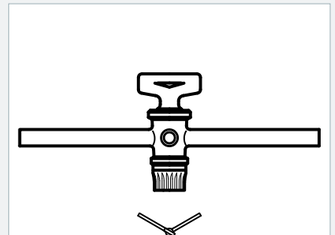



ROBINET À TROIS VOIES COMPLET
GRIFO COMPLETO DE TRES VÍAS

avec martelet en verre, T-perçage

con llave de PTFE y cono macho, perforado “T”

Cat. No. 7150T

Catalogue No. Catálogo No.	Dimension Tamaño	Perçage (mm) Perforado (mm)	Bras de côté Brazo lateral	Emballage (pcs) Embalaje (pz.)
1632441349020	Z 18,8 *	2.5	9/1,5	1
1632441349040	Z 21,5 *	4.0	10/1,5	1
1632441349060	Z 24,0 *	6.0	13/1,5	1

* le rodage n´est pas NZ
*Esmerilado no es E

DIN 12 554

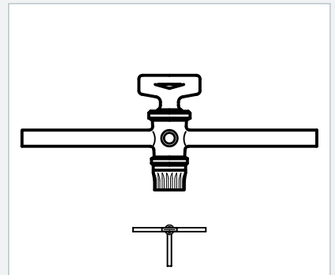



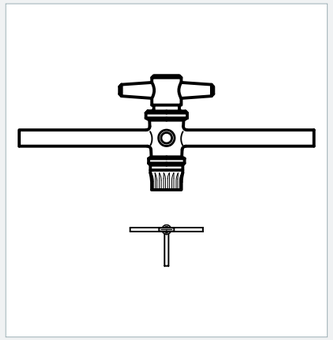

ROBINET À TROIS VOIES COMPLET

avec martelet PTFE, T-perçage

GRIFO COMPLETO DE TRES VÍAS

con llave de PTFE y cono macho, perforado "T"

Cat. No. 7150 T/T

Catalogue No. Catálogo No.	Dimension Tamaño	Perçage (mm) Perforado (mm)	Bras de côté Brazo lateral	Emballage (pcs) Embalaje (pz.)
1632441357150	NZ 12,5	2.0	8/1,5	1
1632441357250	NZ 14,5	2.5	9/1,5	1

DIN 12 554



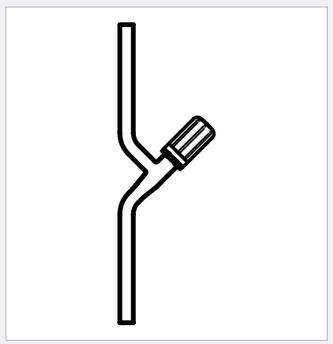

SOUPAPE DROITE

avec tournant de robinet PTFE

VÁLVULA DIRECTA

con cono PTFE

Cat. No. 7140

Catalogue No. Catálogo No.	Diamètre du trou (mm) Diámetro del agujero (mm)	Bras de côté Brazo lateral	Emballage (pcs) Embalaje (pz.)
9180003204	0-3	10/1,5	1

SOUPAPE DE BURETTE

avec tournant de robinet PTFE

VALVULA DE BURETA

con cono PTFE

Catalogue No. Catálogo No.	Diamètre du trou (mm) Diámetro del agujero (mm)	Bras de côté Brazo lateral	Emballage (pcs) Embalaje (pz.)
N555442635022	0-2,5	8/výtok	1



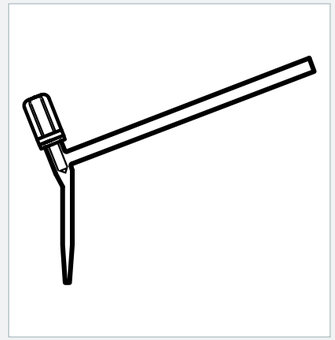

AGRAFE À NZ

CLIPS PARA EN

NEW

Catalogue No. Catálogo No.	Dimension Tamaño	Couleur Color	Emballage (pcs) Embalaje (pz.)
9180003223	12.5	violet	10
9180003224	14.5	yellow	10
9180003225	18.8	blue	10
9180003226	24	green	10
9180003227	29.2	red	10
9180003228	34.5	orange	10
9180003229	45	brown	10



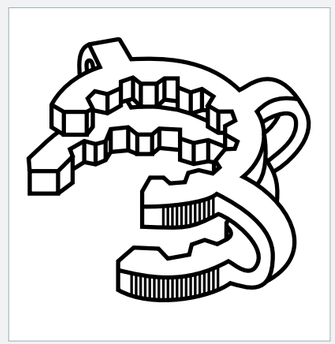



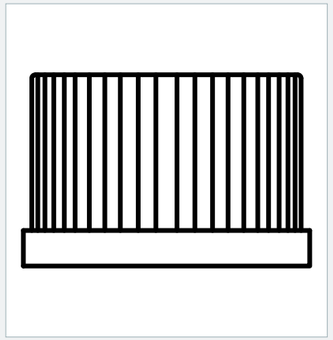

FERMETURE - BOUCHON TAPA ROSCA

Cat. No. 948 NEW

Catalogue No. Catálogo No.	GL	Emballage (pcs) Embalaje (pz.)
9180000829	14	1
9180001201	18	1
9180001202	25	1
9180002505	32	1



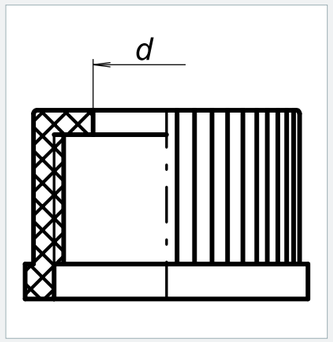

ÉCROU À CHAPEAU TUERCA CON ENROSCADO GL

Cat. No. 754 NEW

Catalogue No. Catálogo No.	GL	d (mm)	Emballage (pcs) Embalaje (pz.)
9180000378	14	9.5	1
9180000045	18	11.5	1
9180001256	25	16	1
9180001199	32	21	1

BOUCLE DROITE OLIVA RECTA

avec l´étanchement con junta

NEW

Catalogue No. Catálogo No.	GL	Emballage (pcs) Embalaje (pz.)
9180003230	14	1



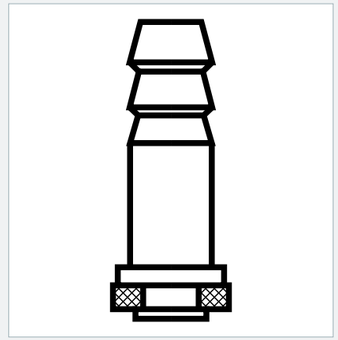

BOUCLE COURBÉE (45°) OLIVA CURVA

AVEC L´ÉTANCHEMENT con junta

NEW

Catalogue No. Catálogo No.	GL	Emballage (pcs) Embalaje (pz.)
9180003264	14	1



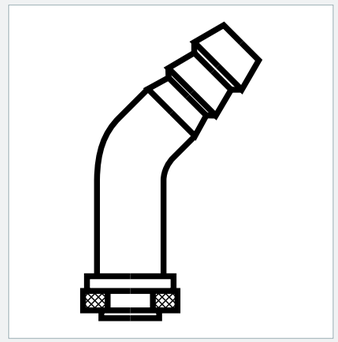

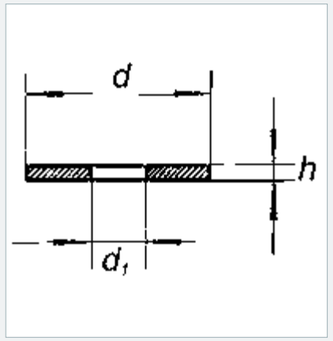

FEUILLE DE PROTECTION PTFE
FILM DE PROTECCIÓN PTFE

avec trou

con agujero

Cat. No. 832 NEW

Catalogue No. Catálogo No.	Marquage Calificación	d (mm)	d1 (mm)	h (mm)	Emballage (pcs) Embalaje (pz.)
9180003231	14-5	13	4	0.2	1
918003232	14-7	13	6	0.2	1
9180003233	18-7	17	6	0.2	1
9180003234	18-10	17	8	0.2	1
9180002252	25-10	24	8	0.2	1
9180003235	25-15	24	12	0.2	1
9180003236	32-15	30	12	0.2	1
9180003237	32-20	30	17	0.2	1

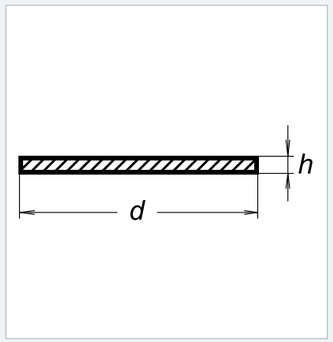

FEUILLE DE PROTECTION PTFE
FILM DE PROTECCIÓN PTFE

sin agujero

Cat. No. 831 NEW

Catalogue No. Catálogo No.	Marquage Calificación	d (mm)	h (mm)	Emballage (pcs) Embalaje (pz.)
9180003244	14	13	0.2	1
9180003245	18	17	0.2	1
9180003246	25	24	0.2	1
9180003247	32	30	0.2	1

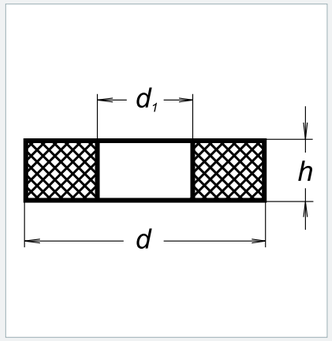

BAGUE D´ÉTANCHÉITÉ EN SILICONE
ANILLO DE SELLADO DE SILICÓN

avec trou

con agujero

Cat. No. 833 NEW

Catalogue No. Catálogo No.	Marquage Calificación	d (mm)	d1 (mm)	h (mm)	Emballage (pcs) Embalaje (pz.)
9180003238	14-5	12	5	5	1
9180001465	14-7	12	7	5	1
9180003239	18-7	16	7	5	1
9180002246	18-10	16	10	5	1
9180003240	25-10	23	10	5	1
9180003241	25-15	23	15	5	1
9180003242	32-15	30	15	6	1
9180003243	32-20	30	20	6	1

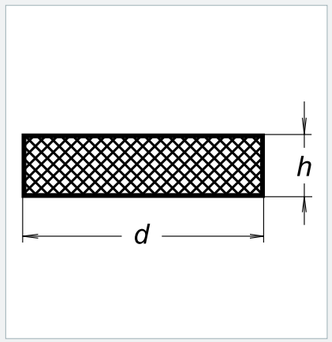

BAGUE D´ÉTANCHÉITÉ EN SILICONE
ANILLO DE SELLADO DE SILICÓN

sans trou

sin agujero

Cat. No. 834 NEW

Catalogue No. Catálogo No.	Marquage Calificación	d (mm)	h (mm)	Emballage (pcs) Embalaje (pz.)
9180003248	14	12	1	1
9180003249	14	12	5	1
9180003250	18	16	1	1
9180003251	18	16	5	1
9180003252	25	23	1.5	1
9180003253	25	23	5	1
9180003254	32	30	1.5	1
9180003255	32	30	6	1

APPAREILS DE LABORATOIRE

APARATOS PARA LABORATORIO

APPAREILS DE LABORATOIRE EN VERRE

Les appareils de laboratoire sont faits en verre borosilicate SIMAX. Ce sont les produits plus compliqués du point de vue de forme et de technologie.

Les refroidisseurs de différents types et exécutions, les colonnes de distillation, les trompes à eau et les manomètres sont utilisés dans les appareillages. Les autres appareils indiqées dans ce chapitre sont les équipements utilisables individuellement. Il faut vérifier chaque fois avant de les utiliser, à cause de la sécurité, leur intégrité (frissures, rainures, bords cassés etc.)

APPAREIL DE REDISTILLATION DE L´EAU

APARATO PARA REDESTILACIÓN DE AGUA

Cat. No. 8364

Catalogue No. Catálogo No.	Capacité (ml) Capacidad (ml)	SJ (mm) NS (mm)	SJ1 (mm) NS1 (mm)	l (mm)	Emballage (pcs) Embalaje (pz.)
1632441612950	2000	29/32	14/23	500	1

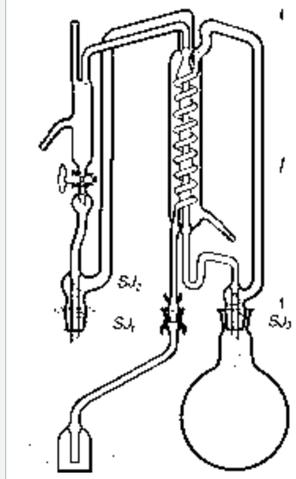

APARATOS DE VIDRIO PARA LABORATORIO

Los aparatos para laboratorio son producidos con vidrio de borosilicato SIMAX. Se trata de productos más complejos en su forma y tecnología.

En los equipos se usan refrigerantes de diferentes tipos y acabados, columnas destiladoras, extractores de agua y manómetros. Otros aparatos en este capítulo son equipos usables de forma independiente. Por motivos de seguridad se debe efectuar la revisión de la integridad (rajaduras,rayados, bordes rotos) del equipo antes de su uso.

REFROIDISSEUR SELON LIEBIG

sans rodage

Refroidisseur à efficacité moins élevée. Application typique: refroidisseur descendant.

REFRIGERANTE LIEBIG

sin esmerilado

Refrigerante con baja efectividad. Uso típico: enfriador descendiente

Cat. No. 7110

Catalogue No. Catálogo No.	l (mm)	d (mm)	Emballage (pcs) Embalaje (pz.)
1632442505200	200	24	1
1632442505300	300	24	1
1632442505400	400	24	1
1632442505500	500	24	1
1632442505700	700	32	1



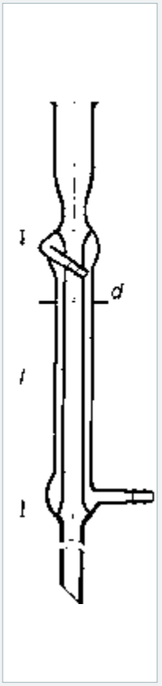



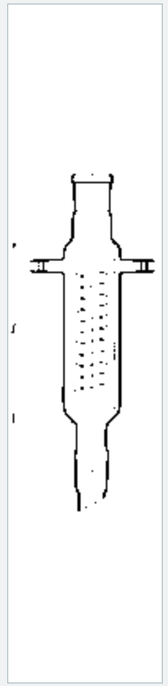

REFROIDISSEUR
avec deux NZ

REFRIGERANTE
con dos EN, cono macho

Cat. No. 8249

Catalogue No. Catálogo No.	SJ NS	l (mm)	Nombre de spirales Número de espirales	Emballage (pcs) Embalaje (pz.)
1632442498176	29/32	160	11	1
1632442498266	29/32	250	20	1
1632442498416	29/32	400	35	1

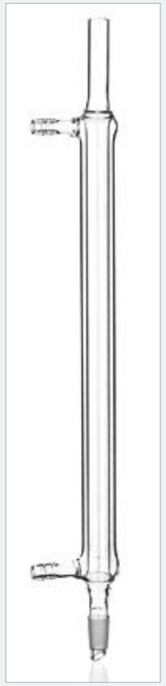

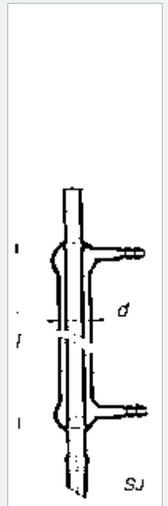

REFROIDISSEUR SELON LIEBIG
avec noyau NZ

Refroidisseur à efficacité moins élevée.
Application typique: refroidisseur descendant.

REFRIGERANTE LIEBIG
con núcleo EN

Refrigerante con baja efectividad.
Uso típico: refrigerante descendiente

Cat. No. 8251

Catalogue No. Catálogo No.	SJ NS	l (mm)	d (mm)	Emballage (pcs) Embalaje (pz.)
1632442506202	14/23	200	24	1
1632442506205	29/32	200	24	1
1632442506302	14/23	300	24	1
1632442506305	29/32	300	24	1
1632442506402	14/23	400	24	1
1632442506405	29/32	400	24	1
1632442506705	29/32	700	32	1
1632442506995	29/32	1000	32	1

REFROIDISSEUR SELON LIEBIG
avec deux NZ

Refroidisseur à efficacité moins élevée.
Application typique: refroidisseur descendant.

REFRIGERANTE LIEBIG
con dos EN*

Refrigerante con baja efectividad.
Uso típico: enfriador descendiente

Cat. No. 8252

Catalogue No. Catálogo No.	SJ NS	l (mm)	d (mm)	Emballage (pcs) Embalaje (pz.)
1632442507173	14/23	160	20	1
1632442507176	29/32	160	24	1
1632442507202	14/23	200	24	1
1632442507263	14/23	250	20	1
1632442507402	14/23	400	24	1
1632442507416	29/32	400	24	1
1632442507205	29/32	200	24	1
1632442507305	29/32	300	24	1
1632442507405	29/32	400	24	1
1632442507705	29/32	700	32	1

CSN
70 4200

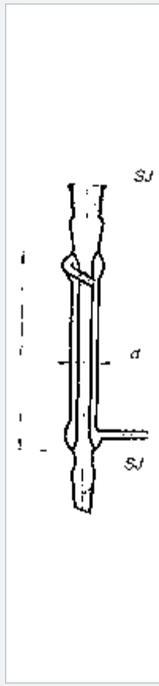



REFROIDISSEUR PAR HÉLICE CREUSE
sans rodage

REFRIGERANTE DE ESPIRAL
sin esmerilado

Cat. No. 7112

Catalogue No. Catálogo No.	l (mm)	d (mm)	Nombre de bobines Número de bobinas	Emballage (pcs) Embalaje (pz.)
1632442515200	200	40	9	1
1632442515300	300	40	15	1
1632442515400	400	40	22	1
1632442515500	500	40	28	1
1632442515600	600	40	35	1

*EN: Esmerilado Normalizado

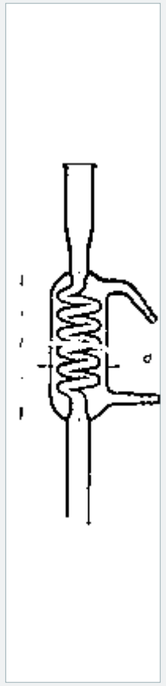

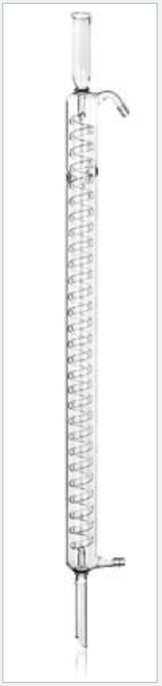

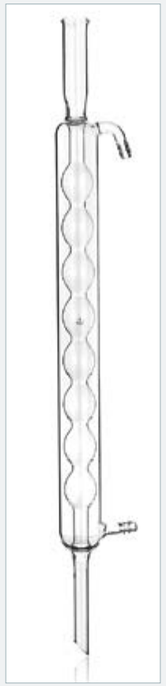

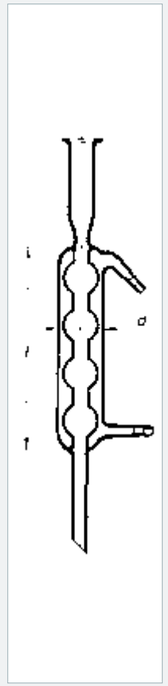

REFROIDISSEUR À BOULES

selon Allihn, sans rodage

REFRIGERANTE DE BOLAS

según Allihn, sin esmerilado

Cat. No. 7114

Catalogue No. Catálogo No.	l (mm)	d (mm)	Nombre de bobines Número de bobinas	Emballage (pcs) Embalaje (pz.)
1632442511200	200	40	4	1
1632442511300	300	40	6	1
1632442511400	400	40	8	1
1632442511600	600	40	12	1
1632442511800	800	40	16	1



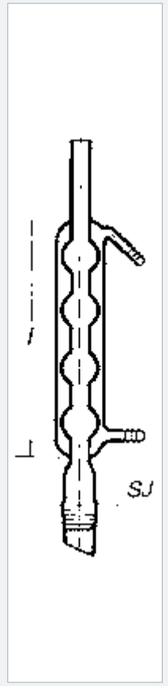

REFROIDISSEUR À BOULES

selon Allihn avec noyau NZ

REFRIGERANTE DE BOLAS

según Allihn con núcleo EN

Cat. No. 8256

Catalogue No. Catálogo No.	SJ NS	l (mm)	Nombre de bobines Número de bobinas	Emballage (pcs) Embalaje (pz.)
1632442512202	14/23	200	4	1
1632442512205	29/32	200	4	1
1632442512302	14/23	300	6	1
1632442512305	29/32	300	6	1
1632442512402	14/23	400	8	1
1632442512405	29/32	400	8	1
1632442512605	29/32	600	13	1

REFROIDISSEUR À BOULES

selon Allihn avec deux NZ

Refroidisseur à efficacité élevée lors de la même longueur.
Application typique: refroidisseur ascendant.

REFRIGERANTE DE BOLAS

según Allihn, con dos EN

Refrigerante con la misma longitud pero de mayor eficiencia.
Uso típico: refrigerante regresivo

Cat. No. 8257

Catalogue No. Catálogo No.	SJ NS	l (mm)	Emballage (pcs) Embalaje (pz.)
1632442513173	14/23	160	1
1632442513176	29/32	160	1
1632442513202	14/23	200	1
1632442513205	29/32	200	1
1632442513263	14/23	250	1
1632442513266	29/32	250	1
1632442513302	14/23	300	1
1632442513305	29/32	300	1
1632442513402	14/23	400	1
1632442513416	29/32	400	1
1632442513605	29/32	600	1

CSN
70 4200

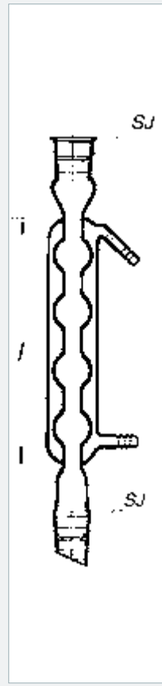

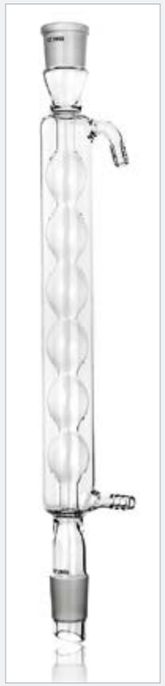

REFROIDISSEUR À BOULES

à l´extracteur

REFRIGERANTE DE BOLAS

para extractores

Cat. No. 8281

Catalogue No. Catálogo No.	Capacité (ml) Capacidad (ml)	l (mm)	Nombre de boules Número de bolas	SJ NS	Emballage (pcs) Embalaje (pz.)
1632442531030	30	200	4	29/32	1
1632442531070	70	250	4	34/35	1
1632442531100	100	300	5	45/40	1
1632442531200	200	300	5	55/50	1
1632442531500	500	400	7	60/46	1
1632442531940	1000	400	7	71/51	1

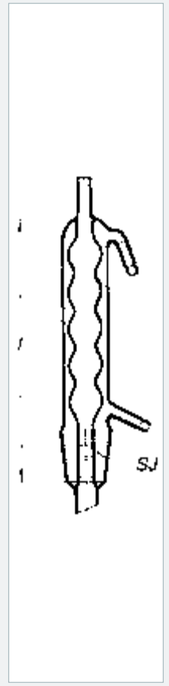

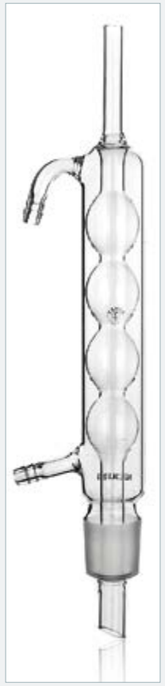



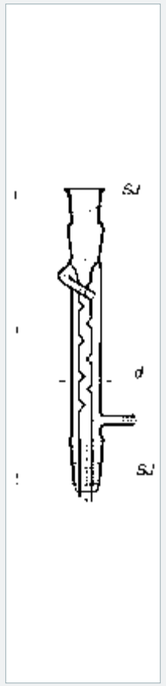

REFROIDISSEUR SELON WEST

REFRIGERANTE DE WEST

avec deux NZ

con dos EN

Cat. No. 8253

Catalogue No. Catálogo No.	SJ NS	l (mm)	d (mm)	Nombre d´enfoncements Número de cavidades	Emballage (pcs) Embalaje (pz.)
1632442508205	29/32	200	24	8	1
1632442508305	29/32	300	24	13	1
1632442508405	29/32	400	24	18	1
1632442508705	29/32	700	24	33	1
1632442508995	29/32	1000	24	48	1

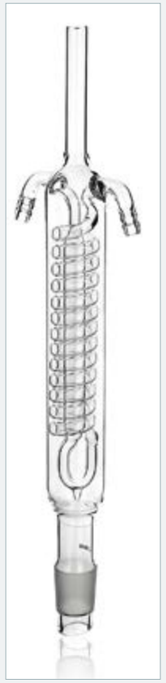

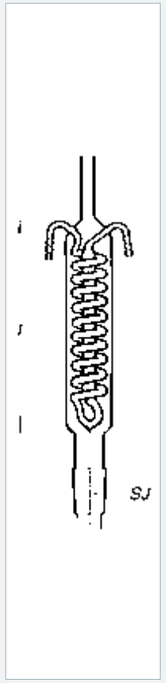

REFROIDISSEUR PAR HÉLICE CREUSE

REFRIGERANTE DE ESPIRAL

selon Dimroth avec noyau NZ

según Dimroth con núcleo EN

Le refroidisseur a une grande surface de refroidissement et une efficacité élevée. Application typique:condensation de vapeurs d´eau et de dissolvants à bas point bouillant, pour l´extraction.

El refrigerante tiene una gran superficie enfriadora y una alta eficiencia. Uso típico: condensación de vapor de agua y solventes con bajo punto de ebullición, para extracción.

Cat. No. 8260

Catalogue No. Catálogo No.	SJ NS	l (mm)	Nombre de boules Número de bolas	Emballage (pcs) Embalaje (pz.)
1632442516202	14/23	200	11	1
1632442516205	29/32	200	11	1
1632442516302	14/23	300	18	1
1632442516305	29/32	300	18	1
1632442516405	29/32	400	26	1
1632442516605	29/32	600	40	1

REFROIDISSEUR PAR HÉLICE CREUSE

REFRIGERANTE DE ESPIRAL

selon Dimroth avec deux NZ

según Dimroth con dos EN

Le refroidisseur a une grande surface de refroidissement et une efficacité élevée. Application typique: condensation de vapeurs d´eau et de dissolvants à bas point bouillant, pour l´extraction.

El refrigerante tiene una gran superficie enfriadora y una alta eficiencia. Uso típico: condensación de vapor de agua y solventes con bajo punto de ebullición, para extracción.

Cat. No. 8261

Catalogue No. Catálogo No.	SJ NS	l (mm)	Emballage (pcs) Embalaje (pz.)
1632442517173	14/23	160	1
1632442517176	29/32	160	1
1632442517202	14/23	200	1
1632442517205	29/32	200	1
1632442517263	14/23	250	1
1632442517266	29/32	250	1
1632442517302	14/23	300	1
1632442517305	29/32	300	1
1632442517416	29/32	400	1
1632442517605	29/32	600	1

CSN 70 4200

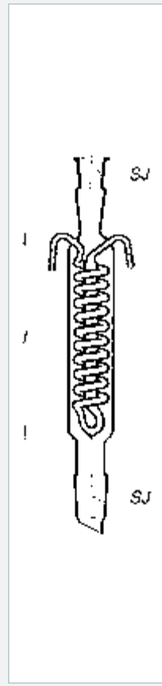

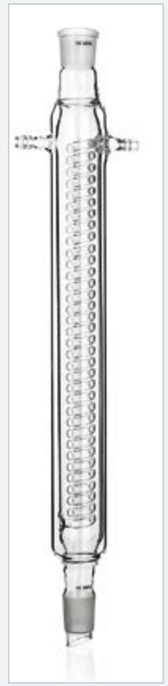

REFROIDISSEUR PAR HÉLICE CREUSE

REFRIGERANTE DE ESPIRAL

avec deux NZ

según Dimroth con dos EN

Cat. No. 8269

Catalogue No. Catálogo No.	SJ NS	l (mm)	Nombre de spirales Número de espirales	Emballage (pcs) Embalaje (pz.)
1632442540416	29/32	400	35	1

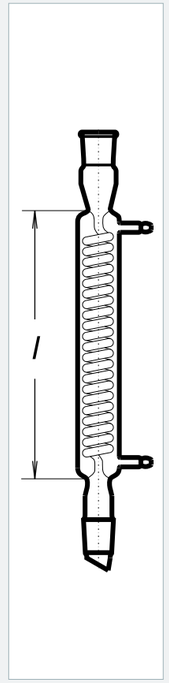

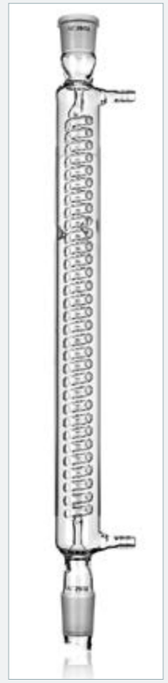

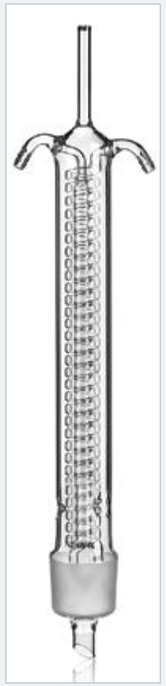

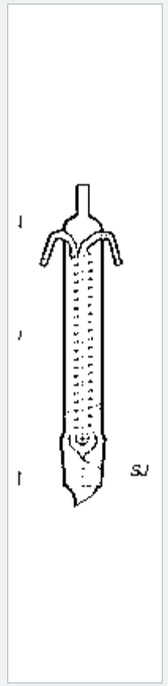

REFROIDISSEUR SELON DIMROTH

à l´extracteur

REFRIGERANTE DE DIMROTH

para extractores

Cat. No. 8282

Catalogue No. Catálogo No.	Capacité (ml) Capacidad (ml)	SJ NS	l (mm)	Nombre de boules Número de bolas	Emballage (pcs) Embalaje (pz.)
1632442532070	70	34/35	250	18	1
1632442532100	100	45/40	300	23	1
1632442532200	200	55/50	300	23	1
1632442532500	500	60/46	400	32	1
1632442532940	1000	71/51	400	32	1

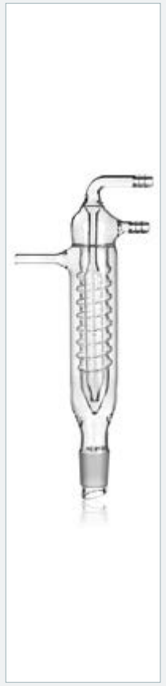

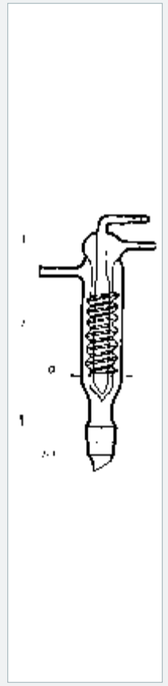

REFROIDISSEUR DE VIS

selon Friedrichs, à l´arrivée latérale, avec noyau NZ

REFRIGERANTE DE FRIEDRICHS

según Friedrichs, con entrada lateral con núcleo EN

Cat. No. 8265

Catalogue No. Catálogo No.	l (mm)	d (mm)	SJ NS	Emballage (pcs) Embalaje (pz.)
1632442525050	200	44	14/23	1
1632442525080	220	44	29/32	1

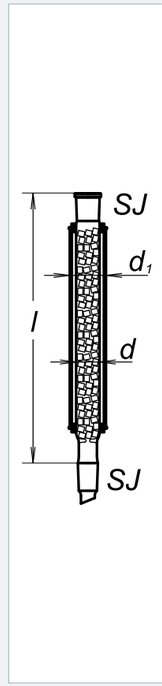

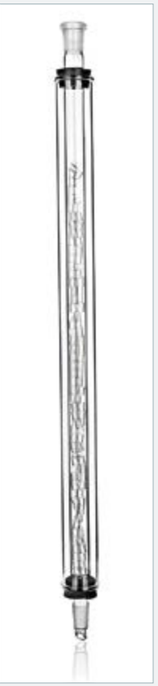

COLONNE DE DISTILLATION

selon Hempl avec enveloppe d´isolement et remplissage de bagues Raschig

COLUMNA DE DESTILACIÓN

según Hempl con cubierta isolante y con relleno de anillos Raschig

Cat. No. 8321

Catalogue No. Catálogo No.	l (mm)	SJ NS	d (mm)	d1 (mm)	Emballage (pcs) Embalaje (pz.)
1632441404302	300	14/23	17	32	1
1632441404303	300	19/26	17	30	1
1632441404502	500	14/23	17	32	1
1632441404505	500	29/32	34	46	1
1632441404755	750	29/32	34	40	1
1632441404995	1000	29/32	34	46	1

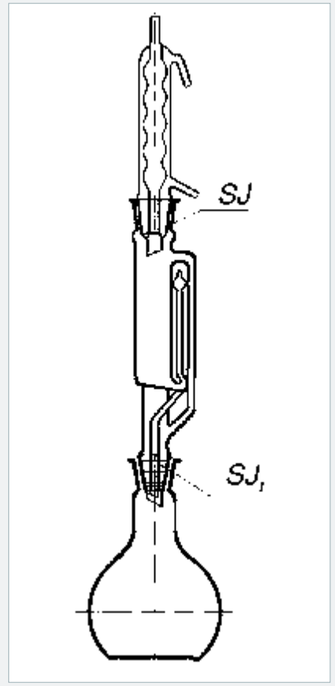

APPAREIL D´EXTRACTION

selon Soxhlet avec refroidisseur selon Allihn

EQUIPO DE EXTRACCIÓN

según Soxhlet con refrigerante Allihn

Cat. No. 8730

Catalogue No. Catálogo No.	Capacité (ml) Capacidad (ml)	SJ NS	SJ1 NS1	Emballage (pcs) Embalaje (pz.)
1632442103100	100	45/40	29/32	1
1632442103200	200	55/50	29/32	1
1632442103500	500	60/46	29/32	1
1632442103940	1000	71/51	29/32	1

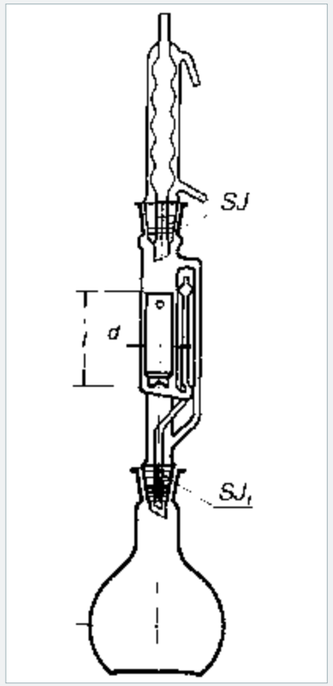

APPAREIL D´EXTRACTION

selon Soxhlet avec refroidisseur selon Allihn et insertion de fritte

APARATO DE EXTRACCIÓN

según Soxhlet con refrigerante Allihn y plantilla de frita

Cat. No. 8730 F

Catalogue No. Catálogo No.	Capacité (ml) Capacidad (ml)	SJ NS	SJ1 NS1	l/d (mm)	Emballage (pcs) Embalaje (pz.)
1632442104100	100	45/40	29/32	94/32	1
1632442104200	200	55/50	29/32	123/40	1
1632442104500	500	60/46	29/32	200/40	1
1632442104940	1000	71/51	29/32	300/54	1



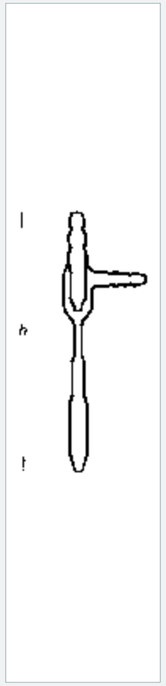

TROMPE À EAU

TROMPA DE AGUA DE WURTZ

Cat. No. 7790

Catalogue No. Catálogo No.	h (mm)	Emballage (pcs) Embalaje (pz.)
1632444001000	220	1

APPAREIL À ABSORBER DES SUBSTANCES POUSSIÉREUSES

de l´air - Impinger 30ml

APARATO DE ABSORCIÓN DE MATERIAS EN POLVO

del aire - Impinger 30 ml

Cat. No. 8757 A

Catalogue No. Catálogo No.	d (mm)	l (mm)	SJ NS	SJ1 NS1	SJ2 NS2	Emballage (pcs) Embalaje (pz.)
1632441106030	22	225	19/26	7/16	7/16	1

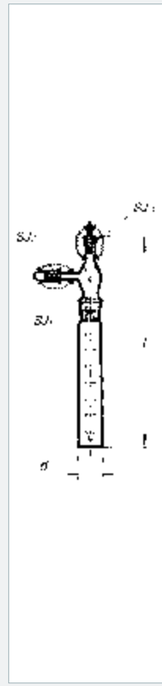



APPAREIL À ABSORBER DES SUBSTANCES POUSSIÉREUSES

de l´air- Impinger 50ml

APARATO DE ABSORCIÓN DE MATERIAS EN POLVO

del aire - Impinger 50 ml

Cat. No. 8757 B

Catalogue No. Catálogo No.	d (mm)	l (mm)	SJ NS	Emballage (pcs) Embalaje (pz.)
1632441106050	26	270	29/32	1

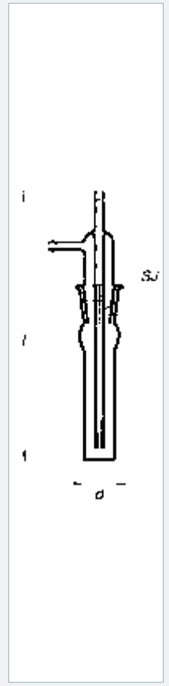





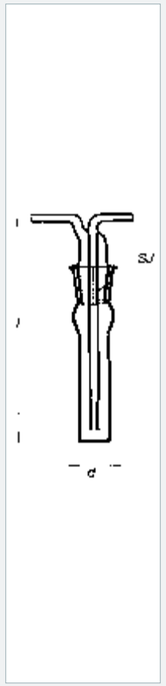

APPAREILS À ABSORBER DES SUBSTANCES POUSSIÉREUSES

APARATO DE ABSORCIÓN DE MATERIAS EN POLVO

de l´air - Impinger 100ml

del aire - Impinger 100 ml

Cat. No. 8757 C

Catalogue No. Catálogo No.	d (mm)	l (mm)	SJ NS	Emballage (pcs) Embalaje (pz.)
1632441106100	26	285	29/32	1

RALLONGE D´EXTRACTION

ADAPTADOR DE EXTRACCIÓN

selon Soxhlet

según Soxhlet

Cat. No. 8293

Catalogue No. Catálogo No.	Capacité (ml) Capacidad (ml)	SJ NS	SJ1 NS1	Emballage (pcs) Embalaje (pz.)
1632442101070	70	34/35	29/32	1
1632442101100	100	45/40	29/32	1
1632442101200	200	55/50	29/32	1
1632442101500	500	60/46	29/32	1
1632442101940	1000	71/51	29/32	1

ISO 835

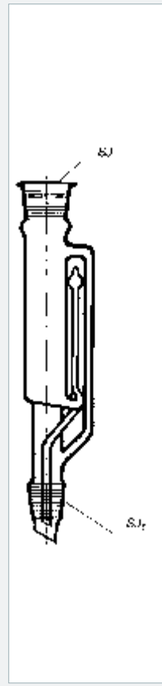



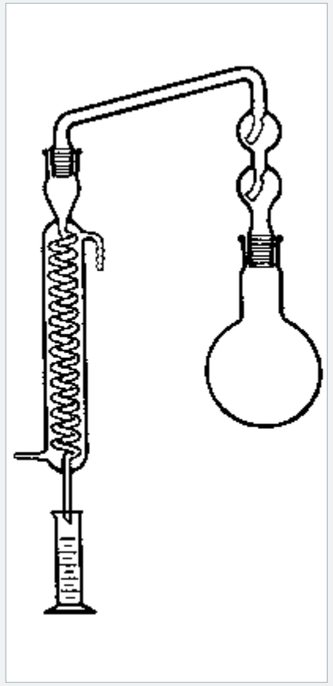

APPAREIL DE DISTILLATION

APARATO DE DESTILACIÓN

selon Markuson avec trespasser et fiole

según Markuson con tubo de conexión y matraz

Cat. No. 8746

Catalogue No. Catálogo No.	Hauteur de l´emballage (mm) Altura del embalaje (mm)	SJ NS	Emballage (pcs) Embalaje (pz.)
1632441617940	1000	29/32	1
1632441617950	2000	29/32	1

ISO 835

APPAREIL D´EXTRACTION

APARATO DE EXTRACCIÓN

selon Twiselmann

según Twiselmann

Cat. No. 8308

Catalogue No. Catálogo No.	Appareil SJ Aparato SJ	Longueur de cond. Longitud del condensador	Fiole (ml) Matraz (ml)	Emballage SJ quantité Embalaje Sj cantidad	Emballage (pcs) Embalaje (pz.)
1632442108090	29/32 + 34/35	34/35	250	29/32	1

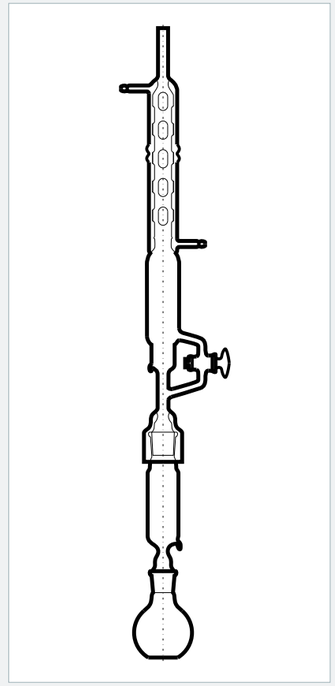



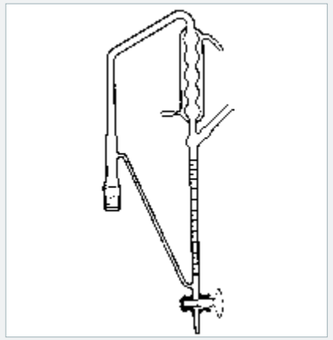

APAPREIL À DÉTERMINER LES ESSENCES NATURELLES
dans les drogues

APARATO PARA LA DETERMINACIÓN DE ESENCIAS
en drogas

Cat. No. 8504

Catalogue No. Catálogo No.	Capacité (ml) Capacidad (ml)	Fiole (ml) Matraz (ml)	Capacité SJ Capacidad SJ	Poste récepteur Adaptateur Receptor adaptador	Emballage (pcs) Embalaje (pz.)
1632442110940	1	1000	29/32	graduated	1

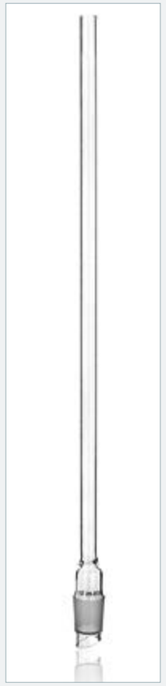

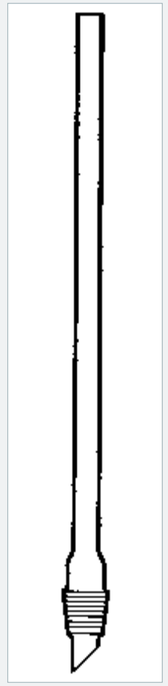

REFROIDISSEUR DROIT D´AIR

REFRIGERANTE RECTO DE AIRE

Cat. No. 8250

Catalogue No. Catálogo No.	Longueur (mm) Longitud (mm)	SJ NS	Emballage (pcs) Embalaje (pz.)
1632442501505	500	29/32	1
1632442501995	1000	29/32	1

REFROIDISSEUR DE REDISTILLATION

REFRIGERANTE DE REDESTILACIÓN

Cat. No. 7119

Catalogue No. Catálogo No.	Longueur (mm) Longitud (mm)	Emballage (pcs) Embalaje (pz.)
1632442502300	300	1
1632442502400	400	1



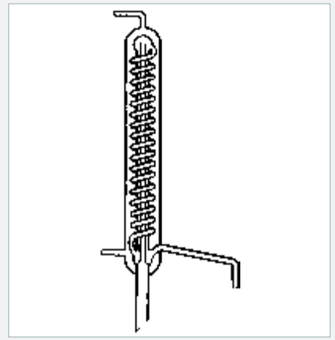

REFROIDISSEUR SELON WEST

REFRIGERANTE WEST

Cat. No. 8720

Catalogue No. Catálogo No.	Longueur (mm) Longitud (mm)	SJ NS	Emballage (pcs) Embalaje (pz.)
1632442509305	300	29/32	1
1632442509705	700	29/32	1
1632442509995	1000	29/32	1

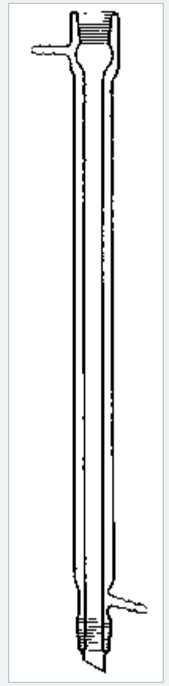

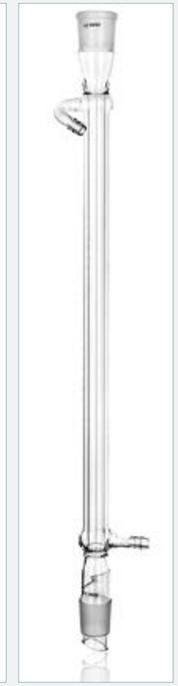



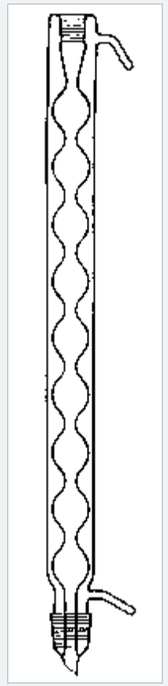

REFROIDISSEUR À BOULES

selon Allihn avec rodages refroidis

REFRIGERANTE DE BOLAS

según Allihn con esmerilados enfriados

Cat. No. 8723

Catalogue No. Catálogo No.	Longueur (mm) Longitud (mm)	SJ NS	Emballage (pcs) Embalaje (pz.)
1632442514305	300	29/32	1
1632442514405	400	29/32	1
1632442514605	600	29/32	1

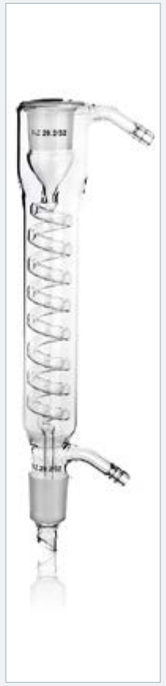

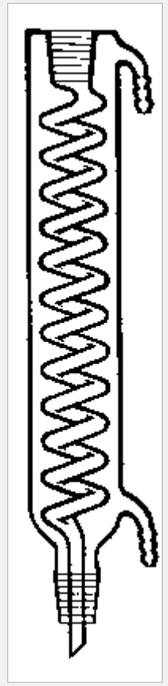

REFROIDISSEUR PAR HÉLICE CREUSE

avec rodages refroidis

REFRIGERANTE DE ESPIRAL

con esmerilados enfriados

Cat. No. 8722

Catalogue No. Catálogo No.	Longueur (mm) Longitud (mm)	SJ NS	Emballage (pcs) Embalaje (pz.)
1632442521305	300	29/32	1
1632442521405	400	29/32	1

REFROIDISSEUR DE VIS

avec enveloppe d´arrivée oblique selon Friedrichs

REFRIGERANTE FRIEDRICHS

con camisa de entrada inclinada según Friedrichs

Cat. No. 8266

Catalogue No. Catálogo No.	Longueur (mm) Longitud (mm)	SJ NS	Emballage (pcs) Embalaje (pz.)
1632442526080	250	29/32	1

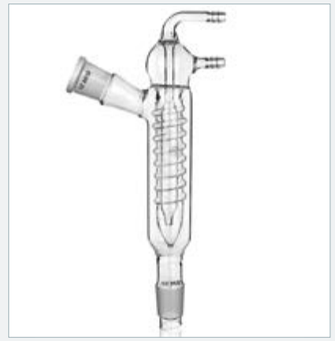

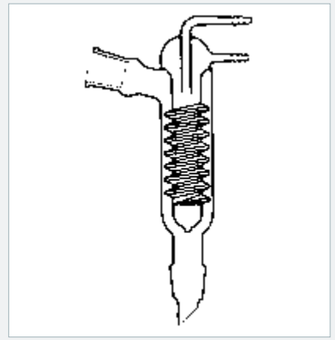

REFROIDISSEUR DE VIS

avec enveloppe d´arrivée perpendiculaire selon Friedrichs

REFRIGERANTE FRIEDRICHS

con camisa de entrada vertical según Friedrichs

Cat. No. 8267

Catalogue No. Catálogo No.	Longueur (mm) Longitud (mm)	SJ NS	Emballage (pcs) Embalaje (pz.)
1632442527080	250	29/32	1

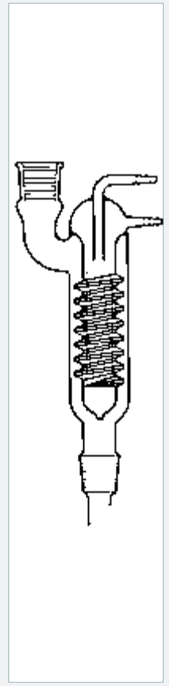





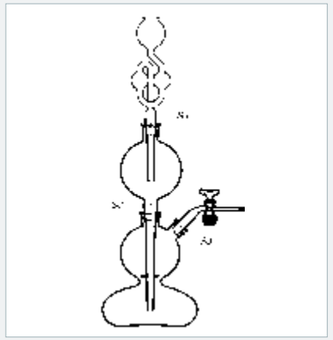

APPAREIL KIPP

avec une partie inférieure hémosphérique et accessoires rodés à NZ

APARATO DE KIPP

con parte inferior semiesférica y accesorio esmerilado para EN

Cat. No. 2442

Catalogue No. Catálogo No.	Capacité (ml) Capacidad (ml)	SJ NS	SJ1 NS1	SJ2 NS2	Emballage (pcs) Embalaje (pz.)
1632415106500	500	29/32	29/32	29/32	1
1632415106940	1000	34/35	34/35	29/32	1
1632415106950	2000	34/35	34/35	29/32	1



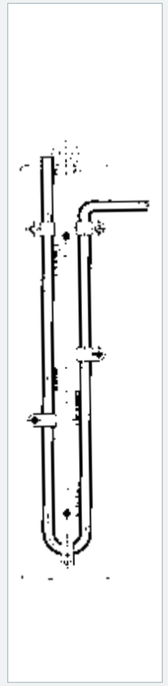

MANOMÈTRE

avec échelle sans robinet

MANÓMETRO

con graduación sin grifo

Cat. No. 7235

Catalogue No. Catálogo No.	Capacité (ml) Capacidad (ml)	Emballage (pcs) Embalaje (pz.)
1632443001150	150-0-150	1
1632443001250	250-0-250	1
1632443001500	500-0-500	1

MANOMÈTRE

avec échelle et robinet

MANÓMETRO

con graduación y grifo

Cat. No. 7236

Catalogue No. Catálogo No.	Capacité (ml) Capacidad (ml)	Emballage (pcs) Embalaje (pz.)
1632443002100	100-0-100	1
1632443002150	150-0-150	1
1632443002250	250-0-250	1
1632443002500	500-0-500	1

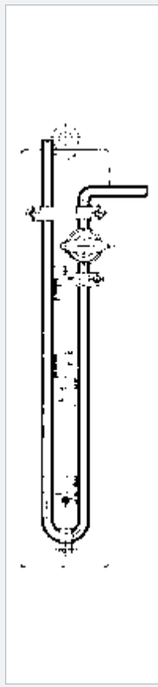



MANOMÈTRE

avec échelle coulissante selon Anschutz

MANÓMETRO

con la graduación móvil según Anschütz

Cat. No. 7238

Catalogue No. Catálogo No.	Capacité de la colonne mércuriel (mm) Capacidad de la columna de mercurio (mm)		Emballage (pcs) Embalaje (pz.)
1632443003100	100-0-100		1
1632443003101	100-0-100	sans remplissage de mercure sin contenido de mercurio	1

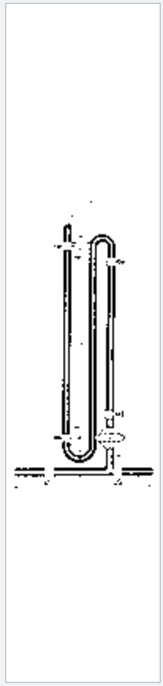

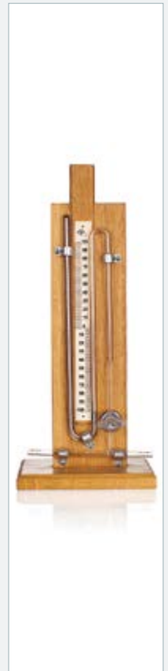



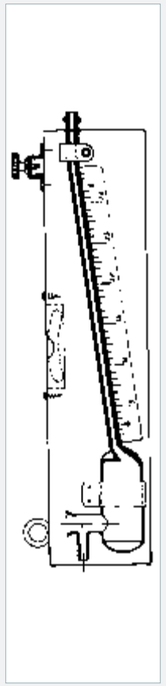

MANOMÈTRE SELON KRELL

MANÓMETRO DE KRELL

Cat. No. 7246

Catalogue No. Catálogo No.	Capacité de la colonne d´eau (mm) Capacidad de la columna de agua	Emballage (pcs) Embalaje (pz.)
1632443008035	0–35	1
1632443008060	0–60	1



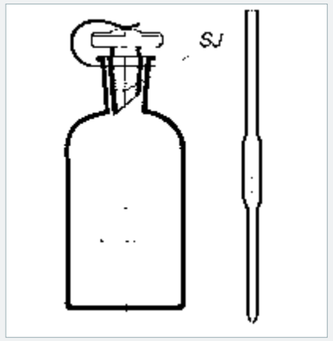

APPAREIL SELON WINKLER

à déterminer l´eau

APARATO SEGÚN WINKLER

para la determinación de agua

Cat. No. 2772

Catalogue No. Catálogo No.	Capacité (ml) Capacidad (ml)	SJ NS	Emballage (pcs) Embalaje (pz.)
1632447702300	250–300	19/26	40

FIOLE RONDE DN100

MATRAZ ESFÉRICO DN100

Cat. No. 661 NEW

Catalogue No. Catálogo No.	Capacité (ml) Capacidad (ml)	d (mm)	h (mm)	Emballage (pcs) Embalaje (pz.)
1632449661954	4000	207	250	2
1632449661958	6000	236	275	1
1632449661966	10000	280	365	1
1632449661968	20000	350	450	1



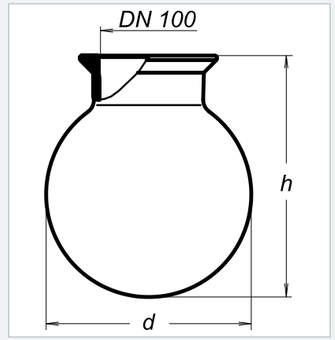

CHAUDRON SOUS FORME D´UNE CHAUDIÈRE À DOUBLE PAROI DN100

avec égout GL25

RECIPIENTE DUPLICADOR

con salida GL 25

Cat. No. 654 NEW

Catalogue No. Catálogo No.	Capacité (ml) Capacidad (ml)	d (mm)	h (mm)	Emballage (pcs) Embalaje (pz.)
1632449654500	500	110	200	4
1632449654940	1000	140	250	2
1632449654950	2000	175	300	2



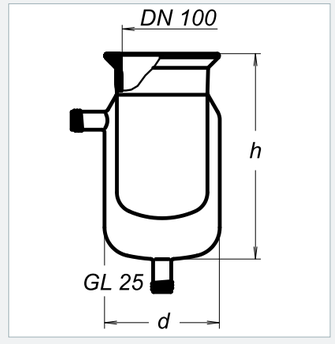



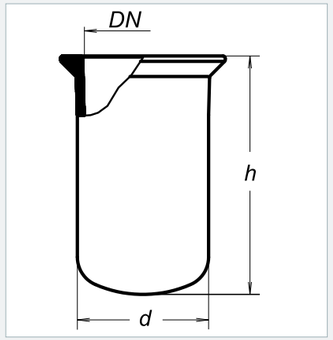

CHAUDRON RÉACTIF
RECIPIENTE PARA REACTIVOS

Cat. No. 651 NEW

Catalogue No. Catálogo No.	Capacité (ml) Capacidad (ml)	d (mm)	h (mm)	DN	Emballage (pcs) Embalaje (pz.)
1632449631100	100	68	85	60	
1632449631250	250	68	125	60	
1632449651500	500	110	125	100	8
1632449651940	1000	110	200	100	2
1632449651950	2000	140	275	100	4
1632449651952	3000	165	275	100	4
1632449651954	4000	175	315	100	3
1632449671954	4000	200	280	150	
1632449671958	6000	215	320	150	
1632449671966	10000	240	410	150	

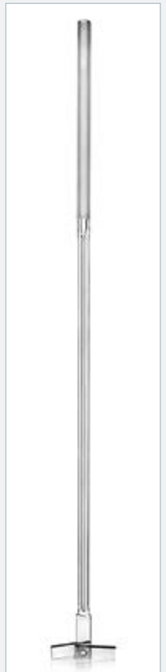

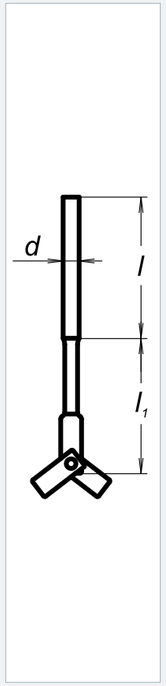

MÉLANGEUR
avec des ailes mobiles

MEZCLADOR
con aletas móviles

Cat. No. 8430 MS NEW

Catalogue No. Catálogo No.	d (mm)	l (mm)	l1 (mm)	Emballage (pcs) Embalaje (pz.)
1632443117300	10	165	300	1
1632443117420	10	165	420	1
1632443117535	10	165	535	1

MÉLANGEUR
avec des ailes fixes

MEZCLADOR
con aletas fijas

Cat. No. 8430 MR NEW

Catalogue No. Catálogo No.	d (mm)	l (mm)	l1 (mm)	Emballage (pcs) Embalaje (pz.)
1632443116300	10	165	300	1

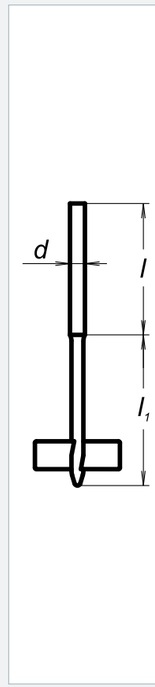



PALIER KPG
pour des mélangeurs avec NZ

COJINETE KPG
para mezcladoras con EN

Cat. No. 8430 LZ NEW

Catalogue No. Catálogo No.	d (mm)	l (mm)	l1 (mm)	NZ	Emballage (pcs) Embalaje (pz.)
1632443112080	10	125	70	29/32	1
1632443113110	10	135	70	45/40	1

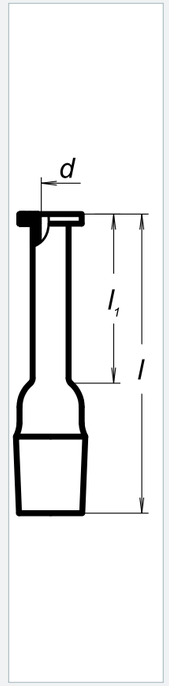





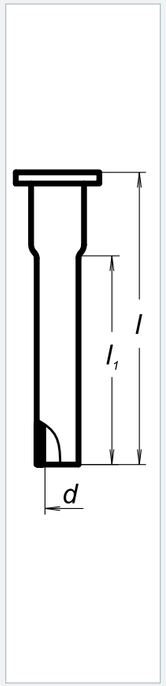

PALIER KPG
pour des mélangeurs

COJINETE KPG
para mezcladoras

Cat. No. 8430L NEW

Catalogue No. Catálogo No.	d (mm)	l (mm)	l1 (mm)	Emballage (pcs) Embalaje (pz.)
1632443111100	10	105	75	1



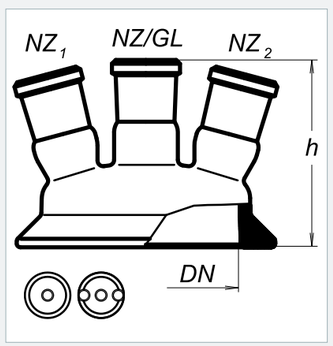

COUVERCLE
TAPA

Cat. No. 610 NEW

Catalogue No. Catálogo No.	DN	NZ/GL central EN/GL central	NZ1	NZ2	h (mm)	Emballage (pcs) Embalaje (pz.)
1632426606100	60	NZ 29/32	–	–	80	1
1632426610101	100	NZ 29/32	–	–	100	6
1632426610102	100	NZ 45/40	–	–	100	6
1632426610301	100	NZ 29/32	29/32	14/23	100	6
1632426610302	100	NZ 29/32	14/23	14/23	100	6
1632426610304	100	GL 32	29/32	14/23	100	6
1632426610310	100	NZ 29/32	29/32	29/32	100	6
1632426615100	150	NZ 29/32	–	–	100	6
1632426615300	150	NZ 29/32	29/32	14/23	100	6
1632426615301	150	NZ 29/32	29/32	29/32	100	6

Selon le souhait du client, on peut combiner, d'une manière variable, les sorties et leur nombre.
A pedido del cliente se pueden combinar conductos y sus cantidades en diferentes formas.

O-BAGUE EN SILICONE
plastifiée FEP rouge

ANILLO O DE SILICÓN
forrado de plástico FEP rojo

NEW

Catalogue No. Catálogo No.	DN	Emballage (pcs) Embalaje (pz.)
9180003256	60	1
9180003257	100	1
9180003258	150	1

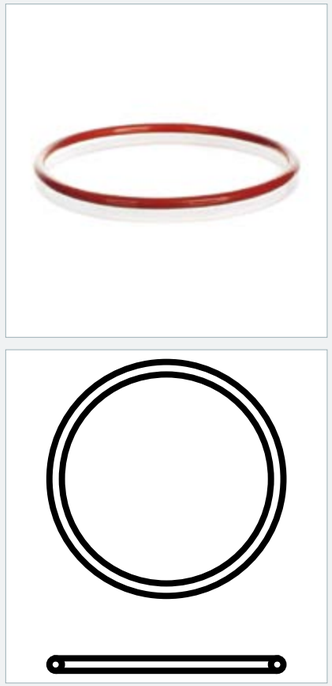

O-BAGUE EN SILICONE
transparente

ANILLO O DE SILICÓN
transparente

NEW

Catalogue No. Catálogo No.	DN	Emballage (pcs) Embalaje (pz.)
9180003259	60	1
9180003260	100	1
9180003261	150	1



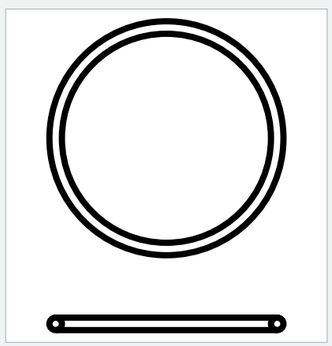

MATÉRIEL DE LABORATOIRE

ARTÍCULOS PARA LABORATORIO

MATÉRIEL DE LABORATOIRE
ARTÍCULOS PARA LABORATORIO

BRÛLEURS DE LABORATOIRE

Les brûleurs de laboratoire à combustibles gazeux sont utilisés dans les laboratoires et exploitations à chauffer et au recuire des substances. Les brûleurs ne peuvent être utilisés que dans les locaux bien aérés. Le brûleur consiste en pied en tôle façonnée par pressage sur lequel est vissé le corps du brûleur avec l´arrivée du gaz et le mélangeur. Dans la partie inférieure, il y a un diafragme dont la rotation fait régler l´aspiration de l´air. Le type du gaz pour le brûleur est indiqué sur l´étiquette au pied. Les brûleurs de type Z2 et P2 sont équipés d´une soupape de réglage.

MECHEROS DE LABORATORIO

Los mecheros de laboratorio para combustible de gas se usan en laboratorios y servicios para el calentamiento y recocido de las materias. El uso de los mecheros es posible solo en habitaciones bien aireadas. El mechero se compone de una base o pedestal de chapa prensada donde se entornilla el cuerpo del mechero con entrada del gas y el mezclador. En la parte inferior del mezclador tiene una abertura que haciendola girar regula así la succión del aire. El tipo de gas para el mechero está señalado en la etiqueta en el pedestal. Los mecheros Z2 y P2 están provistos de una válvula reguladora.

Catalogue No. Catálogo No.	Type Tipo	Gaz Gas	Pression (Pa) Presión (Pa)	Puissance consommée (Nm^3/h) Potencia de entrada (Nm^3/h)	Puissance (W) Potencia (W)	Masse (g) Peso (g)
396 554 211 800	Z1	Gaz Gas	1,5–2,3	0,13	1300	450
396 554 212 100	Z2	Gas Gas	1,5–2,3	0,23	2300	800
396 554 211 900	P1	Propan butan Propano butano	2,5–3,5	0,045	1450	450
396 554 211 900	P2	Propan butan Propano butano	2,5–3,5	0,08	2500	800













SUPPORT SANS PINCE

Le support est déterminé pour le travail avec un support de laboratoire au laboratoire. On le fixe à la tige du support au moyen d´une pince croisée. L´ouverture maximale des mâchoires est 40mm. La garniture des mâchoires est faite en liège. Le diamètre de la partie fixée est 11mm.

MANGO SIN GANCHO

El mango está determinado para trabajos con soportes en el laboratorio. Se ajusta con gancho cruciforme a la barra de soporte. La máxima apertura de la mandíbula es 40mm. El relleno de la mandibula es de corcho. El diámetro de la parte agarrada es de 11mm.

Catalogue No. Catálogo No.		Surface Superficie	Longueur (mm) Longitud (mm)	Masse (g) Peso (g)
396 551 210 101	Support 1 Mango 1	Liège Corcho	186	65
396 551 210 103	Support 1 Mango 1	Matière plastique Plástico	186	65
396 551 210 101	Support 1 Mango 1	Liège Corcho	196	75
396 551 210 104	Support 1 Mango 1	Matière plastique Plástico	196	75

NOTES / NOTAS

SUPPORT DE LA BURETTE

Le support de la burette est utilisé pour l´accrochage sûr de la burette au support de laboratoire. Le support de la burette est composé des mâchoires réglables et d´une partie de fixation qui sert pour la fixation au support de laboratoire.

MANGO DE BURETA

El mango de la bureta se usa para el colgado seguro de las buretas en el soporte de laboratorio. El mango se compone de mandíbula ajustable y del agarrador que sirve para ajustarlo al soporte de laboratorio.

Catalogue No. Catálogo No.		Surface Superficie	Longueur (mm) Longitud (mm)	Masse (g) Peso (g)
396 551 210 602	Support (double) de la burette Mango de bureta (doble)	Metal Metal	180	100
396 551 210 603	Support (double) de la burette Mango de bureta (doble)	Matière plastique Plástico	180	100
396 551 210 601	Support (simple) de la burette Mango de bureta (simple)	Metal Metal	130	55
396 551 210 604	Support (simple) de la burette Mango de bureta (simple)	Matière plastique Plástico	130	55

NOTES / NOTAS













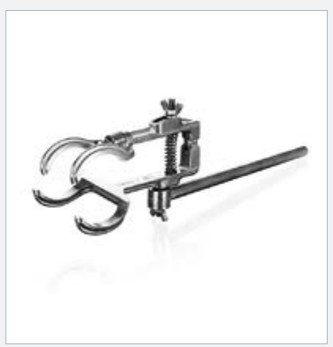

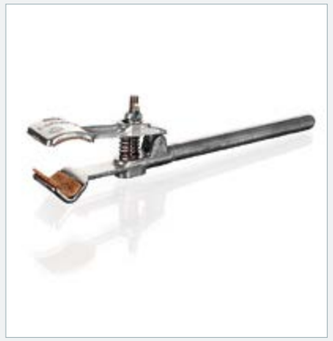

SUPPORT DU REFROIDISSEUR

Le support du refroidisseur est utilisé pour l´accrochage sûr du refroidisseur au support de laboratoire. Le support est composé des mâchoires réglables et d´une tige de diamètre de 11mm qui sert pour être fixée au support de laboratoire. Il y est fixé au moyen d´une pince croisée à la tige du support.

MANGO DE REFRIGERANTE

El mango de refrigerante se utiliza para el colgado seguro de refrigerantes al soporte de laboratorio. El mango se compone de mandíbula ajustable y de una varilla de 11mm de diámetro que sirve para ajustarlo al soporte de laboratorio. Se ajusta con el gancho cruciforme a la barra del soporte.

Catalogue No. Catálogo No.		Surface Superficie	Longueur (mm) Longitud (mm)	Masse (g) Peso (g)
396 551 210 105	Support du refroidisseur (moyen) Mango de refrigerante (medio)	Liège Corcho	225	85
396 551 210 107	Support du refroidisseur (moyen) Mango de refrigerante (medio)	Matière plastique Plástico	225	85
396 551 210 106	Support du refroidisseur (grand) Mango de refrigerante (grande)	Liège Corcho	280	150
396 551 210 108	Support du refroidisseur (grand) Mango de refrigerante (grande)	Matière plastique Plástico	280	150

CERCLES POUR LA FILTRATION

Les cercles sont utilisés en tant qu´une cale sous les fioles en verre lors de travail au support de laboratoire dans le laboratoire. Ils sont munis d´une insertion en matière plastique et sont produits dans les trois dimensions.

ANILLO PARA FILTRACIÓN

Los anillos se utilizan como arandelas bajo los matraces en el trabajo con soportes de laboratorio. Están provistos de un arandel de goma y se producen en tres tamaños.

Catalogue No. Catálogo No.	Diamètre intérieur (mm) Diámetro interior (mm)	Longueur (mm) Longitud (mm)	Masse (g) Peso (g)
396 551 310 101	30	157	60
396 551 310 102	40	162	80
396 551 310 103	55	170	90



CERCLE À CUISSON

Le cercle à cuisson est utilisé pour placer les fioles de différentes dimensions au support de laboratoire. Il faut le fixer à la tige au moyen d´une pince croisée. Il est produit dans les trois diamètres de cercle pour placer la fiole en verre au support.

ANILLOS DE COCCIÓN

El anillo de cocción sirve para la colocación de matraces de diferentes tamaños en el soporte de laboratorio. Se sujeta a la barra con ayuda de un gancho cruciforme. Se pruducen en tres diámetros de anillo para la colocación del matraz de vidrio al soporte.

Catalogue No. Catálogo No.	Type Tipo	Diamètre intérieur (mm) Diámetro interior (mm)	Longueur (mm) Longitud (mm)	Masse (g) Peso (g)
396 551 310 101	Cercle 80 Anillo 80	80	225	100
396 551 310 102	Cercle 106 Anillo 106	106	260	200
396 551 310 103	Cercle 132 Anillo 132	132	286	300





PINCE CROISÉE

La pince croisée est déterminée à être fixée au support de laboratoire. Elle est faite en alliage de l´alluminium, le boulon de fixation de la pince est fait en acier. Le diamètre de fixation de la pince est de 5 á 12mm.

GANCHO CRUCIFORME

El gancho cruciforme esta destinado para la sujeción al soporte de laboratorio. Esta hecha de una aleacion de aluminio, el tornillo de fijacion del gancho es de acero. El diametro de sujeción de 5mm a 12mm.

Catalogue No. Catálogo No.	Longueur (mm) Longitud (mm)	Masse (g) Peso (g)
396 551 410 100	80	55





SUPPORT DE LABORATOIRE AVEC PLAQUE

Le support est déterminé pour le travail dans les laboratoires. La plaque du support est faite en fonte avec la surface munie d´un produit de revêtement et la tige est nickelée. le support est fait en deux dimensions.

SOPORTE DE LABORATORIO CON PEDESTAL

El soporte está destinado para trabajos en laboratorio. El pedestal del soporte es de hierro fundido con superficie pintada y la barra es niquelada. El pedestal se hace en dos tamaños.

Catalogue No. Catálogo No.	Hauteur (mm) Altura (mm)	Diamètre de la tige (mm) Diámetro de la barra (mm)	Dimension de la plaque (mm) Dimensiones del pedestal (mm)	Masse (kg) Peso (kg)
396 551 110 301	750	12	250 x 160	2,3
396 551 110 302	1000	12	250 x 160	2,5

SUPPORT UNIVERSEL BUNSEN

Le support universel est utilisé dans les laboratoires pour fixer les appareils dans différentes positions. Le support est fourni en parties à assemblerune quelconque combinaison des composants pour le travail dans le laboratoire.

SOPORTE UNIVERSAL BUNSEN

El soporte universal se utiliza en los laboratorios para la sujecion de los aparatos y accesorios de laboratorio en diferentes posiciones. El soporte se suministra por partes para el montaje en cualquier combinacion.

Catalogue No. Catálogo No.			Masse (kg) Peso (kg)
396 551 110 100	1 pièce Support de laboratoire avec plaque et tige de longueur de 750mm	1 pz. Soporte de laboratorio con lplaca y barra de 750mm	
396 551 110 101	1 pièce Cercle à cuisson, diam. 100mm 1pièce Support à refroidisseur, grand 1 pièce Support sans pince 2 1 pièce Cercle à cuisson, diam. 130mm 1 pièce Cercle à cuisson, diam. 70mm 1 pièce Support sans pince 1 6 pièces Pince croisée	1 pz. Anillo de coccion, Ø 100mm 1 pz. Mango para refrigerante grande 1 pz. Mango sin gancho 2 1 pz. Anillo de coccion, Ø 130mm 1 pz. Anillo de coccion, Ø 70mm 1 pz. Mango sin gancho 1 6 pz Gancho cruciforme	3,6





SUPPORT À TRÉPIED À CUISSON

Le support à trépied est déterminé à cuisson dans les laboratoires. Il est fait en tiges en acier et en tôle façonnée par pressage. Il se fait en deux variantes.

TRÍPODE PARA COCCIÓN

El trípode está destinado para la cocción en laboratorios. Está hecha de barras de acero y chapa estampada. Se producen en dos acabados.

Catalogue No. Catálogo No.	Type Tipo	Diamètre (mm) Diámetro (mm)	Longueur (mm) Longitud (mm)	Masse (g) Peso (g)
396 553 710 103	Support à trépied 120 Trípode 120	140	190	360
396 553 710 103	Support à trépied 150 Trípode 150	154	190	450





SUPPORT DES TUBES À ESSAIS

MANGO PARA TUBOS DE ENSAYO

Catalogue No. Catálogo No.	Diamètre du collier x longueur (mm) Diámetro del agarrador x longitud (mm)	Masse (g) Peso (g)
396 551 210 501	17x225	60



BOUTON À PRESSION HOFMAN

Le bouton à pression Hofman sert pour le réglage du débit de liqude par-dessus un tuyau flexible. Il est fait en métal et offert en deux dimensions

PRESILLA DE MUELLE DE HOFMAN

La presilla de Hofman sirve para la regulación del flujo de líquidos en la manguera. Está hecha de metal y la suministramos en dos tamaños.

Catalogue No. Catálogo No.	Dimension (mm) Tamaño (mm)
396 553 110 205	30
396 553 110 206	40

PIPETTE-POMPE EN PVC DURCI

La pipette-pompe sert au pompage sûr des liquides agressifs et d´autres des bouteilles ou tonneaux de transport. La pipette est un tube courbé en PVC durci, muni d´une extrémité de rallonge en verre avec une fiole de protection, un ballon en caoutchouc et d´un robinet à deux voies en verre. Le contenu du ballon rend possible d´aspirer du liquide à un coup afin qu´eil passe par-dessus le point de trop-plein et qu´elle s´écoule spontanément. La fiole de protection en verre élimine une pénétration possible du liquide pompé dans le balon.

PIPETA PARA TRASIEGO DE NOVODUR

La pipeta sirve para el trasiego seguro de líquidos agresivos y otros desde los frascos de transporte o barriles y bidones. La pipeta es un tubo plegado, hecho de novodur, provista en uno de los extremos de una tobera de vidrio con un matraz protector, de una bombilla de goma y de un grifo de vidrio recto de dos vías. La capacidad de la bombilla posibilita absorber el líquido de una solo succión para que este llegue y pase a través del punto de rebosión y a continuacion salga espontáneamente. El matraz protector de vidrio impide que el líquido absorbido penetre nuevamente en la bombilla.

Catalogue No. Catálogo No.		
396 529 110 100	Longueur - la face avec balon de 915mm - la face opposée de 880mm Largeur 310mm Rayon de la courbure du tube 150mm Diamètre du tube 15mm Masse 0,75kg	Longitud - lado con bombilla 916mm - lado opuesto 880mm Ancho 310mm Diámetro de la curvatura del tubo 150mm Diámetro del tubo 15mm Peso 0,75kg

NOTES / NOTAS



NOTES / NOTAS

INDICES APLHABÉTIQUES SELON LE NOM

A

AGRAFE À NZ 163
ADAPTER WITH STOPCOCK and bended tube, with SJ 153
APAPREIL À DÉTERMINER LES ESSENCES NATURELLES dans les drogues 184
APAPREIL DE DOSAGE avec couvercle rodé, forme basse 53
APPAREIL À ABSORBER DES SUBSTANCES POUSSIÉREUSES de l´air - Impinger 30ml 181
APPAREIL À ABSORBER DES SUBSTANCES POUSSIÉREUSES de l´air- Impinger 50ml 181
APPAREIL DE DISTILLATION selon Markuson avec trespasser et fiole 182
APPAREIL DE DOSAGE avec couvercle rodé, haut 53
APPAREIL DE FILTRATION avec accessoires 139
APPAREIL DE REDISTILLATION DE L´EAU 171
APPAREIL D´EXTRACTION selon Twiselmann 183
APPAREIL D´EXTRACTION selon Soxhlet avec refroidisseur selon Allihn 179
APPAREIL D´EXTRACTION selon Soxhlet avec refroidisseur selon Allihn et insertion de fritte 180
APPAREIL DOSEUR 35
APPAREIL KIPP avec une partie inférieure hémosphérique et accessoires rodés à NZ 188
APPAREILS À ABSORBER DES SUBSTANCES POUSSIÉREUSES de l´air - Impinger 100ml 182
APPAREIL SELON WINKLER à déterminer l´eau 190
ATTRAPEUR DES GOUTTES 156

B

BAGUE DE DÉVERSEMENT 24
BÉCHER haut à évier 40
BÉCHER bas avec poignée 40
BÉCHER selon Philips, forme basse 41
BÉCHER BAS à évier 39
BOUCHON À VIS Bouchon en matière plastique (bleu). Température de service maximale +140°C. 23
Bague de déversement GL 80 20
BAGUE D´ÉTANCHÉITÉ EN SILICONE avec trou 167
BAGUE D´ÉTANCHÉITÉ EN SILICONE sans trou 167
BOîTE PETRI soufflée, le fond divisé en deux parties BORO 3.3 80
BOîTE PETRI fond tripartite BORO 3.3 80
BOîTE PETRI soufflée, le fond divisé à quatre parties BORO 3.3 81
BOîTES PETRI soufflée metallurgique BORO 3.3 79
BOîTES PETRI fabrication mécanique BORO 3.3 79
BOîTES PETRI verre sodo 81
BOL DE CRISTALISATION à évier 48
BOL DE CRISTALISATION sans évier 48
BOL DE DÉSINFECTION 51
BOL D´ÉVAPORISATION à fond plat et évier 49
BOL D´ÉVAPORISATION à fond rond et évier 49
BOUCHON À VIS avec 2 boucles pour les flexibles 27
BOUCHON À VIS GL 80 20
BOUCLE COURBÉE (45°) 165
AVEC L´ÉTANCHEMENT 165
BOUCLE DROITE avec l´étanchement 165
BOUTEILLE BAFFLED SELON ERLENMEYER avec GL 45 89
BOUTEILLE D´ASPIRATION avec boucle plastique et tube plastique 130
BOUTEILLE D´ASPIRATION avec boucle en verre 131
BOUTEILLE DE BURETTE claire 115
BOUTEILLE DE PRESSION DE RÉACTIF -1/+1,5 bar 29
BOUTEILLE DE RÉACTIF avec PP bouchon bleuet PP bague de déversement 21
BOUTEILLE DE RÉACTIF robinet de vidange GL32 + soupape PTFE 32
BOUTEILLE DE RÉACTIF brune, avec PP bouchon bleuet PP bague de déversement 22
BOUTEILLE DE RÉACTIF À COL ÉTROIT à bouchon rodé, SIMAX - blanche 30
BOUTEILLE DE RÉACTIF À COL LARGE avec un bouchon rodé, SIMAX - blanche 31
BOUTEILLE DE RÉACTIF PLASTIFIÉE pPU-polyuréthane 28
BOUTEILLE DE RÉACTIF POUR LES BESOINS QUOTIDIENS col large, claire 33
BOUTEILLE DE RÉACTIF POUR LES BESOINS QUOTIDIENS col large, brune 33
BOUTEILLE DE RÉACTIF POUR LES BESOINS QUOTIDIENS col étroit, claire 34
BOUTEILLE DE RÉACTIF POUR LES BESOINS QUOTIDIENS col étroit, brune 34
BOUTEILLE DE RÉACTIF S GL 45 avec PP bouchon rouge et PP bague de déversement 23
BOUTEILLE DE RÉACTIF S GL 80 avec PP bouchon bleu et PP bague de déversement 19
Bouteille de réactif S GL80 avec PP bouchon bleu et PP bague de déversement 19
BOUTEILLE DE STOCKAGE pour un sérum sous forme d´injection 30
BOUTEILLE INDICATRICE avec pipette rodée et NZ, claire 60
BOUTEILLE INDICATRICE avec pipette rodée et NZ, brune 60
BOUTEILLE POUR LA LAVEUSE selon Drechsler 62
BOUTEILLE SELON ERLENMEYER avec GL 45 88
BOUTEILLE SELON wOULFF avec trois cols NZ 57
BOUTEILLE SELON WOULFF avec deux cols NZ 58
BOUTEILLE SELON WOULFF avec trois cols, NZ et égout 58
BOUTEILLE SELON WOULFF avec col et égout 59
BOUTEILLE SELON WOULFF avec bouchon rodé et robinet au fond de NZ 59
BOUTON À PRESSION HOFMAN 206
BRULEUR DE LABORATOIRE en verre 57
BRÛLEURS DE LABORATOIRE 199
BURETTE AUTOMATIQUE selon Pellet avec robinet de vidange y compris une bouteille de réserve et poire soufflante en caoutchouc 114
BURETTE AUTOMATIQUE selon Pellet avec robinet de vidange et soupape de décharge de pression y compris bouteille de réserve et poire soufflante 114
BURETTE AUTOMATIQUE DE PELLET Avec un robinet d'arrêt ; vanne de charge ; longuet en verre ; QUALICOLOR ; de classe AS 123

BURETTE AUTOMATIQUE SELON PELLET avec robinet de vidange avec martelet en verre, QUALICOLOR, CLASSE AS 122
BURETTE AVEC ROBINET DROIT avec martelet en verre, QUALICOLOR, CLASSE B 122
BURETTE AVEC ROBINET DROIT avec martelet en polytetrafluoréthylène, QUALICOLOR, CLASSE AS 120
BURETTE AVEC ROBINET DROIT avec martelet en polztetrafluoréthylène, avec bande Schellbach, QUAILICOLOR, CLASSE AS 120
BURETTE AVEC ROBINET DROIT avec martelet en verre, QUALICOLOR, CLASSE AS 121
BURETTE AVEC ROBINET DROIT avec martelet en verre, avec bande Schellbach, QUALICOLOR, CLASSE AS 121

C

CARAFE VOLUMÉTRIQUE CONIQUE avec échelle, avec poignée 117
CARAFE VOLUMÉTRIQUE CYLINDRIQUE avec échelle, avec poignée 116
CENTRIFUGEUSE TUBULAIRE à échelle divisée 82
CERCLE À CUISSON 203
CERCLES POUR LA FILTRATION 203
CHAUDRON RÉACTIF 192
CHAUDRON SOUS FORME D´UNE CHAUDIÈRE À DOUBLE PAROI DN100 avec égout GL25 191
CLOCHER avec bord et touche 55
CLOCHER avec bord et col NZ 55
COFFRET À COTON avec couvercle en surplomb et touche balle 50
COLLECTION D´ÉCHANTILLONS DE GAZ avec deux boucles 66
COLLECTION D´ÉCHANTILLONS DE GAZ avec une soupape à une voie et un robinet à trois voies 66
COLLECTION D´ÉCHANTILLONS DE GAZ 67
COLONNE DE DISTILLATION selon Hempl avec enveloppe d´isolement et remplissage de bagues Raschig 179
COUVERCLE 194
COUVERCLE DU DESSICCATEUR avec touche en verre 73
COUVERCLE DU DESSICCATEUR avec NZ 24/29 74
CREUSETS FILTRANTS forme conique 133
CRUCHE D´URINE avec échelle 117
CYLINDRE DE PRÉPARATION à bord étendant 51
CYLINDRE DE PRÉPARATION avec couvercle en surplomb 52
CYLINDRE DE PRÉPARATION avec couvercle rodé vers l´intérieur 52
CYLINDRE DE SÉDIMENTATION selon Imhoff avec robinet 111
CYLINDRE DE SÉDIMENTATION selon Imhoff à pointe fermée 112
CYLINDRE VOLUMÉTRIQUE avec NZ et bouchon en verre, échelle tout en rond, graduation bleue, classe A 108
CYLINDRE VOLUMÉTRIQUE sans graduation 106
CYLINDRE VOLUMÉTRIQUE avec NZ et bouchon en verre, graduation bleue, classe A 108
CYLINDRE VOLUMÉTRIQUE avec NZ et bouchon en verre, graduation blanche, classe B 109
CYLINDRE VOLUMÉTRIQUE avec NZ et bouchon plastique, graduation blanche, classe B 109
CYLINDRE VOLUMÉTRIQUE avec NZ et bouchon en verre, graduation brune, classe B 110
CYLINDRE VOLUMÉTRIQUE avec NZ et bouchon plastique, graduation brune, classe B 110
CYLINDRE VOLUMÉTRIQUEselon Imhoff à pointe fermée 111
CYLINDRE VOLUMÉTRIQUE BAS avec un pied hexagonal et évier, graduation blanche, classe B 106
CYLINDRE VOLUMÉTRIQUE BAS avec un pied hexagonal et évier, graduation brune, classe B 107
CYLINDRE VOLUMÉTRIQUE BAS avec un pied hexagonal et évier, sans graduation 107
CYLINDRE VOLUMÉTRIQUE HAUT avec un pied hexagonal et évier, échelle tout en rond, graduation bleue, classe A 103
CYLINDRE VOLUMÉTRIQUE HAUT avec un pied hexagonal et évier, graduation blanche, classe B 104
CYLINDRE VOLUMÉTRIQUE HAUT avec pied hexagonal et évier, graduation brune, classe B 105
CYLINDRE VOLUMÉTRIQUE HAUT graduation brune 105

D

DESSICCATEUR à touche en verre 71
DESSICCATEUR avec NZ 24/29 et une soupape 72

E

ÉCROU À CHAPEAU 164
ENTONNOIR À ESSORER AVEC FRITTE DROITE 134
ENTONNOIR AVEC TIGE COURTE Angle de 60° 127
ENTONNOIR DE SÉPARATION cylindrique, ouvert 135
ENTONNOIR DE SÉPARATION CONIQUE SELON SQUIBB avec bouchon NZ et avec robinet NZ en polytetrafluoréthylène 137
ENTONNOIR DE SÉPARATION CYLINDRIQUE avec bouchon en verre NZ, sans échelle 138
ENTONNOIR DE SÉPARATION CYLINDRIQUE avec échelle divisée 138
ENTONNOIR DE SÉPARATION CYLINDRIQUE ajoutant goutte à goutte avec bouchon en verre NZ, sans échelle 139
ENTONNOIR DE SÉPARATION EN FORME DE POIRE avec NZ et bouchon en verre 137
ENTONNOIR DE SÉPARATION SELON GILSON avec bouchon NZ et avec robinet NZ en polytetrafluoréthylène 136
ENTONNOIR DE SûRETÉ NZ 29/32 157
ENTONNOIR NERVURÉ 129
ENTONNOIR POUR ANALYSE pour filtration rapide 128
ENTONNOIR SPHÉRIQUE DE PARTITION avec NZ et bouchon en verre 135

F

FERMETURE - BOUCHON 164
FEUILLE DE PROTECTION PTFE avec trou 166
FEUILLE DE PROTECTION PTFE 166
FIOLE À COL DIVISÉ 101
FIOLE À FOND PLAT avec NZ 144
FIOLE À FOND PLAT col étroit, bord étendant 44
FIOLE à FOND ROND col étroit, bord étendant 45
FIOLE À FOND ROND avec NZ 145
FIOLE CONIQUE selon Erlenmayer, col étroit 42
FIOLE CONIQUE selon Erlenmeyer, col large 43
FIOLE CONIQUE selon Erlenmeyer, avec filetage 43
FIOLE CONIQUE selon Erlenmeyer avec NZ 143
FIOLE DE DISTILLATION fond rond, 1 tube latéral oblique 148
FIOLE DE FRACTION avec le tube fondu en dessous 46
FIOLE DE FRACTION avec le tube fondu en dessous 47
FIOLE DE FRACTION selon Engler 47
FIOLE DE MINÉRALISATION selon Kjeldahl 46
FIOLE DE SULFONATION avec 3 tubes 148
FIOLE DE TITRAGE fond plat, col large, bord étendant 44
FIOLE EN FORME DE COEUR à rodage NZ 146
FIOLE POUR LES CULTURES SELON BLACK Bouteille carrée avec NZ. 91
FIOLE POUR LES CULTURES SELON ROUX à cols au milieu 89
FIOLE POUR LES CULTURES SELON ROUX col au milieu formé 90
FIOLE POUR LES CULTURES SELON ROUX col latéral 90
FIOLE RONDE DN100 191
FIOLES POUR LES CULTURES SELON ROUX col symétrique par rapport à une droite formé sur NZ 91
FIOLE SUCRIÈRE à deux signes 100
FIOLE VOLUMÉTRIQUE avec NZ et bouchon plastique NT, certificat de conformité 98
FIOLE VOLUMÉTRIQUE avec NZ et bouchon plastique NT, certificat de conformité 98
FIOLE VOLUMÉTRIQUE à bord étendu, sans bouchon, classe A 95
FIOLE VOLUMÉTRIQUE à bord étendu, sans bouchon, classe B 95
FIOLE VOLUMÉTRIQUE avec NZ et bouchon en verre, classe A 96
FIOLE VOLUMÉTRIQUE avec NZ brun et bouchon en verre brun 96
FIOLE VOLUMÉTRIQUE avec NZ et boucon en verre, certificat de conformité 97
FIOLE VOLUMÉTRIQUE avec NZ et bouchon plastique, classe A 97
FIOLE VOLUMÉTRIQUE avec NZ et bouchon en verre, classe B 99
FIOLE VOLUMÉTRIQUE avec NZ et bouchon plastique, classe B 99
FIOLE VOLUMÉTRIQUE BRUNE avec NZ et bouchon plastique, classe A 98
FIOLE VOLUMÉTRIQUE BRUNE avec NZ et bouchon plastique NT, classe B 100
FLASK, DISTILLING round bottom, two lateral necks 147
FLASK, DROP SHAPED with SJ 147
FLASK MICRO with round bottom and SJ 146
FOND DU DESSICCATEUR 73

I

IRRIGANT À BARILLET AVEC COUVERCLE ET TUBE AU FOND 31
IRRIGANT SOUS FORME D´UN TONNELET AVEC COUVERCLE avec une vanne et un tube au fond 32

J

JARRA VOLUMÉTRICA CÓNICA 117
JOINT (réduction) NZ-GL 151
JOINT DE RODAGE droit, enveloppe 150
JOINT DE VIS EN PBT 28
JOINT DU BOUCHON À VIS GL 45 200°C, D43 24

L

LAVEUSE avec rallonge fritté 63
LAVEUSE selon Drechsler, NZ 29/32 62
LAVEUSE avec bouteille de réactif GL 45, selon Drechsler 61

M

MANOMÈTRE avec échelle sans robinet 188
MANOMÈTRE avec échelle et robinet 189
MANOMÈTRE avec échelle coulissante selon Anschutz 189
MANOMÈTRE SELON KRELL 190
MATRAZ AFORADO 96
MATRAZ ESFÉRICO CON FONDO PLANO de boca estrecha, rebordada 44
MÉLANGEUR avec des ailes mobiles 192
MÉLANGEUR avec des ailes fixes 193
MICROBURETTE selon Bang avec un robinet latéral 113
MICROBURETTE selon Bang à robinet droit 112
MORTIER LISSE avec pilon 54
MORTIER RUDE avec pilon 54

N

NZ COUDE D´ANGLE 75° 2x noyau 153
NZ COUDE D´ANGLE 75° noyau/enveloppe 154
NZ COUDE D´ANGLE 90° noyau/enveloppe 154
NZ ENVELOPPE étendue 149
NZ NOYAU 149

O

O-BAGUE EN SILICONE plastifiée FEP rouge 195
O-BAGUE EN SILICONE transparente 195

P

PALIER KPG pour des mélangeurs avec NZ 193
PALIER KPG pour des mélangeurs 194
PINCE CROISÉE 204
PIPETTE DIVISÉE pour une décharge complète, QUALICOLOR, COLOR CODE, CLASSE AS 119
PIPETTE INDIVISE version avancée avec deux repères, QUALICOLOR, COLOR CODE, CLASSE AS 118
PIPETTE PLIANTE étourneau NZ 29/32 67
PIPETTE-POMPE EN PVC DURCI 207
PISSETTE avec NZ 29/32 56
PLAQUE EN PORCELAINE pour le dessiccateur 75
PLAQUES FRITTES RONDES DE FILTRATION meulées au circuit 132
PYCNOMÈTRE ROUTIER à rallonge et entonnoir 102
PYCNOMÈTRE SELON GAY-LUSSACA 101
PYCNOMÈTRE SELON REISCHAUER avec échelle 102

R

RACCORD 26
RACCORD 27
RALLONGE À ROBINET et tube courbé, avec NZ 152
RALLONGE DE DISTILLATION selon Claisen, avec NZ 158
RALLONGE DE DISTILLATION avec attrapeur des gouttes, avec NZ 155
RALLONGE DE DISTILLATION avec branchement vertical 158
RALLONGE DE DISTILLATION avec branchement vertical 159
RALLONGE DE LA PISSETTE NZ 29/32 avec raccord en caoutchouc 157
RALLONGE D´EXTRACTION selon Soxhlet 183
RALLONGE POUR LA LAVEUSE Drechsler 61
RALLONGE POUR LA LAVEUSE selon Drechsler, NZ 29/32 63
RÉDUCTION NZ enveloppe /noyau 151
RÉDUCTION REVERSE enveloppe/noyau 152
REFROIDISSEUR avec deux NZ 172
REFROIDISSEUR à boules selon Allihn avec noyau NZ 174
REFROIDISSEUR À BOULES selon Allihn, sans rodage 174
REFROIDISSEUR À BOULES selon Allihn avec deux NZ 175
REFROIDISSEUR À BOULES à l´extracteur 175
REFROIDISSEUR À BOULES selon Allihn avec rodages refroidis 186
REFROIDISSEUR DE REDISTILLATION 185
REFROIDISSEUR DE VIS avec enveloppe d´arrivée oblique selon Friedrichs 187
REFROIDISSEUR DE VIS selon Friedrichs, à l´arrivée latérale, avec noyau NZ 178
REFROIDISSEUR DE VIS avec enveloppe d´arrivée perpendiculaire selon Friedrichs 187
REFROIDISSEUR DROIT D´AIR 184
REFROIDISSEUR PAR HÉLICE CREUSE selon Dimroth avec noyau NZ 176
REFROIDISSEUR PAR HÉLICE CREUSE sans rodage 173
REFROIDISSEUR PAR HÉLICE CREUSE selon Dimroth avec deux NZ 177
REFROIDISSEUR PAR HÉLICE CREUSE avec deux NZ 177
REFROIDISSEUR PAR HÉLICE CREUSE avec rodages refroidis 186
REFROIDISSEUR SELON DIMROTH à l´extracteur 178
REFROIDISSEUR SELON LIEBIG sans rodage 171
REFROIDISSEUR SELON LIEBIG avec noyau NZ 172
REFROIDISSEUR SELON LIEBIG avec deux NZ 173
REFROIDISSEUR SELON WEST avec deux NZ 176
REFROIDISSEUR SELON WEST 185
ROBINET au clocher NZ 56
ROBINET À TROIS VOIES COMPLET avec martelet en verre, T-perçage 160
ROBINET À TROIS VOIES COMPLET avec martelet en verre, V-perçage 161
ROBINET À TROIS VOIES COMPLET avec martelet en verre, T-perçage 161
ROBINET À TROIS VOIES COMPLET avec martelet PTFE, T-perçage 162
ROBINET À UNE VOIE avec martelet en verre 159
ROBINET À UNE VOIE COMPLET avec martelet PTFE 160

S

SOUPAPE de retour, droite 64
SOUPAPE DE BURETTE avec tournant de robinet PTFE 163
SOUPAPE DE DESSICCATEUR 74
SOUPAPE DROITE avec tournant de robinet PTFE 162
SUPPORT À TRÉPIED À CUISSON 205
SUPPORT DE LABORATOIRE AVEC PLAQUE 204
SUPPORT DE LA BURETTE 201
SUPPORT DES TUBES À ESSAIS 206
SUPPORT DU REFROIDISSEUR 202
SUPPORT SANS PINCE 200
SUPPORT UNIVERSEL BUNSEN 205

T

TRÉMIE avec courte extrémité droite 128
TRÉMIE avec courte extrémité oblique 129
TRESPASSER avec entonnoir à robinet 155
TRESPASSER AVEC NZ 14/23 pour thermomètre 156
TROMPE À EAU 180
TUBE À ESSAIS À FOND POINTU et à bord plat, conique 85
TUBE À ESSAIS À FOND POINTU et à bord étendu, conique 85
TUBE À ESSAIS À FOND POINTU et à bord plat,centrifugation 86
TUBE À ESSAIS À FOND ROND et bouchom en metal 87
TUBE À ESSAIS À FOND ROND et à bord plat 83
TUBE À ESSAIS À FOND ROND à bord étendu 84
TUBE À ESSAIS À FOND ROND et GL 86
TUBE À ESSAIS CALIBRÉ avec NZ 14/15 et bouchon en verre 83
TUBE À ESSAIS DE RÉACTIF avec bord étendu et échelle divisée 82
TUBE À ESSAIS DÉTERMINÉ POUR LES ÉCHANTILLONS avec une étiquette matte et bouchon N7. 87
TUBE AVEC FILETAGE GL 150
TUBE D´ÉVACUATION 88
TUBULE D´INTERCONNEXION «T» avec boucles 65

U

U-TUBE 64
U-TUBE avec deux tubes latéraux 65

V

VERRE DE BATTERIE 41
VERRES HORAIRES 50
VERRE SOUS FORME DE CLOCHER à évier, gradué 115
VERRE VOLUMÉTRIQUE (MENSURE) CONIQUE avec un pied en verre et échelle 116

ÍNDICE ALFABÉTICO SEGÚN EL NOMBRE

A

ADAPTADOR EN 29/32 con unión de goma 157
ADAPTADOR CON GRIFO y tubo curvado, con EN 153
ADAPTADOR CON TUBO CURVADO macho 152
ADAPTADOR DE EXTRACCIÓN según Soxhlet 183
ADAPTADOR PARA DESTILACIÓN con colector de gotas, con EN 155
ADAPTADOR PARA DESTILACIÓN de Claisen, con EN 158
ADAPTADOR PARA DESTILACIÓN con desvío vertical 158
ADAPTADOR PARA DESTILACIÓN con desvío vertical 159
ADAPTADOR PARA FRASCO LAVADOR según Drechsler, NZ 29/32 63
ADAPTADOR PARA FRASCO LAVADOR Drechsler 61
ANILLO DE SELLADO DE SILICÓN con agujero 167
ANILLO DE SELLADO DE SILICÓN sin agujero 167
ANILLO DE VERTIDO 24
APARATO DE EXTRACCIÓN según Twiselmann 183
APARATO PARA LA DETERMINACIÓN DE ESENCIAS en drogas 184
APARATO PARA REDESTILACIÓN DE AGUA 171
CODO EN ÁNGULO DE 75° con dos conos machos 153
CODO EN ÁNGULO DE 75° macho/hembra 154
CODO EN ÁNGULO DE 90° Codo con conos macho y hembra con esmerilados intercambiables 154
FRASCO LAVADOR DE GASES según Drechsler, EN 29/32 62
FRASCO LAVADOR DE GASES con inserto de frita 63
FRASCO PARA LAVADOR según Drechsler 62
FRASCO PARA REACTIVOS marrón, con tapa de PP y anillo de vertido de PP 22
ANILLO DE VERTIDO GL 80 20
ANILLO O DE SILICÓN forrado de plástico FEP rojo 195
ANILLO O DE SILICÓN transparente 195
ANILLO PARA FILTRACIÓN 203
ANILLOS DE COCCIÓN 203
APARATO DE ABSORCIÓN DE MATERIAS EN POLVO del aire - Impinger 30ml 181
APARATO DE ABSORCIÓN DE MATERIAS EN POLVO del aire - Impinger 50ml 181
APARATO DE ABSORCIÓN DE MATERIAS EN POLVO del aire - Impinger 100ml 182
APARATO DE DESTILACIÓN según Markuson con tubo de conexión y matraz 182
APARATO DE EXTRACCIÓN según Soxhlet con refrigerante Allihn y plantilla de frita 180
APARATO DE FILTRACIÓN con accesorios 139
APARATO DE KIPP con parte inferior semiesférica y accesorio esmerilado para EN 188
APARATO SEGÚN WINKLER para la determinación de agua 190

B

BURETA AUTOMÁTICA según Pellet con grifo de salida incluido frasco para reserva y bombilla de goma 114
BURETA AUTOMÁTICA según Pellet con grifo de desagüe y dosaje incluido frasco de reserva y bombilla 114
BURETA AUTOMÁTICA SEGÚN PELLET con grifo de desagüe, con martillo de vidrio, QUALICOLOR, CLASE AS 122
BURETA AUTOMÁTICA SEGÚN PELLET con grifo de desagüe, con grifo de dosificación, con martillo de vidrio, QUALICOLOR, CLASE AS 123
BURETA CON GRIFO RECTO con martillo de teflón QUALICOLOR, CLASE AS 120
BURETA CON GRIFO RECTO con martillo de teflón, con franja Schellbach, QUALICOLOR, CLASE AS 120
BURETA CON GRIFO RECTO con martillo de vidrio QUALICOLOR, CLASE AS 121
BURETA CON GRIFO RECTO con martillo de vidrio, con franja Schellbach, QUALICOLOR, CLASE AS 121
BURETA CON GRIFO RECTO con martillo de vidrio, QUALICOLOR, CLASE AS 122

C

CAJA DE VIDRIO PARA ALGODÓN con tapa sobrepuesta y agarrador de bola 50
CÁLIZ VOLUMÉTRICO CÓNICO (MENSURA) con base de vidrio y graduación 116
CÁLIZ VOLUMÉTRICO FORMA CAMPANA con pico, graduada 115
CAMPANA DE CRISTAL con borde y agarrador 55
CAMPANA DE CRISTAL con borde y cuello con EN 55
CÁPSULA DE EVAPORACIÓN con fondo redondo y pico 49
CÁPSULA DE EVAPORACIÓN con fondo plano y pico 49
CILINDRO CON BORDE ESMERILADO 41
CILINDRO PARA MUESTRAS con boca rebordada 51
CILINDRO PARA MUESTRAS con tapón sobrepuesto 52
CILINDRO PARA MUESTRAS con tapón esmerilado adentro 52
CLIPS PARA EN 163
COJINETE KPG para mezcladoras con EN 193
COJINETE KPG para mezcladoras 194
COLECTOR DE GOTAS 156
COLUMNA DE DESTILACIÓN según Hempl con cubierta isolante y con relleno de anillos Raschig 179
CONEXIÓN (reducción) EN-GL 151
CONO DE SEDIMENTACIÓN según Imhoff con punta cerrada 111
CONO DE SEDIMENTACIÓN según Imhoff con grifo 111
CONO DE SEDIMENTACIÓN según Imhoff, punta terminada con oliva 112
CONO HEMBRA ampliado, con esmerilado 149
CONO HEMBRA CON ESMERILADO INTERCAMBIABLE recto 150
CONO MACHO CON ESMERILADO 149
CRISOLES DE FILTRACIÓN con forma de cono 133
CRISTALIZADOR sin pico 48
CRISTALIZADOR con pico 48

D

DESECADOR con agarrador de vidrio 71
DESECADOR con EN 24/29 y válvula 72
DESECADOR, PARTE INFERIOR 73
DOSIFICADOR 35

E

EMBUDO de tallo corto con final recto 128
EMBUDO de tallo corto con final oblícuo 129
EMBUDO ANALÍTICO para filtraciones rápidas 128
EMBUDO CON PLACA DE FRITA RECTA 134
EMBUDO DE SEGURIDAD EN 29/32 157
EMBUDO DE SEPARACIÓN cilíndrico, abierto 135
EMBUDO DE SEPARACIÓN CILÍNDRICO con tapón de vidrio esmerilado, sin graduación 138
EMBUDO DE SEPARACIÓN CILÍNDRICO con graduación dividida 138
EMBUDO DE SEPARACIÓN CILÍNDRICO de goteo con tapón esmerilado de vidrio, sin graduación 139
EMBUDO DE SEPARACIÓN CÓNICO DE SQUIBB con tapón esmerilado y grifo de teflón 137
EMBUDO DE SEPARACIÓN DE GILSON con tapón esmerilado y grifo de teflón 136
EMBUDO DE SEPARACIÓN EN FORMA DE PERA con esmerilado y tapón de vidrio 137
EMBUDO DE SEPARACIÓN ESFÉRICO con EN y tapón de vidrio 135
EMBUDO DE TALLO CORTO ángulo de 60° 127
EMBUDO ESTRIADO 129
ENROSCADO 26
ENROSCADO 27
EQUIPO DE EXTRACCIÓN según Soxhlet con refrigerante Allihn 179

F

FILM DE PROTECCIÓN PTFE con agujero 166
FILM DE PROTECCIÓN PTFE sin agujero 166
FRASCO A PRESIÓN PARA REACTIVOS -1/+1,5 BAR 29
FRASCO DE BURETA transparente 115
FRASCO DE RESERVA para sueros de inyección 30
FRASCO INDICADOR con pipeta esmerilada y EN, transparente 60
FRASCO INDICADOR con pipeta esmerilada y EN, marrón 60
FRASCO LAVADOR DE GASES con frasco para reactivos GL 45, según Drechsler 61
FRASCO PARA REACTIVOS con drenaje GL 32 + grifo PTFE 32
FRASCO PARA REACTIVOS CON BOCA ESTRECHA con tapón esmerilado SIMAX – blanco 30
FRASCO PARA REACTIVOS CON FORRO PLÁSTICO PU - poliuretano 28
FRASCO PARA REACTIVOS CON GL 45 con tapa roja de PP anillo de vertido de PP 23
FRASCO PARA REACTIVOS CON GL80 con tapa azul de PP y anillo de vertido de PP 19
FRASCO PARA REACTIVOS CON GL80 con tapa azul de PP y anillo de vertido de PP 19
FRASCO PARA REACTIVOS CON GL80 con tapa azul de PP y anillo de vertido de PP 21
FRASCO PARA REACTIVOS DE BOCA ANCHA Con tapón esmerilado SIMAX – blanco 31
FRASCO PARA REACTIVOS PARA USO COMÚN con boca ancha, transparente 33
FRASCO PARA REACTIVOS PARA USO COMÚN con boca ancha, marrón 33
FRASCO PARA REACTIVOS PARA USO COMÚN con boca estrecha, transparente 34
FRASCO PARA REACTIVOS PARA USO COMÚN con boca estrecha, marrón 34
FRASCO WOULFF con tres cuellos EN 57
FRASCO WOULFF con dos cuellos EN 58
FRASCO WOULFF con tres cuellos EN y desagüe 58
FRASCO WOULFF con dos cuellos EN y desagüe 59
FRASCO WOULFF con tapón esmerilado y grifo al fondo EN 59

G

GANCHO CRUCIFORME 204
GRIFO para campana EN 56
GRIFO COMPLETO DE TRES VÍAS con llave de vidrio y cono macho, perforado “T” 160
GRIFO COMPLETO DE TRES VÍAS con llave de vidrio y cono macho, perforado “V” 161
GRIFO COMPLETO DE TRES VÍAS con llave de PTFE y cono macho, perforado “T” 161
GRIFO COMPLETO DE TRES VÍAS con llave de PTFE y cono macho, perforado “T” 162
GRIFO COMPLETO DE UNA VÍA con llave de vidrio y cono macho 159
GRIFO COMPLETO DE UNA VÍA con llave de PTFE 160

I

IRRIGADOR - BARRIL CON TAPA con grifo y tubo en el fondo 32
IRRIGADOR - BARRIL CON TAPA Y TUBO EN EL FONDO 31

J

JARRA PARA ORINA con graduación 117
JARRA VOLUMÉTRICA CILÍNDRICA con graduación, con asa 116
JARRA VOLUMÉTRICA CÓNICA con graduación, con asa 117
JUNTA DE ROSCA DE PBT 28
JUNTA DE TAPA ROSCA GL 45 24

M

MANGO DE BURETA 201
MANGO DE REFRIGERANTE 202
MANGO PARA TUBOS DE ENSAYO 206
MANGO SIN GANCHO 200
MANÓMETRO con graduación sin grifo 188
MANÓMETRO con graduación y grifo 189
MANÓMETRO con la graduación móvil según Anschütz 189
MANÓMETRO DE KRELL 190
MATRAZ AFORADO con EN y tapón plástico NT certificado de conformidad 98
MATRAZ AFORADO con EN y tapón de vidrio, clase A 96
MATRAZ AFORADO con reborde, sin tapón, clase A 95
MATRAZ AFORADO con reborde, sin tapón, clase B 95
MATRAZ AFORADO con EN (Esmerilado Normalizado), marrón y tapón de vidrio marrón 96
MATRAZ AFORADO con EN y tapón de vidrio, certificado de conformidad 97
MATRAZ AFORADO con EN y tapón plástico, clase A 97
MATRAZ AFORADO con EN y tapón de vidrio, clase B 99
MATRAZ AFORADO con EN y tapón plástico, clase B 99
MATRAZ AFORADO CON CUELLO DIVIDIDO 101
MATRAZ AFORADO MARRÓN con EN y tapón plástico, clase A 98
MATRAZ AFORADO MARRÓN con EN y tapón plástico, clase B 100
MATRAZ AFORADO PARA ANÁLISIS DE AZÚCAR con dos marcas 100
MATRAZ CON FONDO PLANO con EN 144
MATRAZ CON FONDO REDONDO de boca estrecha, rebordada 45
MATRAZ CON FONDO REDONDO con EN 145
MATRAZ CÓNICA de Erlenmeyer con EN 143
MATRAZ CÓNICO de Erlenmeyer, de boca estrecha 42
MATRAZ CÓNICO de Erlenmeyer, de boca ancha 43
MATRAZ CÓNICO de Erlenmeyer, con rosca 43
MATRAZ DE BLACK PARA CULTURAS Frasco rectangular con EN 91
MATRAZ DE DESTILACIÓN con fondo redondo, con 2 tubos laterales 147
MATRAZ DE DESTILACIÓN con fondo redondo, con 1 tubo lateral 148
MATRAZ DE FRACCIÓN con tubo fundido en el fondo 46
MATRAZ DE FRACCIÓN con tubo fundido en el centro 47
MATRAZ DE FRACCIÓN de Engler 47
MATRAZ DE MINERALIZACIÓN de Kjeldahl 46
MATRAZ DE ROUX PARA CULTURAS con cuello al centro 89
MATRAZ DE ROUX PARA CULTURAS con cuello al centro formada con EN 90
MATRAZ DE ROUX PARA CULTURAS con cuello excéntrico 90
MATRAZ DE ROUX PARA CULTURAS con cuello excéntrico formado con EN 91
MATRAZ DE SUCCIÓN con oliva y tubo de plástico 130
MATRAZ DE SUCCIÓN con oliva de vidrio 131
MATRAZ EN FORMA DE CORAZÓN con esmerilado EN 146
MATRAZ EN FORMA DE GOTA con EN 147
MATRAZ ERLENMEYER con rosca GL 45 88
MATRAZ ERLENMEYER BAFFLED con GL 45 89
MATRAZ ESFÉRICO DN100 191
MATRAZ PARA SULFONAR con tres tubos 148
MATRAZ PARA TITULACIÓN fondo plano, boca ancha y rebordada 44
MECHERO DE LABORATORIO de vidrio 57
MECHEROS DE LABORATORIO 199
MEZCLADOR con aletas móviles 192
MEZCLADOR con aletas fijas 193
MICROBURETA según Bang con grifo recto 112
MICROBURETA según Bang con grifo lateral 113
MICROMATRACES con fondo redondeado y EN 146
MORTERO ÁSPERO ccon mazo 54
MORTERO LISO con mazo 54
MUESTRARIO DE GASES con dos olivas 66
MUESTRARIO DE GASES con un grifo de una vía y un grifo de tres vías 66
MUESTRARIO DE GASES 67

O

OLIVA CURVA con junta 165
OLIVA RECTA con junta 165

P

PESAFILTROS con tapón esmerilado, forma baja 53
PESAFILTROS con tapón esmerilado, forma alta 53
PICNÓMETRO con adaptador y embudo 102
PICNÓMETRO GAY LUSSAC 101
PICNÓMETRO REISCHAUER con graduación 102
PIPETA AUTOMÁTICA DE KIPP cabo EN 29/32 67
PIPETA DIVIDIDA para secreción completa, QUALICOLOR, COLOR CODE, CLASE AS 119
PIPETA NO DIVIDIDA diseño ampliado con dos indicadores QUALICOLOR, COLOR CODE, CLASE AS 118
PIPETA PARA TRASIEGO DE NOVODUR 207
PISETA con EN 29/32 56
PLACA DE PETRI BORO 3.3 soplado siderúrgico 79
PLACA DE PETRI BORO 3.3 producción mecánica 79
PLACA DE PETRI soplada, fondo dividido en dos partes BORO 3.3 80
PLACA DE PETRI soplada, fondo dividido en tres partes BORO 3.3 80
PLACA DE PETRI soplada, fondo dividido en cuatro partes BORO 3.3 81
PLACA DE PETRI vidrio de sosa y cal 81
PLACA DE PORCELANA para desacadores 75
PLACAS DE FRITA REDONDAS PARA FILTRACIÓN con borde esmerilado 132
PRESILLA DE MUELLE DE HOFMAN 206
PROBETA con EN y tapón de vidrio, graduación blanca en anillo, clase A 108
PROBETA sin graduación 106
PROBETA con EN y tapón plástico, graduación azul, clase A 108
PROBETA con EN y tapón de vidrio, graduación blanca, clase B 109
PROBETA con EN y tapón plástico, graduación blanca, clase B 109
PROBETA con EN y tapón de vidrio, graduación marrón, clase B 110
PROBETA con EN y tapón plástico, graduación marrón, clase B 110
PROBETA DE CUELLO ALTO con base hexagonal y pico, graduación en anillo, graduación azul, clase A 103
PROBETA DE CUELLO ALTO con base hexagonal y pico, graduación blanca, clase B 104
PROBETA DE CUELLO ALTO con base hexagonal y pico, graduación marrón, clase B 105
PROBETA DE CUELLO ALTO graduación marrón 105
PROBETA DE CUELLO BAJO con base hexagonal y pico, graduación blanca, clase B 106

PROBETA DE CUELLO BAJO
con base hexagonal y pico, graduación marrón, clase B 107
PROBETA DE CUELLO BAJO
con base hexagonal y pico, sin graduación 107

R

RECIPIENTE DESINFECTANTE 51
RECIPIENTE DUPLICADOR con salida GL 25 191
RECIPIENTE PARA REACTIVOS 192
REDUCCIÓN EN hembra/macho 151
REDUCCIÓN INVERTIDA macho/hembra 152
REFRIGERANTE con dos EN, cono macho 172
REFRIGERANTE DE BOLAS según Allihn, sin esmerilado 174
REFRIGERANTE DE BOLAS según Allihn con núcleo EN 174
REFRIGERANTE DE BOLAS según Allihn, con dos EN 175
REFRIGERANTE DE BOLAS para extractores 175
REFRIGERANTE DE BOLAS
según Allihn con esmerilados enfriados 186
REFRIGERANTE DE DIMROTH para extractores 178
REFRIGERANTE DE ESPIRAL según Dimroth con núcleo EN 176
REFRIGERANTE DE ESPIRAL sin esmerilado 173
REFRIGERANTE DE ESPIRAL según Dimroth con dos EN 177
REFRIGERANTE DE ESPIRAL según Dimroth con dos EN 177
REFRIGERANTE DE ESPIRAL con esmerilados enfriados 186
REFRIGERANTE DE FRIEDRICHS
según Friedrichs, con entrada lateral con núcleo EN 178
REFRIGERANTE DE REDESTILACIÓN 185
REFRIGERANTE DE WEST con dos EN 176
REFRIGERANTE FRIEDRICHS
con camisa de entrada inclinada según Friedrichs 187
REFRIGERANTE FRIEDRICHS
con camisa de entrada vertical según Friedrichs 187
REFRIGERANTE LIEBIG sin esmerilado 171
REFRIGERANTE LIEBIG con núcleo EN 172
REFRIGERANTE LIEBIG con dos EN* 173
REFRIGERANTE RECTO DE AIRE 184
REFRIGERANTE WEST 185

S

SOPORTE DE LABORATORIO CON PEDESTAL 204
SOPORTE UNIVERSAL BUNSEN 205

T

TAPA 194
TAPA DEL DESECADOR con agarrador de vidrio 73
TAPA DEL DESECADOR con EN 24/29 74
TAPA ROSCA 23
TAPA ROSCA con dos olivas para manguera 27
TAPA ROSCA 164
TAPA ROSCA GL 80 20

TRÍPODE PARA COCCIÓN 205
TROMPA DE AGUA DE WURTZ 180
TUBO CON ROSCA GL 150
TUBO DE CONEXIÓN con embudo graduado 155
TUBO DE CONEXIÓN CON EN 14/23 para termómetro 156
TUBO DE CONEXIÓN EN "T" con olivas 65
TUBO DE ENSAYO CALIBRADO con EN 14/15 y tapón de vidrio 83
TUBO DE ENSAYO CON FONDO AGUDO y borde recto, cónico 85
TUBO DE ENSAYO CON FONDO AGUDO y borde recto, cónico 85
TUBO DE ENSAYO CON FONDO AGUDO
y borde recto, para centrífuga 86
TUBO DE ENSAYO CON FONDO REDONDO y tapón de metal 87
TUBO DE ENSAYO CON FONDO REDONDO y borde recto 83
TUBO DE ENSAYO CON FONDO REDONDO con reborde 84
TUBO DE ENSAYO CON FONDO REDONDO y GL 86
TUBO DE ENSAYO PARA MUESTRAS
con etiqueta despulida y tapón con EN 87
TUBO DE ENSAYO PARA REACTIVOS
con reborde y graduación dividida 82
TUBO DE SUCCIÓN 88
TUBO EN "U" 64
TUBO EN "U" con dos tubos laterales 65
TUBO PARA CENTRÍFUGA con graduación dividida 82
TUERCA CON ENROSCADO GL 164

V

VÁLVULA antirretorno, recta 64
VALVULA DE BURETA con cono PTFE 163
VÁLVULA DE DESECADOR 74
VÁLVULA DIRECTA con cono PTFE 162
VASO DE PRECIPITACIÓN alta con pico 40
VASO DE PRECIPITACIÓN baja con asa 40
VASO DE PRECIPITACIÓN de Philips, forma baja 41
VASO DE PRECIPITACIÓN BAJO con pico 39
VIDRIO DE RELOJ 50

INDICE SELON LE NUMÉRO DE CATALOGUE / ÍNDICE SEGÚN EL NÚMERO DE CATÁLOGO

Cat. No. 2080 M 19
1632414812500 19
1632414812940 19
1632414812950 19
1632414812956 19

Cat. No. 2080 M/H 19
1632414825500 19
1632414825940 19
1632414825950 19
1632414825956 19

Cat. No. 2080 UPP 20
9180002271 20

Cat. No. 2080 KPP 20
9180002272 20

Cat. No. 2070 M 21
1632414501050 21
1632414321100 21
1632414321250 21
1632414321500 21
1632414321940 21
1632414321950 21
1632414321954 21
1632414321956 21
1632414321966 21
1632414321968 21

Cat. No. 2070 H 22
1632414511050 22
1632414345100 22
1632414345250 22
1632414345500 22
1632414345940 22
1632414345950 22
1632414345954 22
1632414345956 22
1632414345966 22
1632414345967 22
1632414345968 22
1632414345969 22

Cat. No. 2070 R 23
1632414321101 23
1632414321251 23
1632414321501 23
1632414321941 23
1632414321951 23
1632414321955 23
1632414321957 23
1632414321967 23
1632414321969 23

Cat. No. 2070 UPP 23
9180002279 23
9180001452 23
9180001451 23

Cat. No. 2070 KPP 24
9180002280 24
9180001449 24
9180001447 24
9180001239 24

N555D593-02 26
N555D593-04 26
N555D593-06 26
N555D593-26 26
N555D593-10 26
N555D593-30 26
N555D593-12 26
N555D590-02 26
N555D590-10 26
N555D590-08 26
N555D590-20 26
N555D590-04 26
N555D590-12 26
N555D590-06 26
N555D590-14 26
N555D590-62 26
N555D590-16 26
N555D590-18 26

N555D612-08 27
N555D613-08 27
N555D800-24 27
N555D800-36 27
N555D800-48 27

N555H901-01 28
N555H901-02 28
N555H901-03 28
N555H901-04 28
N555H901-05 28

Cat. No. 2070 28
1632414910100 28
1632414910250 28
1632414910500 28
1632414910940 28
1632414910950 28

Cat. No. 2070 T 29
1632414491940 29
1632414491950 29

Cat. No. 3125 30
1632511101250 30
1632511101500 30
1632511101940 30
1632511101950 30
1632511101956 30
1632511101966 30
1632511101968 30

Cat. No. 2002 B 30
1632414142956 30
1632414142966 30

Cat. No. 2006 B 31
1632414144956 31
1632414144966 31

Cat. No. 827 31
1632415603952 31
1632415603956 31
1632415603966 31
1632415603968 31

Cat. No. 827 R 32
1632415623952 32
1632415623956 32
1632415623966 32
1632415623968 32

Cat. No. 2070 V 32
1632414900940 32
1632414900950 32
1632414900956 32
1632414900966 32

Cat. No. 2014 B 33
N555414127050 33
N555414127100 33
N555414127250 33
N555414127500 33
N555414127940 33

Cat. No. 2014 H 33
N555414227050 33
N555414227100 33
N555414227250 33
N555414227500 33
N555414227940 33
N555414227950 33

Cat. No. 2010 B 34
N555414126050 34
N555414126100 34
N555414126250 34
N555414126500 34
N555414126940 34
N555414126950 34

Cat. No. 2010 H 34
N555414226050 34
N555414226100 34
N555414226250 34
N555414226500 34
N555414226940 34
N555414226950 34

Cat. No. 155 39
1632411010005 39
1632411010010 39
1632411010025 39
1632411010050 39
1632417010100 39
1632417010150 39
1632417010250 39
1632417010400 39
1632417010600 39
1632417010800 39
1632417010940 39
1632417010950 39
1632411010952 39
1632411010956 39

1632411010966	39
1632411010968	39
Cat. No. 153	40
1632411012025	40
1632411012050	40
1632411012100	40
1632411012150	40
1632417012250	40
1632417012400	40
1632417012600	40
1632417012800	40
1632417012940	40
1632417012950	40
1632411012952	40
Cat. No. 154	40
1632417011250	40
1632417011400	40
1632417011600	40
1632417011940	40
Cat. No. 161	41
1632411006150	41
1632411006250	41
1632411006500	41
1632411006940	41
Cat. No. 2500	41
1632416310612	41
1632416311010	41
1632416311015	41
1632416311020	41
1632416311212	41
1632416311221	41
1632416311225	41
1632416311432	41
1632416311515	41
1632416311520	41
1632416311525	41
1632416311632	41
1632416312020	41
1632416312025	41
1632416312030	41
1632416312040	41
1632416312448	41
Cat. No. 24	42
1632411119025	42
1632417119050	42
1632417119100	42
1632417119200	42
1632417119250	42
1632417119300	42
1632417119500	42
1632417119940	42
1632417119950	42
1632411119952	42
1632411119956	42
1632411119968	42
Cat. No. 25	43
1632411106025	43
1632411106050	43
1632417106100	43
1632417106200	43
1632417106250	43
1632417106300	43
1632417106500	43
1632417106940	43
1632417106950	43
Cat. No. 8023 C	43
1632426731100	43
1632426731250	43
1632426731500	43
1632426731940	43
Cat. No. 10	44
1632411117050	44
1632417117100	44
1632417117250	44
1632417117500	44
1632411117940	44
1632411117950	44
1632411117954	44
1632411117958	44
1632411117966	44
Cat. No. 18	44
1632411103050	44
1632411103100	44
1632411103250	44
1632411103500	44
1632411103940	44
1632411103950	44
1632411103954	44
1632411103958	44
1632411103966	44
Cat. No. 15	45
1632411205050	45
1632411205100	45
1632411205250	45
1632411205500	45
1632411205940	45
1632411205950	45
1632411205954	45
1632411205956	45
1632411205958	45
1632411205966	45
1632411205968	45
Cat. No. 51	46
1632411210050	46
1632411210100	46
1632411210250	46
1632411210500	46
1632411210940	46
Cat. No. 41 A	46
1632425220025	46
1632425220050	46
1632425220100	46
1632425220250	46
1632425220500	46
1632425220940	46
Cat. No. 41 B	47
1632425221025	47
1632425221050	47
1632425221100	47
1632425221250	47
1632425221500	47
1632425221940	47
Cat. No. 42	47
1632425223100	47
1632425223125	47
1632425223250	47
Cat. No. 174	48
1632411624040	48
1632411624050	48
1632411624060	48
1632411624070	48
1632411624080	48
1632411624095	48
1632411624115	48
1632411624140	48
1632411624190	48
1632411624230	48
Cat. No. 175	48
1632411625040	48
1632411625050	48
1632411625060	48
1632411625070	48
1632411625080	48
1632411625095	48
1632411625115	48
1632411625140	48
1632411625190	48
1632411625230	48
Cat. No. 177	49
1632411604050	49
1632411604060	49
1632411604080	49
1632411604100	49
1632411604130	49
1632411604160	49
1632411604200	49
1632411604230	49
Cat. No. 179	49
1632411629040	49
1632411629050	49
1632411629060	49
1632411629070	49
1632411629080	49
1632411629095	49
1632411629115	49
1632411629140	49
1632411629190	49
1632411629230	49
Cat. No. 170	50
N555951430780	50
N555951430790	50
N555951430840	50
N555951430910	50
N555951430010	50
N555951430080	50
N555951430120	50
N555951430220	50
N555951430250	50
Cat. No. 2205	50
1632516001100	50
1632516001120	50
1632516001150	50
1632516001200	50
1632516001250	50
Cat. No. 3250	51
1632531121202	51
1632531121203	51
1632531121204	51
1632531121205	51
Cat. No. 2704	51
1632416810516	51
1632416810521	51
1632416810526	51
1632416810616	51
1632416810621	51
1632416810626	51
1632416810631	51
1632416810831	51
Cat. No. 2708	52
1632416130606	52
1632416130808	52
1632416131005	52
1632416131010	52
1632416131212	52
1632416131515	52
1632416132020	52
1632416132525	52
1632416133030	52
Cat. No. 2709 NT	52
1632416150606	52
1632416150808	52
1632416151010	52
1632416151050	52
1632416151212	52
1632416151250	52
1632416151515	52
1632416151550	52
Cat. No. 2602 N	53
1632421202343	53
1632421202503	53
1632421202505	53
1632421202603	53
1632421202604	53
1632421202605	53
1632421202803	53
1632421202804	53
Cat. No. 2602 V	53
1632421202244	53
1632421202305	53
1632421202306	53
1632421202347	53
1632421202408	53
1632421202507	53
Cat. No. 2230	54
1632538160080	54
1632538160100	54
1632538160120	54
1632538160150	54
1632538160200	54
Cat. No. 2231	54
1632538150080	54
1632538150100	54
1632538150120	54
1632538150150	54
1632538150200	54
Cat. No. 2873	55
1632415501152	55
1632415501153	55
1632415501154	55
1632415501155	55
1632415501185	55
1632415501203	55
1632415501204	55
1632415501205	55
1632415501206	55
1632415501307	55
Cat. No. 2874	55
1632415502153	55
1632415502154	55
1632415502155	55
1632415502184	55
1632415502203	55
1632415502205	55
1632415502206	55
1632415502254	55
1632415502306	55
Cat. No. 2115	56
1632441328080	56
1632441328090	56
Cat. No. 8047	56
1632426101250	56
1632426101500	56
1632426101940	56
Cat. No. 2162	57
1632534104050	57
1632534104100	57
1632534104200	57
Cat. No. 2030	57
1632415043500	57
1632415043940	57
1632415043950	57
1632415043956	57
1632415043966	57
1632415043967	57
Cat. No. 2032	58
1632415042500	58
1632415042940	58
1632415042950	58
1632415042956	58
1632415042966	58
1632415042967	58
Cat. No. 2034	58
1632415045500	58
1632415045940	58
1632415045950	58
1632415045956	58
1632415045966	58
1632415045967	58
Cat. No. 2035	59
1632415041500	59
1632415041940	59
1632415041950	59
1632415041956	59
1632415041957	59
1632415041966	59
1632415041967	59
1632415041968	59
Cat. No. 2038	59
1632415046500	59
1632415046940	59
1632415046950	59
1632415046956	59
1632415046966	59
1632415046967	59
1632415046968	59
Cat. No. 2016 B	60
1632425020050	60
1632425020100	60
1632425020250	60
Cat. No. 2016 H	60
1632425023050	60
1632425023100	60
1632425023250	60
Cat. No. 2451	61
1632426205500	61
Cat. No. 2451 N	61
1632441636111	61
Cat. No. 2450	62
1632426201100	62
1632426201250	62
1632426201500	62
1632426201940	62
Cat. No. 2450 L	62
1632426201101	62
1632426201251	62
1632426201501	62
1632426201941	62

Cat. No. 2450 N 63
1632441634080 63

Cat. No. 81 S 63
1632442281102 63
1632442281202 63
1632442281103 63
1632442281203 63

Cat. No. 7805 64
1632444004000 64

Cat. No. 7754 64
1632449959927 64

Cat. No. 7576 65
1632523231506 65

Cat. No. 7755 65
1632443807100 65
1632443807120 65
1632443807121 65
1632443807140 65
1632443807160 65
1632443807180 65

Cat. No. 7500 GT 66
1632443611100 66
1632443611150 66
1632443611250 66
1632443611500 66
1632443611940 66
1632443611950 66

Cat. No. 7500 66
1632443606100 66
1632443606150 66
1632443606250 66
1632443606500 66
1632443606940 66
1632443606950 66

Cat. No. 7501 67
1632443607250 67

Cat. No. 7365 67
1632446003001 67
1632446003002 67
1632446003005 67
1632446003010 67
1632446003020 67
1632446003025 67
1632446003030 67
1632446003050 67

Cat. No. 280 K 71
1632415280103 71
1632415280153 71
1632415280203 71
1632415280253 71
1632415280303 71

Cat. No. 280T 72
1632415280104 72
1632415280154 72
1632415280204 72
1632415280254 72
1632415280304 72

Cat. No. 280 S 73
1632415280100 73
1632415280150 73
1632415280200 73
1632415280250 73
1632415280300 73

Cat. No. 280 V/K 73
1632415280101 73
1632415280151 73
1632415280201 73
1632415280251 73
1632415280301 73

Cat. No. 280 V/T 74
1632415280102 74
1632415280152 74
1632415280202 74
1632415280252 74
1632415280302 74

Cat. No. 280 V 74
1632442652207 74

Cat. No. 280 V/T 75
9180003210 75

Cat. No. 2290 79
1632491001058 79
1632491001071 79
1632491001076 79

Cat. No. 2291 79
1632417654061 79
1632417654101 79
1632417654102 79
1632417654152 79

Cat. No. 2296 80
1632491005080 80
1632491005100 80
1632491005120 80

Cat. No. 2297 80
1632491006080 80
1632491006100 80
1632491006120 80

Cat. No. 2298 81
1632491007080 81
1632491007100 81
1632491007120 81

Cat. No. 2280 81
N555492002040 81
N555492003060 81
N555492003080 81

N555492003090 81
N555492001100 81
N555492003100 81
N555492004100 81
N555492004120 81
N555492005150 81
N555492006180 81
N555492006200 81
N555492008200 81

Cat. No. 3822 82
1632437210819 82
1632437210821 82
1632437210823 82

Cat. No. 7832 82
1632437010719 82
1632437010721 82
1632437010822 82
1632437010823 82
1632437010925 82

Cat. No. 7841 83
1632437860297 83

Cat. No. 3840 83
1632422008107 83
1632422010107 83
1632422010110 83
1632422012107 83
1632422012110 83
1632422014113 83
1632422016115 83
1632422016116 83
1632422018118 83
1632422020115 83
1632422020118 83
1632422024115 83
1632422024120 83
1632422030120 83

Cat. No. 7830 84
1632422108107 84
1632422110107 84
1632422110110 84
1632422112107 84
1632422112110 84
1632422114113 84
1632422114114 84
1632422116115 84
1632422116116 84
1632422118115 84
1632422118118 84
1632422120115 84
1632422120118 84
1632422124115 84
1632422124120 84
1632422130120 84

Cat. No. 3820 85
1632422409210 85
1632422414208 85
1632422416212 85

Cat. No. 3821 85
1632422514210 85
1632422514212 85
1632422515108 85
1632422515110 85
1632422516210 85
1632422516212 85
1632422517112 85

Cat. No. 2801 86
1632422417290 86
1632422424290 86
1632422436290 86
1632422440211 86

Cat. No. 3830 86
1632422631610 86
1632422631612 86
1632422631616 86
1632422631618 86

Cat. No. 8547 87
1632422811621 87
1632422811821 87
1632422812222 87
1632422812221 87
1632422813421 87

Cat. No. 7834 87
1632422821711 87
1632422821712 87

Cat. No. 7835 88
1632422831621 88

Cat. No. 8023 GL 88
1632414941250 88
1632414941500 88
1632414941940 88
1632414941950 88

Cat. No. 8023 GLS 89
1632414931250 89
1632414931500 89
1632414931940 89
1632414931950 89

Cat. No. 70 89
1632411502100 89
1632411502300 89
1632411502500 89
1632411502942 89
1632411502950 89

Cat. No. 70 T 90
1632411507100 90
1632411507300 90
1632411507500 90
1632411507942 90
1632411507950 90

Cat. No. 70 A 90
1632411503300 90
1632411503500 90
1632411503942 90
1632411503950 90

Cat. No. 70 A/T 91
1632411508300 91
1632411508500 91
1632411508942 91

Cat. No. 3120 91
1632411510151 91
1632411510200 91

Cat. No. 1502 A 95
1632431011018 95
1632431011019 95
1632431011023 95
1632431011025 95
1632431011030 95
1632431011037 95
1632431011038 95
1632431011043 95
1632431011044 95
1632431011046 95

Cat. No. 1502 B 95
1632431031018 95
1632431031019 95
1632431031023 95
1632431031025 95
1632431031030 95
1632431031037 95
1632431031038 95
1632431031043 95
1632431031044 95
1632431031046 95

Cat. No. 1503 AS 96
1632431071018 96
1632431071019 96
1632431071023 96
1632431071025 96
1632431071030 96
1632431071037 96
1632431071038 96
1632431071043 96
1632431071044 96
1632431071046 96

Cat. No. 1503 AS/H 96
1632431371018 96
1632431371019 96
1632431371023 96
1632431371025 96
1632431371030 96
1632431371037 96
1632431371038 96
1632431371043 96
1632431371044 96
1632431371046 96

Cat. No. 1503 ASC 97
1632431635018 97
1632431635019 97
1632431635023 97
1632431635025 97
1632431635030 97
1632431635037 97
1632431635038 97
1632431635043 97
1632431635044 97
1632431635046 97

Cat. No. 1503 APN 97
1632431622018 97
1632431622019 97
1632431622023 97
1632431622025 97
1632431622030 97
1632431622037 97
1632431622038 97
1632431622043 97
1632431622044 97
1632431622046 97

Cat. No. 1503 APN/H 98
1632431332018 98
1632431332019 98
1632431332023 98
1632431332025 98
1632431332030 98
1632431332037 98
1632431332038 98
1632431332043 98
1632431332044 98
1632431332046 98

Cat. No. 1503 APNC 98
1632431634018 98
1632431634019 98
1632431634023 98
1632431634025 98
1632431634030 98
1632431634037 98
1632431634038 98
1632431634043 98
1632431634044 98
1632431634046 98

Cat. No. 1503 BS 99
1632431091018 99
1632431091019 99
1632431091023 99
1632431091025 99
1632431091030 99
1632431091037 99
1632431091038 99
1632431091043 99
1632431091044 99
1632431091046 99

Cat. No. 1503 BPN 99
1632431642018 99
1632431642019 99
1632431642023 99

1632431642025	99
1632431642030	99
1632431642037	99
1632431642038	99
1632431642043	99
1632431642044	99
1632431642046	99
1632431642048	99
Cat. No. 1503 BPN/H	100
1632431342018	100
1632431342019	100
1632431342023	100
1632431342025	100
1632431342030	100
1632431342037	100
1632431342038	100
1632431342043	100
1632431342044	100
1632431342046	100
Cat. No. 1509	100
1632431510025	100
1632431510030	100
1632431510037	100
Cat. No. 1520	101
1632431560725	101
1632431560830	101
1632431560837	101
1632431560938	101
1632431561143	101
1632431561144	101
1632431561145	101
Cat. No. 1621	101
1632431722019	101
1632431722023	101
1632431722025	101
1632431722030	101
Cat. No. 1622	102
1632431831023	102
1632431831025	102
Cat. No. 1627	102
1632431901720	102
1632431901740	102
Cat. No. 1634 AM	103
1632432110718	103
1632432110819	103
1632432110923	103
1632432111125	103
1632432111130	103
1632432111238	103
1632432111343	103
1632432111444	103
1632432111546	103
Cat. No. 1634 BB	104
1632432140718	104
1632432140819	104
1632432140923	104
1632432141125	104
1632432141130	104
1632432141238	104
1632432141343	104
1632432141444	104
1632432141546	104
Cat. No. 1634 BH	105
1632432150718	105
1632432150819	105
1632432150923	105
1632432151125	105
1632432151130	105
1632432151238	105
1632432151343	105
1632432151444	105
1632432151546	105
Cat. No. 1634 BCH	105
1632432160718	105
1632432160819	105
1632432160923	105
1632432161125	105
1632432161130	105
1632432161238	105
1632432161343	105
1632432161444	105
1632432161546	105
Cat. No. 1634	106
1632432130018	106
1632432130019	106
1632432130023	106
1632432130025	106
1632432130030	106
1632432130038	106
1632432130043	106
1632432130044	106
1632432130046	106
Cat. No. 1645 BB	106
1632432340818	106
1632432340919	106
1632432341123	106
1632432341125	106
1632432341230	106
1632432341338	106
1632432341443	106
1632432341544	106
1632432711746	106
Cat. No. 1645 BH	107
1632432350818	107
1632432350919	107
1632432351123	107
1632432351125	107
1632432351230	107
1632432351338	107
1632432351443	107
1632432351544	107
1632432721746	107
Cat. No. 1645	107
1632432330019	107
1632432330023	107
1632432330025	107
1632432330030	107
1632432330038	107
1632432330043	107
1632432330044	107
Cat. No. 1652 AMS	108
1632432210718	108
1632432210819	108
1632432210923	108
1632432211125	108
1632432211130	108
1632432211238	108
1632432211343	108
1632432211444	108
1632432211546	108
Cat. No. 1652 AMPN	108
1632432630018	108
1632432630019	108
1632432630023	108
1632432630025	108
1632432630030	108
1632432630038	108
1632432630043	108
1632432630044	108
1632432630046	108
Cat. No. 1652 BBS	109
1632432240718	109
1632432240819	109
1632432240923	109
1632432241125	109
1632432241130	109
1632432241238	109
1632432241343	109
1632432241444	109
1632432241546	109
Cat. No. 1652 BBPN	109
1632432627018	109
1632432627019	109
1632432627023	109
1632432627025	109
1632432627030	109
1632432627038	109
1632432627043	109
1632432627044	109
1632432627046	109
Cat. No. 1652 BHS	110
1632432250718	110
1632432250819	110
1632432250923	110
1632432251125	110
1632432251130	110
1632432251238	110
1632432251343	110
1632432251444	110
1632432251546	110
Cat. No. 1652 BHPN	110
1632432626018	110
1632432626019	110
1632432626023	110
1632432626025	110
1632432626030	110
1632432626038	110
1632432626043	110
1632432626044	110
1632432626046	110
Cat. No. 2745	111
1632432430044	111
1632432430144	111
1632432430244	111
Cat. No. 2746	111
1632432440044	111
1632432440144	111
1632432440244	111
Cat. No. 2747	112
1632432450044	112
1632432450144	112
Cat. No. 1591	112
1632435530414	112
1632435530416	112
1632435530517	112
1632435530518	112
Cat. No. 1592	113
1632435540414	113
1632435540416	113
1632435540517	113
1632435540518	113
Cat. No. 1580 BL	114
1632436110619	114
1632436110723	114
1632436110725	114
Cat. No. 1581 BL	114
1632436210619	114
1632436210723	114
1632436210725	114
Cat. No. 2100 B	115
N555436801046	115
Cat. No. 1686	115
1632432540818	115
1632432540919	115
1632432541123	115
1632432541125	115
1632432541230	115
1632432541338	115
1632432541443	115
1632432541644	115
1632432541746	115
Cat. No. 1688	116
1632432591123	116
1632432591225	116
1632432591230	116
1632432591338	116
1632432591443	116
1632432591544	116
1632432591546	116
Cat. No. 1681	116
1632432511330	116
1632432511338	116
1632432511443	116
1632432511644	116
1632432511746	116
Cat. No. 1683	117
1632432521330	117
1632432521338	117
1632432521443	117
1632432521644	117
1632432521746	117
Cat. No. 3542	117
1632432554845	117
Cat. No. 1595/2AS	118
N555433151014	118
N555433151016	118
N555433151017	118
N555433151117	118
N555433151018	118
N555433151019	118
N555433151021	118
N555433151022	118
N555433151023	118
N555433151024	118
N555433151057	118
N555433151025	118
N555433151058	118
N555433151030	118
N555433151037	118
Cat. No. 1605 AS	119
N555434116308	119
N555434116310	119
N555434116312	119
N555434116314	119
N555434116714	119
N555434116516	119
N555434116716	119
N555434116316	119
N555434116618	119
N555434116718	119
N555434116719	119
N555434116722	119
N555434116723	119
N555434116825	119
N555434116831	119
Cat. No. 1567 AST	120
N555435256519	120
N555435256619	120
N555435256719	120
N555435256623	120
N555435256723	120
N555435256725	120
N555435256831	120
Cat. No. 1567 AS-STK	120
N555435276519	120
N555435276619	120
N555435276719	120
N555435276623	120
N555435276723	120
N555435276725	120
N555435276831	120
Cat. No. 1567 AS	121
N555435156519	121
N555435156619	121
N555435156719	121
N555435156623	121
N555435156723	121
N555435156725	121
N555435156831	121
Cat. No. 1567 AS-S	121
N555435176519	121
N555435176619	121
N555435176719	121
N555435176623	121
N555435176723	121
N555435176725	121
N555435176831	121
Cat. No. 1567 B	122
N555435106519	122
N555435106619	122
N555435106719	122
N555435106623	122
N555435106723	122
N555435106725	122
N555435106831	122
Cat. No. 1580 AS	122
N555436666519	122
N555436666619	122
N555436666719	122
N555436666623	122
N555436666723	122
N555436666725	122
N555436666831	122
Cat. No. 1581 AS	123
N555436766519	123
N555436766619	123
N555436766719	123
N555436766623	123
N555436766723	123
N555436766725	123
N555436766831	123

Cat. No. 2350 127
N555413001035 127
N555413001045 127
N555413001055 127
N555413001075 127
N555413001085 127
N555413001100 127
N555413001125 127
N555413001150 127
1632413001200 127
1632413001250 127
1632413001300 127

Cat. No. 2354 128
1632421052055 128
1632421052075 128
1632421052100 128

Cat. No. 2356 128
1632413103050 128
1632413103060 128
1632413103080 128
1632413103100 128
1632413103120 128
1632413103160 128
1632413103200 128

Cat. No. 2356/S 129
1632413102060 129
1632413102080 129
1632413102100 129
1632413102150 129

Cat. No. 2360 129
1632413004100 129
1632413004130 129
1632413004160 129
1632413004200 129
1632413004250 129

Cat. No. 2419 130
1632412021100 130
1632412021250 130
1632412021500 130
1632412021940 130
1632412021950 130
1632412021952 130
1632412021956 130
1632412021966 130

Cat. No. 2420 131
1632412022100 131
1632412022250 131
1632412022500 131
1632412022940 131
1632412022950 131
1632412022952 131
1632412022956 131
1632412022966 131
1632412022967 131
1632412022968 131

Cat. No. 11 S 132
1632424011101 132
1632424011201 132
1632424011301 132
1632424011401 132
1632424011102 132
1632424011202 132
1632424011302 132
1632424011402 132
1632424011103 132
1632424011203 132
1632424011303 132
1632424011403 132
1632424011104 132
1632424011204 132
1632424011304 132
1632424011404 132
1632424011106 132
1632424011206 132
1632424011306 132
1632424011406 132
1632424011109 132
1632424011209 132
1632424011309 132
1632424011409 132
1632424011112 132
1632424011212 132
1632424011312 132
1632424011412 132
1632424011115 132
1632424011215 132
1632424011315 132
1632424011415 132
1632424011217 132
1632424011317 132
1632424011121 132
1632424011221 132
1632424011321 132
1632424011421 132

Cat. No. 31 S 133
1632424331102 133
1632424331202 133
1632424331302 133
1632424331402 133
1632424331103 133
1632424331203 133
1632424331303 133
1632424331403 133
1632424331104 133
1632424331204 133
1632424331304 133
1632424331404 133

Cat. No. 34 S 134
1632424334103 134
1632424334203 134
1632424334303 134
1632424334403 134
1632424334104 134
1632424334204 134
1632424334304 134
1632424334404 134
1632424334106 134
1632424334206 134
1632424334306 134
1632424334406 134
1632424334109 134
1632424334209 134
1632424334309 134
1632424334409 134
1632424334112 134
1632424334212 134
1632424334312 134
1632424334412 134
1632424334115 134
1632424334215 134
1632424334315 134
1632424334415 134
1632424334117 134
1632424334217 134
1632424334317 134
1632424334417 134
1632424334121 134
1632424334221 134
1632424334321 134
1632424334421 134

Cat. No. 2390 135
1632426010050 135
1632426010100 135
1632426010250 135
1632426010500 135
1632426010940 135

Cat. No. 2392 135
1632426351050 135
1632426351100 135
1632426351250 135
1632426351500 135
1632426351940 135
1632426351950 135

Cat. No. 2393T 136
1632426353056 136
1632426353106 136
1632426353256 136
1632426353506 136
1632426353946 136
1632426353956 136

Cat. No. 2394 137
1632426355050 137
1632426355100 137
1632426355250 137
1632426355500 137
1632426355940 137
1632426355950 137

Cat. No. 2394T 137
1632426355056 137
1632426355106 137
1632426355256 137
1632426355506 137
1632426355946 137
1632426355956 137

Cat. No. 2397 138
1632426354050 138
1632426354100 138
1632426354250 138
1632426354500 138
1632426354940 138
1632426354950 138

Cat. No. 2398 138
1632426009050 138
1632426009100 138
1632426009250 138
1632426009500 138
1632426009940 138
1632426009950 138

Cat. No. 2399 139
1632426356050 139
1632426356100 139
1632426356250 139
1632426356500 139
1632426356940 139
1632426356950 139

Cat. No. 2115 139
1632442230201 139
1632442230202 139
1632442230206 139
9180003262 139

Cat. No. 8024 143
1632426207025 143
1632426207026 143
1632426207050 143
1632426207051 143
1632426207052 143
1632426207100 143
1632426207101 143
1632426207102 143
1632426207200 143
1632426207252 143
1632426207250 143
1632426207251 143
1632426207300 143
1632426207500 143
1632426207501 143
1632426207940 143
1632426207941 143
1632426207950 143
1632426207951 143
1632426207952 143
1632426207956 143

Cat. No. 8003 144
1632426217050 144
1632426217051 144
1632426217052 144
1632426217100 144
1632426217101 144
1632426217102 144
1632426217250 144
1632426217251 144
1632426217500 144
1632426217501 144
1632426217940 144
1632426217941 144
1632426217950 144
1632426217951 144
1632426217954 144
1632426217958 144
1632426217966 144
1632426217968 144

Cat. No. 8004 145
1632426219050 145
1632426219051 145
1632426219052 145
1632426219100 145
1632426219101 145
1632426219102 145
1632426219250 145
1632426219251 145
1632426219500 145
1632426219501 145
1632426219940 145
1632426219941 145
1632426219950 145
1632426219951 145
1632426219954 145
1632426219958 145
1632426219966 145

Cat. No. 8026 146
1632426371010 146
1632426371025 146
1632426371050 146
1632426371100 146
1632426371250 146

Cat. No. 8027 146
1632426372010 146
1632426372025 146
1632426372050 146
1632426372100 146
1632426372250 146

Cat. No. 8029 147
1632426374010 147
1632426374025 147
1632426374050 147
1632426374100 147
1632426374250 147

Cat. No. 8016 147
1632426222250 147
1632426222500 147
1632426222940 147
1632426222950 147
1632426222954 147
1632426222958 147

Cat. No. 8017 148
1632426223250 148
1632426223500 148
1632426223940 148
1632426223950 148
1632426223954 148
1632426223958 148

Cat. No. 8022 148
1632426707500 148
1632426707945 148
1632426707951 148
1632426707954 148
1632426707958 148

Cat. No. 8120 149
1632441503010 149
1632441503020 149
1632441503030 149
1632441503040 149
1632441503050 149
1632441503060 149
1632441503070 149
1632441503080 149
1632441503090 149
1632441503100 149
1632441503110 149
1632441503120 149
1632441503130 149
1632441503140 149
1632441503150 149
1632441503160 149

Cat. No. 8121 149
1632441504080 149

Cat. No. 8124 150
1632441512010 150
1632441512020 150
1632441512030 150
1632441512040 150
1632441512050 150
1632441512060 150
1632441512070 150
1632441512080 150
1632441512090 150
1632441512100 150
1632441512110 150
1632441512120 150
1632441512130 150
1632441512140 150
1632441512150 150
1632441512160 150

Cat. No. 746 150
1632441746200 150
1632441746400 150
1632441746600 150
1632441746800 150
1632441746900 150

Cat. No. 830 151
1632441834232 151
1632441834452 151
1632441834233 151
1632441834453 151
1632441834234 151
1632441834454 151
1632441834674 151
1632441834235 151
1632441834455 151
1632441834675 151
1632441834895 151

Cat. No. 8127 151
1632441509042 151
1632441509053 151
1632441509054 151
1632441509055 151
1632441509065 151
1632441509075 151
1632441509078 151
1632441509080 151
1632441509088 151
1632441509090 151
1632441509091 151

Cat. No. 8128 152
1632441510051 152
1632441510062 152
1632441510069 152
1632441510073 152
1632441510082 152
1632441510083 152
1632441510084 152
1632441510114 152
1632441510115 152

Cat. No. 8133 152
1632441502050 152
1632441502060 152
1632441502070 152
1632441502080 152
1632441502110 152

Cat. No. 8134 153
1632441513050 153
1632441513060 153
1632441513070 153
1632441513080 153

Cat. No. 8138 JJ 153
1632441516050 153
1632441516080 153

Cat. No. 8138 JP 154
1632441517050 154
1632441517080 154

Cat. No. 8139 154
1632441518050 154
1632441518080 154

Cat. No. 8146 155
1632441521050 155
1632441521080 155

Cat. No. 8147 155
1632441522050 155
1632441522080 155

Cat. No. 8148 156
1632441533050 156
1632441533080 156

Cat. No. 8153 156
1632441536050 156
1632441536080 156

Cat. No. 8156 157
1632443813080 157

Cat. No. 8165 157
1632441659080 157

Cat. No. 8173 158
1632441662050 158
1632441662080 158

Cat. No. 8232 158
1632441640110 158

Cat. No. 8233 159
1632441641000 159

Cat. No. 7143 159
N555441355232 159
N555441355233 159
N555441355270 159
N555441330000 159
1632441340060 159
1632441340080 159
1632441340100 159

Cat. No. 7143T 160
N555441355218 160
N555441355219 160
N555441355280 160
N555441330100 160
1632441358061 160

Cat. No. 7150L 160
1632441345020 160
1632441345040 160
1632441345060 160

Cat. No. 7150 V 161
1632441347020 161
1632441347040 161
1632441347060 161

Cat. No. 7150T 161
1632441349020 161
1632441349040 161
1632441349060 161

Cat. No. 7150 T/T 162
1632441357150 162
1632441357250 162

Cat. No. 7140 162
9180003204 162
N555442635022 163
9180003223 163
9180003224 163
9180003225 163
9180003226 163
9180003227 163
9180003228 163
9180003229 163

Cat. No. 948 164
9180000829 164
9180001201 164
9180001202 164
9180002505 164

Cat. No. 754 164
9180000378 164
9180000045 164
9180001256 164
9180001199 164
9180003230 165
9180003264 165

Cat. No. 832 166
9180003231 166
918003232 166
9180003233 166
9180003234 166
9180002252 166
9180003235 166
9180003236 166
9180003237 166

Cat. No. 831 166
9180003244 166
9180003245 166
9180003246 166
9180003247 166

Cat. No. 833 167
9180003238 167
9180001465 167
9180003239 167
9180002246 167
9180003240 167
9180003241 167
9180003242 167
9180003243 167

Cat. No. 834 167
9180003248 167
9180003249 167
9180003250 167
9180003251 167
9180003252 167
9180003253 167
9180003254 167
9180003255 167

Cat. No. 8364 171
1632441612950 171

Cat. No. 7110 171
1632442505200 171
1632442505300 171
1632442505400 171
1632442505500 171
1632442505700 171

Cat. No. 8249 172
1632442498176 172
1632442498266 172
1632442498416 172

Cat. No. 8251 172
1632442506202 172
1632442506205 172
1632442506302 172
1632442506305 172
1632442506402 172
1632442506405 172
1632442506705 172
1632442506995 172

Cat. No. 8252 173
1632442507173 173
1632442507176 173
1632442507202 173
1632442507263 173
1632442507402 173
1632442507416 173
1632442507205 173
1632442507305 173
1632442507405 173
1632442507705 173

Cat. No. 7112 173
1632442515200 173
1632442515300 173
1632442515400 173
1632442515500 173
1632442515600 173

Cat. No. 7114 174
1632442511200 174
1632442511300 174
1632442511400 174
1632442511600 174
1632442511800 174

Cat. No. 8256 174
1632442512202 174
1632442512205 174
1632442512302 174
1632442512305 174
1632442512402 174
1632442512405 174
1632442512605 174

Cat. No. 8257 175
1632442513173 175
1632442513176 175
1632442513202 175
1632442513205 175
1632442513263 175
1632442513266 175
1632442513302 175
1632442513305 175
1632442513402 175
1632442513416 175
1632442513605 175

Cat. No. 8281 175
1632442531030 175
1632442531070 175
1632442531100 175
1632442531200 175
1632442531500 175
1632442531940 175

Cat. No. 8253 176
1632442508205 176
1632442508305 176
1632442508405 176
1632442508705 176
1632442508995 176

Cat. No. 8260 176
1632442516202 176
1632442516205 176
1632442516302 176
1632442516305 176
1632442516405 176
1632442516605 176

Cat. No. 8261 177
1632442517173 177
1632442517176 177
1632442517202 177
1632442517205 177
1632442517263 177
1632442517266 177
1632442517302 177
1632442517305 177
1632442517416 177
1632442517605 177

Cat. No. 8269 177
1632442540416 177

Cat. No. 8282 178
1632442532070 178
1632442532100 178
1632442532200 178
1632442532500 178
1632442532940 178

Cat. No. 8265 178
1632442525050 178
1632442525080 178

Cat. No. 8321 179
1632441404302 179
1632441404303 179
1632441404502 179
1632441404505 179
1632441404755 179
1632441404995 179

Cat. No. 8730 179
1632442103100 179
1632442103200 179
1632442103500 179
1632442103940 179

Cat. No. 8730 F 180
1632442104100 180
1632442104200 180
1632442104500 180
1632442104940 180

Cat. No. 7790 180
1632444001000 180

Cat. No. 8757 A 181
1632441106030 181

Cat. No. 8757 B 181
1632441106050 181

Cat. No. 8757 C 182
1632441106100 182

Cat. No. 8746 182
1632441617940 182
1632441617950 182

Cat. No. 8293 183
1632442101070 183
1632442101100 183
1632442101200 183
1632442101500 183
1632442101940 183

Cat. No. 8308 183
1632442108090 183

Cat. No. 8504 184
1632442110940 184

Cat. No. 8250 184
1632442501505 184
1632442501995 184

Cat. No. 7119 185
1632442502300 185
1632442502400 185

Cat. No. 8720 185
1632442509305 185
1632442509705 185
1632442509995 185

Cat. No. 8723	186
1632442514305	186
1632442514405	186
1632442514605	186
Cat. No. 8722	186
1632442521305	186
1632442521405	186
Cat. No. 8266	187
1632442526080	187
Cat. No. 8267	187
1632442527080	187
Cat. No. 2442	188
1632415106500	188
1632415106940	188
1632415106950	188
Cat. No. 7235	188
1632443001150	188
1632443001250	188
1632443001500	188
Cat. No. 7236	189
1632443002100	189
1632443002150	189
1632443002250	189
1632443002500	189
Cat. No. 7238	189
1632443003100	189
1632443003101	189
Cat. No. 7246	190
1632443008035	190
1632443008060	190
Cat. No. 2772	190
1632447702300	190
Cat. No. 661	191
1632449661954	191
1632449661958	191
1632449661966	191
1632449661968	191
Cat. No. 654	191
1632449654500	191
1632449654940	191
1632449654950	191
Cat. No. 651	192
1632449631100	192
1632449631250	192
1632449651500	192
1632449651940	192
1632449651950	192
1632449651952	192
1632449651954	192
1632449671954	192
1632449671958	192
1632449671966	192

Cat. No. 8430 MS	192
1632443117300	192
1632443117420	192
1632443117535	192
Cat. No. 8430 MR	193
1632443116300	193
Cat. No. 8430 LZ	193
1632443112080	193
1632443113110	193
Cat. No. 8430L	194
1632443111100	194
Cat. No. 610	194
1632426606100	194
1632426610101	194
1632426610102	194
1632426610301	194
1632426610302	194
1632426610304	194
1632426610310	194
1632426615100	194
1632426615300	194
1632426615301	194
9180003256	195
9180003257	195
9180003258	195
9180003259	195
9180003260	195
9180003261	195
396 554 211 800	199
396 554 212 100	199
396 554 211 900	199
396 554 211 900	199
396 551 210 101	200
396 551 210 103	200
396 551 210 101	200
396 551 210 104	200
396 551 210 602	201
396 551 210 603	201
396 551 210 601	201
396 551 210 604	201
396 551 210 105	202
396 551 210 107	202
396 551 210 106	202
396 551 210 108	202
396 551 310 101	203
396 551 310 102	203
396 551 310 103	203
396 551 310 101	203
396 551 310 102	203
396 551 310 103	203
396 551 410 100	204
396 551 110 301	204
396 551 110 302	204

396 551 110 100	205
396 551 110 101	205
396 553 710 103	205
396 553 710 103	205
396 551 210 501	206
396 553 110 205	206
396 553 110 206	206
396 529 110 100	207



KAVALIER

SIMAX®

KAVALIERGLASS, A.S.
Registered office:
Krizova 1018/6
150 00 Praha 5

Production plant:
Sklarska 359
285 06 Sazava
Czech Republic

kavalier@kavalier.cz

www.kavalier.cz

© 2015

